Serviceanleitung.

Service Manual. Manuel de Service. Manuale di Servizio.
Instrucciones de servicio. Service-instructies.

S 2550
SA 2550

230-90421.954

Spheros 42 HD W Wandgerät 63484

Spheros 42 HD
Art.-Nr. 63479

Spheros 42 HD US
Art.-Nr. 63473

Spheros Signal Box 89320
Spheros Signal Box 89370 US

Spheros Rack 1 58490

Spheros 42 HD S Standgerät 63483

Spheros 42 HD T Tischgerät 63482

LOEWE systems

Ⓓ

Inhaltsverzeichnis

Kapitel 1 Allgemeines

Sicherheitsvorkehrungen ..... 1 - 8
Öffnen und schließen Signal Box ..... 1 - 8
Technische Daten ..... 1 - 14
Technische Daten US ..... 1 - 20
Verdrahtungsplan Spheros ..... 1 - 21
Anschlussplan Loewe Concertos und Spheros ..... 1 - 24
Anschlussplan Loewe Certos/Concertos und Spheros .. 1 - 25
Anschlussplan Loewe Concertos und Spheros US ..... 1 - 26
Anschlussplan Loewe Certos/Concertos und Spheros US 1 - 27
Videosignalweg ..... 1 - 28
Service-Mode-Befehle ..... 1 - 29
Option Bytes Tabelle ..... 1 - 31
Service Menü ..... 1 - 34
TV Menü ..... 1 - 35
Hauptinformations Menü ..... 1 - 39

Kapitel 2 Schaltbilder und Leiterplatten

	Schaltbild,	Ltpl.
Netzschalter	2 - 1	2 - 1
Fernbedienung FB 10	2 - 2	2 - 3
Fernbedienung RC2	2 - 4	2 - 5
DIS Modul	2 - 6	2 - 7
Drehfußsteuerung 87493	2 - 8	2 - 9
TVO Netzteil	2 - 10	2 - 11
HDR Netzteil	2 - 12	2 - 13
VGA-/IR-Adapter	2 - 14	2 - 15
S-Link-Erweiterung	2 - 16	2 - 17
Netzfilter	2 - 18	2 - 18
HA 433MHz Sender	2 - 19	2 - 19
Audio Erweiterung	2 - 20	2 - 20
Hyperband-Tuner 87271.051	2 - 21	2 - 27
Hyperband-Tuner 87345.060	2 - 23	2 - 27
Hyperband-Tuner 87507.051	2 - 25	2 - 27
Hyperband-Tuner 87346.050	2 - 29	2 - 31
Netzteil	2 - 33	2 - 35
Dolby Digital AC3 Modul	2 - 39	2 - 41
Bassverstärker	2 - 43	2 - 45
SAT 6 Einheit	2 - 49	2 - 53
Twin SAT 6 Einheit	2 - 51	2 - 53
Panel Data Receiver	3 - 45	2 - 55
Rear Board	3 - 45	2 - 57
Rear Board US	3 - 45	2 - 61
Drehfußsteuerung 88199	2 - 65	2 - 67

Kapitel 3 Ersatzteilelisten

Baugruppenübersicht ..... 3 - 1
Spheros 42 HD ..... 3 - 3
Spheros Stand ..... 3 - 5
Spheros 42 HD US ..... 3 - 6
Panel Audio Board ..... 3 - 7
Panel Data Receiver ..... 3 - 8
Tuner / ZF ..... 3 - 9
Netzschalter ..... 3 - 10
Signal-Board ..... 3 - 13
Signal-Board US ..... 3 - 17
Scaler-Board ..... 3 - 21
Rear-Board US ..... 3 - 23
Rear-Board ..... 3 - 24
DIS Modul ..... 3 - 25
Netzteil ..... 3 - 25
Netzfilter ..... 3 - 27
Fernbedienung FB 10 ..... 3 - 27
Drehfußsteuerung 87493 ..... 3 - 28
Bassverstärker ..... 3 - 28
DVB2 S ..... 3 - 29
SAT 6 / Twin SAT 6 Einheit ..... 3 - 31
TVO Netzteil ..... 3 - 33
TVO 3 Modul ..... 3 - 34
HDR Netzteil ..... 3 - 36
HDR Interface ..... 3 - 36
Audio Erweiterung ..... 3 - 37
Dolby Digital AC3 Modul ..... 3 - 37
VGA-/IR-Adapter ..... 3 - 38
HA 433MHz Sender ..... 3 - 38
S-Link-Erweiterung ..... 3 - 39
Fernbedienung RC2 ..... 3 - 40
Drehfußsteuerung 88199 ..... 3 - 41
LOEWE-Niederlassungen ..... 3 - 42
Auslandsvertretungen ..... 3 - 43

Anhang

Panel Audio Board (Schaltbild + Leiterpl.) ..... 3 - 45
Panel Data Receiver (Schaltbild) ..... 3 - 45
Signal Board (Schaltbild + Leiterpl.) ..... 3 - 45
Scaler Board (Schaltbild + Leiterpl.) ..... 3 - 45
Rear Board (Schaltbild) ..... 3 - 45
Digital TV Decoder (Schaltbild + Leiterpl.) ..... 3 - 45
TVO 3 Modul (Schaltbild + Leiterpl.) ..... 3 - 45
HDR Interface (Schaltbild + Leiterpl.) ..... 3 - 45

GB

Table of contents

Chapter 1 General

Safety precaution ..... 1 - 9
Opening & Closing the Signal Box ..... 1 - 9
Technical specification ..... 1 - 15
Technical specification US ..... 1 - 20
Wiring diagram Spheros ..... 1 - 21
Wiring diagram Loewe Concertos & Spheros ..... 1 - 24
Wiring diagram Loewe Certos/Concertos & Spheros ..... 1 - 25
Wiring diagram Loewe Concertos & Spheros US ..... 1 - 26
Wiring diagram Loewe Certos/Concertos & Spheros US 1 - 27
Video signal way ..... 1 - 28
Service mode commands ..... 1 - 29
Option Byte Table ..... 1 - 31
Service menu ..... 1 - 30
TV Menü ..... 1 - 40
Main informations menu ..... 1 - 44

Chapter 2 Schematic diagrams and P.C.B. diagrams

	Schematic	P.C.B.
Mains switch	2 - 1	2 - 1
Remote control FB 10	2 - 2	2 - 3
Remote control RC2	2 - 4	2 - 5
DIS Module	2 - 6	2 - 7
Rotation Dish Control 87493	2 - 8	2 - 9
TVO Power supply	2 - 10	2 - 11
HDR Power supply	2 - 12	2 - 13
VGA-/IR Adapter	2 - 14	2 - 15
S link extension	2 - 16	2 - 17
Mains filter.	2 - 18	2 - 18
HA 433MHc Transmitter	2 - 19	2 - 19
Audio extension	2 - 20	2 - 20
Hyperband tuner 87271.051	2 - 21	2 - 27
Hyperband tuner 87345.060	2 - 23	2 - 27
Hyperband tuner 87507.051	2 - 25	2 - 27
Hyperband tuner 87346.050	2 - 29	2 - 31
Power supply	2 - 33	2 - 35
Dolby Digital AC3 Module	2 - 39	2 - 41
Subwoofer Amplifier	2 - 43	2 - 45
SAT 6 Unit	2 - 29	2 - 33
Twin SAT 6 Unit	2 - 51	2 - 53
Panel Data Receiver	3 - 45	2 - 55
Rear Board	3 - 45	2 - 57
Rear Board US	3 - 45	2 - 61
Rotation Dish Control 88199	2 - 65	2 - 67

Chapter 3 Spare parts list

Components chart ..... 3 - 1
Spheros 42 HD ..... 3 - 3
Spheros Stand ..... 3 - 5
Spheros 42 HD US ..... 3 - 6
Panel Audio Board ..... 3 - 7
Panel Data Receiver ..... 3 - 8
Tuner / IF ..... 3 - 9
Mains switch ..... 3 - 10
Signal Board ..... 3 - 13
Signal Board US ..... 3 - 17
Scaler Board ..... 3 - 21
Rear Board US ..... 3 - 23
Rear Board ..... 3 - 24
DIS Module ..... 3 - 25
Power supply ..... 3 - 25
Mains filter ..... 3 - 27
Remote control FB 10 ..... 3 - 27
Rotation Dish Control 87493 ..... 3 - 28
Subwoofer Amplifier ..... 3 - 28
DVB2 S ..... 3 - 29
SAT 6 / Twin SAT 6 Unit ..... 3 - 31
TVO Power supply ..... 3 - 33
TVO 3 Module ..... 3 - 34
HDR Power supply ..... 3 - 36
HDR Interface ..... 3 - 36
Audio epansion ..... 3 - 37
Dolby Digital AC3 Module ..... 3 - 37
VGA-/IR Adapter ..... 3 - 38
HA 433MHz Transmitter ..... 3 - 38
S link extension ..... 3 - 39
Remote control RC2 ..... 3 - 40
Rotation Dish Control 88199 ..... 3 - 41
LOEWE establishments ..... 3 - 42
Foreign representation ..... 3 - 43

Appendix

Panel Audio Board (Schematic & P.C.B) ..... 3 - 45
Panel Data Receiver (Schematic) ..... 3 - 45
Signal Board (Schematic & P.C.B) ..... 3 - 45
Scaler Board (Schematic & P.C.B) ..... 3 - 45
Rear Board (Schematic) ..... 3 - 45
Digital TV Decoder (Schematic & P.C.B) ..... 3 - 34
TVO 3 Module (Schematic & P.C.B) ..... 3 - 45
HDR Interface (Schematic & P.C.B) ..... 3 - 45

Ⓕ

Table des matières

Chapitre 1 Général

Consignes de sécurité ..... 1 - 10
Ouverture et fermeture de le Box Signal ..... 1 - 10
Caractéristiques techniques ..... 1 - 16
Caractéristiques techniques US ..... 1 - 20
Plan de câblage Spheros ..... 1 - 21
Plan de câblage Loewe Concertos et Spheros ..... 1 - 24
Plan de câblage Loewe Certos/Concertos et Spheros .. 1 - 25
Plan de câblage Loewe Concertos et Spheros US ..... 1 - 26
Plan de câblage Loewe Certos/Concertos et Spheros US .. 1 - 27
Cheminement dusignal vidéo-composite ..... 1 - 28
Instructions du mode service ..... 1 - 29
Tableau Option Byte ..... 1 - 31
Menu de service ..... 1 - 34
Menu TV 1 ..... 1 - 40
Menu information principale ..... 1 - 44

Chapitre 2 Schematic diagrams and P.C.B. diagrams

	Schematic,	P.C.B.
Interrupteur d'alimentation	2 - 1	2 - 1
Télécommando FB 10	2 - 2	2 - 3
Télécommando RC2	2 - 4	2 - 5
Module DIS	2 - 6	2 - 7
Commande du pied rotatif 87493	2 - 8	2 - 9
Bloc d'alimentation TVO	2 - 10	2 - 11
Bloc d'alimentation HDR	2 - 12	2 - 13
Adapteur VGA-/IR	2 - 14	2 - 15
Expansion S link	2 - 16	2 - 17
Filtre d'alimentation	2 - 18	2 - 18
Émetteur HA 433MHz	2 - 19	2 - 19
Expansion audio	2 - 20	2 - 20
Tuner de hyperbande 87271.051	2 - 21	2 - 27
Tuner de hyperbande 87345.060	2 - 23	2 - 27
Tuner de hyperbande 87507.051	2 - 25	2 - 27
Tuner de hyperbande 87346.050	2 - 29	2 - 31
Bloc d'alimentation	2 - 33	2 - 35
Module Dolby Digital AC3	2 - 39	2 - 41
Amplificateur bassa	2 - 43	2 - 45
Unité SAT 6	2 - 49	2 - 33
Unité Twin SAT 6	2 - 31	2 - 53
Récepteur Panel Data	3 - 45	2 - 55
Rear Board	3 - 45	2 - 57
Rear Board US	3 - 45	2 - 61
Commande du pied rotatif 88199	2 - 65	2 - 67

Chapitre 3 Liste des pléces de rechange

Correspondances des modules ..... 3 - 1
Spheros 42 HD ..... 3 - 3
Spheros Stand ..... 3 - 5
Spheros 42 HD US ..... 3 - 6
Platine Panel Audio ..... 3 - 4
Récepteur Panel Data ..... 3 - 8
Tuner / FI ..... 3 - 9
Interrupteur d'alimentation ..... 3 - 10
Platine signal ..... 3 - 13
Platine signal US ..... 3 - 17
Platine scaler ..... 3 - 21
Rear Board US ..... 3 - 23
Rear Board ..... 3 - 24
Module DIS ..... 3 - 25
Bloc d'alimentation ..... 3 - 25
Filtre d'alimentation ..... 3 - 27
Télécommando FB 10 ..... 3 - 27
Commande du pied rotatif 87493 ..... 3 - 28
Amplificateur bassa ..... 3 - 28
DVB2 S ..... 3 - 29
Unité SAT 6 / Twin SAT 6 ..... 3 - 31
Bloc d'alimentation TVO ..... 3 - 33
Module TVO 3 ..... 3 - 34
Bloc d'alimentation HDR ..... 3 - 36
Interface HDR ..... 3 - 36
Expansion audio ..... 3 - 37
Module Dolby Digital AC3 ..... 3 - 37
Adapteur VGA-/IR ..... 3 - 38
Émetteur HA 433MHz ..... 3 - 38
Expansion S link ..... 3 - 39
Télécommando RC2 ..... 3 - 40
Commande du pied rotatif 88199 ..... 3 - 41
Succursale LOEWE ..... 3 - 42
Représentation à l'étranger ..... 3 - 43

Appendice

Platine Panel Audio (Schéma et Platine) ..... 3 - 45
Récepteur Panel Data (Schéma) ..... 3 - 45
Platine signal (Schéma et Platine) ..... 3 - 45
Platine scaler (Schéma et Platine) ..... 3 - 45
Rear Board (Schéma) ..... 3 - 45
Décodeur Digital TV (Schéma et Platine) ..... 3 - 45
Module TVO 3 (Schéma et Platine) ..... 3 - 45
Interface HDR (Schéma et Platine) ..... 3 - 45

(I)

Indice

Capitolo 1 Generale

Norme di sicurezza ..... 1 - 11
Aprire e chiudere Box Segnale ..... 1 - 11
Data tecnici ..... 1 - 17
Data tecnici US ..... 1 - 20
Schema connessioni Spheros ..... 1 - 21
Schema Loewe Concertos e Spheros ..... 1 - 24
Schema Loewe Certos/Concertos e Spheros ..... 1 - 25
Schema Loewe Concertos e Spheros US ..... 1 - 26
Schema Loewe Certos/Concertos e Spheros US ..... 1 - 27
Strade segnale video ..... 1 - 28
Comandi dell modo di servizio ..... 1 - 29
Tabella byte delle opzioni ..... 1 - 31
Menu di servizio ..... 1 - 34
Menu TV ..... 1 - 40
Menu informazione principale ..... 1 - 44

Capitolo 2 Schéma d' électrique et plan de comp.

	Schéma,	Platine
Interrutrtore di rete	2 - 1	2 - 1
Telecomando FB 10	2 - 2	2 - 3
Telecomando RC2	2 - 4	2 - 5
Modulo DIS	2 - 6	2 - 7
Comando su base rotante 87493	2 - 8	2 - 9
Sezione rete TVO	2 - 10	2 - 11
Sezione rete HDR	2 - 12	2 - 13
Adattatore VGA-/IR	2 - 14	2 - 15
Espansione S Link	2 - 16	2 - 17
Filtro di rete	2 - 18	2 - 18
Trasmittente HA 433MHz	2 - 19	2 - 19
Espansione audio	2 - 20	2 - 20
Tuner di iperbanda 87271.051	2 - 21	2 - 27
Tuner di iperbanda 87345.060	2 - 23	2 - 27
Tuner di iperbanda 87507.051	2 - 25	2 - 27
Tuner di iperbanda 87346.050	2 - 29	2 - 31
Sezione rete	2 - 33	2 - 35
Modulo Dolby Digital AC3	2 - 39	2 - 41
Amplificatore dei bassi	2 - 43	2 - 45
Unità SAT 6	2 - 49	2 - 53
Unità Twin SAT 6	2 - 51	2 - 53
Ricevitore Panel Data	3 - 45	2 - 55
Rear Board	3 - 45	2 - 57
Rear Board	3 - 45	2 - 61
Comando su base rotante 88199	2 - 65	2 - 67

Capitolo 3 Lista ricambi

Ordinamento dei gruppi ..... 3 - 1
Spheros 42 HD ..... 3 - 3
Spheros Stand ..... 3 - 5
Spheros 42 HD US ..... 3 - 6
Piastra Panel Audio ..... 3 - 7
Ricevitore Panel Data ..... 3 - 8
Tuner / FI ..... 3 - 9
Interrutrtore di rete ..... 3 - 10
Piastra segnale ..... 3 - 13
Piastra segnale US ..... 3 - 17
Piastra scaler ..... 3 - 21
Rear Board US ..... 3 - 23
Rear Board ..... 3 - 24
Modulo DIS ..... 3 - 25
Sezione rete ..... 3 - 25
Filtro di rete ..... 3 - 27
Telecomando FB 10 ..... 3 - 27
Comando su base rotante 87493 ..... 3 - 28
Amplificatore dei bassi ..... 3 - 28
DVB2 S ..... 3 - 29
Unità SAT 6 / Twin SAT 6 ..... 3 - 31
Sezione reteTVO ..... 3 - 33
Modulo TVO 3 ..... 3 - 34
Sezione rete HDR ..... 3 - 36
Interface HDR ..... 3 - 36
Espansione audio ..... 3 - 37
Modulo Dolby Digital AC3 ..... 3 - 37
Adattatore VGA-/IR ..... 3 - 38
Trasmittente HA 433MHz ..... 3 - 38
Espansione S Link ..... 3 - 39
Telecomando RC2 ..... 3 - 40
Comando su base rotante 88199 ..... 3 - 41
Succursale LOEWE ..... 3 - 42
Rappresentanza all'estero ..... 3 - 43

Appendice

Piastra Panel Audio (Schema e Piastra) ..... 3 - 45
Ricevitore Panel Data(Schema e Piastra) ..... 3 - 45
Piastra segnale (Schema e Piastra) ..... 3 - 45
Piastra scaler (Schema e Piastra) ..... 3 - 45
Rear Board (Schema) ..... 3 - 45
Decodificatore Digital TV (Schema e Piastra) ..... 3 - 45
Modulo TVO 3 (Schema e Piastra) ..... 3 - 45
Interface HDR (Schema e Piastra) ..... 3 - 45

Ⓔ

Tabla de contenido

Capítulo 1 Generalidades

Normas de seguridad ..... 1 - 12
Abrir Y cerrar la Box Señal ..... 1 - 12
Datos técnicos ..... 1 - 18
Datos técnicos ..... 1 - 20
Diagrama de conexiones Spheros ..... 1 - 21
Diagrama Loewe Concertos e Spheros ..... 1 - 24
Diagrama Loewe Certos/Concertos e Spheros ..... 1 - 25
Diagrama Loewe Concertos e Spheros US ..... 1 - 26
Diagrama Loewe Certos/Concertos e Spheros ..... 1 - 27
Camino de señal video ..... 1 - 28
Comandos del modo Service ..... 1 - 29
Tabla de bytes de opciones ..... 1 - 31
Menú Service ..... 1 - 34
Menú de televisión ..... 1 - 40
Menú principal ..... 1 - 44

Capítulo 2 Esquema de conexiones y placas de circuito impreso

	Esquema	Placa
Interruptor de la red	2 - 1	2 - 1
Mando a distancia FB 10	2 - 2	2 - 3
Mando a distancia RC2	2 - 4	2 - 5
Módulo DIS	2 - 6	2 - 7
Pedal giratorio de control 87493	2 - 8	2 - 9
Equipo de alimentación TVO	2 - 10	2 - 11
Equipo de alimentación HDR	2 - 12	2 - 13
Adaptador VGA-/IR	2 - 14	2 - 15
Expansión S Link	2 - 16	2 - 17
Filtro de alimentación	2 - 18	2 - 18
Transmisor HA 433MHz	2 - 19	2 - 19
Expansión audio	2 - 20	2 - 20
Sintonizador para hiperbanda 87271.051	2 - 21	2 - 27
Sintonizador para hiperbanda 87345.060	2 - 23	2 - 27
Sintonizador para hiperbanda 87507.051	2 - 25	2 - 27
Sintonizador para hiperbanda 87346.050	2 - 29	2 - 31
Equipo de alimentación	2 - 33	2 - 35
Módulo Dolby Digital AC3	2 - 39	2 - 41
Amplificador de graves	2 - 43	2 - 45
Unidad SAT 6	2 - 49	2 - 53
Unidad Twin SAT 6	2 - 51	2 - 53
Receptor de Panel Data	3 - 45	2 - 55
Rear Board	3 - 45	2 - 57
Rear Board US	3 - 45	2 - 61
Pedal giratorio de control 88199	2 - 65	2 - 67

Capítulo 3 Lista de piezas de recambio

Vista general de módulos ..... 3 - 1
Spheros 42 HD ..... 3 - 3
Spheros Stand ..... 3 - 5
Spheros 42 HD US ..... 3 - 6
Tarjeta Panel Audio ..... 3 - 7
Ricevitore Panel Data ..... 3 - 8
Tuner / AF ..... 3 - 9
Interruptor de la red ..... 3 - 10
Tarjeta de señales ..... 3 - 13
Tarjeta de señales US ..... 3 - 17
Tarjeta scaler ..... 3 - 21
Rear Board US ..... 3 - 23
Rear Board ..... 3 - 24
Módulo DIS ..... 3 - 25
Equipo de alimentación ..... 3 - 25
Filtro de alimentación ..... 3 - 27
Mando a distancia FB 10 ..... 3 - 27
Pedal giratorio de control 87493 ..... 3 - 28
Amplificatore dei bassi ..... 3 - 28
DVB2 S ..... 3 - 29
Unidad SAT 6 / Twin SAT 6 ..... 3 - 31
Equipo de alimentación TVO ..... 3 - 33
Módulo TVO 3 ..... 3 - 33
Equipo de alimentación HDR ..... 3 - 36
Interface HDR ..... 3 - 36
Expansión audio ..... 3 - 37
Módulo Dolby Digital AC3 ..... 3 - 37
Adaptador VGA-/IR ..... 3 - 38
Transmisor HA 433MHz ..... 3 - 38
Expansión S Link ..... 3 - 39
Mando a distancia RC2 ..... 3 - 40
Pedal giratorio de control 88199 ..... 3 - 41
Delegaciones LOEWE ..... 3 - 42
Delegaciones en el extranjero ..... 3 - 43

Anexo

Tarjeta Panel Audio (Esquema de conexiones y placas de circuito impreso) ..... 3 - 45
Receptor de Panel Data (Esquema de conexiones) ..... 3 - 45
Tarjeta de señales (Esquema de conexiones y placas de circuito impreso) ..... 3 - 45
Tarjeta de sscaler (Esquema de conexiones y placas de circuito impreso) ..... 3 - 45
Rear Board (Esquema de conexiones) ..... 3 - 45
Decodficador Digital TV (Esquema de conexiones y placas de circuito impreso) ..... 3 - 45
Módulo TVO 3 (Esquema de conexiones y placas de circuito impreso) ..... 3 - 45
Interface HDR (Esquema de conexiones y placas de circuito impreso) ..... 3 - 45

NL

Inhoudsopgave

Hoofdstuk 1 Algemeen

Veiligheidsmaatregelen ..... 1 - 13
Sein Box openen en sluiten ..... 1 - 13
Technische gegevens ..... 1 - 19
Technische gegevens US ..... 1 - 20
Bedradingsschema Spheros ..... 1 - 21
Bedradingsschema Loewe Concertos e Spheros ..... 1 - 24
Bedradingsschema Loewe Certos/Concertos e Spheros ... 1 - 25
Bedradingsschema Loewe Concertos e Spheros US ..... 1 - 26
Bedradingsschema Loewe Certos/Concertos e Spheros US .. 1 - 27
Video sein weg ..... 1 - 28
Service-mode-functie's ..... 1 - 29
Option Bytes-tabel ..... 1 - 31
Menu Service ..... 1 - 34
Menu TV ..... 1 - 40
Menu Belangrijkste informatie ..... 1 - 44

Hoofdstuk 2 Schakelschema's en printplaten

	Schema's	platen
Netschakelaar	2 - 1	2 - 1
Afstandsbediening FB 10	2 - 2	2 - 3
Afstandsbediening RC2	2 - 4	2 - 5
DIS moduul	2 - 6	2 - 7
Draaivoetbesturing	2 - 8	2 - 9
TVO Voedingseenheid	2 - 10	2 - 11
HDR Voedingseenheid	2 - 12	2 - 13
VGA-/IR-Adapter	2 - 14	2 - 15
S Link expansie	2 - 16	2 - 17
Netfilter	2 - 18	2 - 18
HA 433MHz Zender	2 - 19	2 - 19
Audio expansie	2 - 20	2 - 20
Hyperband-tuner 87271.051	2 - 21	2 - 27
Hyperband-tuner 87345.060	2 - 23	2 - 27
Hyperband-tuner 87507.051	2 - 25	2 - 27
Hyperband-tuner 87346.050	2 - 29	2 - 31
Voedingseenheid	2 - 33	2 - 35
Dolby Digital AC3 moduul	2 - 39	2 - 41
Basversterker	2 - 43	2 - 45
SAT 6 eenheid	2 - 49	2 - 53
Twin SAT 6 eenheid	2 - 51	2 - 53
Panel Data Ontvanger	3 - 45	2 - 55
Rear Board	3 - 45	2 - 57
Rear Board US	3 - 45	2 - 61
Draaivoetbesturing	2 - 43	2 - 45

Hoofdstuk 3 Onderdelenlijsten

Overzicht van de modules ..... 3 - 1
Spheros 42 HD ..... 3 - 3
Spheros Stand ..... 3 - 5
Spheros 42 HD US ..... 3 - 6
Panel Audio Board ..... 3 - 7
Panel Data Receiver ..... 3 - 8
Tuner / MF ..... 3 - 9
Netschakelaar ..... 3 - 10
Signal Board ..... 3 - 13
Signal Board US ..... 3 - 17
Scaler Board ..... 3 - 21
Rear Board US ..... 3 - 23
Rear Board ..... 3 - 24
DIS moduul ..... 3 - 25
Voedingseenheid ..... 3 - 25
Mains filter ..... 3 - 27
Afstandsbediening FB 10 ..... 3 - 27
Draaivoetbesturing 87493 ..... 3 - 28
Basversterker ..... 3 - 28
DVB2 S ..... 3 - 29
SAT 6 / Twin SAT 6 eenheid ..... 3 - 31
TVO Voedingseenheid ..... 3 - 33
TVO 3 moduul ..... 3 - 34
HDR Voedingseenheid ..... 3 - 36
HDR Interface ..... 3 - 36
Audio expansie ..... 3 - 37
Dolby Digital AC3 moduul ..... 3 - 37
VGA-/IR Adapter ..... 3 - 38
HA 433MHz Zender ..... 3 - 38
S Link expansie ..... 3 - 39
Afstandsbediening RC2 ..... 3 - 40
Draaivoetbesturing 88199 ..... 3 - 41
LOEWE-vestigingen ..... 3 - 42
Vertegenwoordigingen in het buitenland ..... 3 - 43

Appendix

Panel Audio Board (schakelschema + printplaat) ..... 3 - 45
Panel Data Ontvanger (Schematic) ..... 3 - 45
Signal Board (schakelschema + printplaat) ..... 3 - 45
Scaler Board (schakelschema + printplaat) ..... 3 - 45
Rear Board(schakelschema) ..... 3 - 45
Digital TV Decoder (schakelschema + printplaat) ..... 3 - 45
TVO 3 moduul (schakelschema + printplaat) ..... 3 - 45
HDR Interface (schakelschema + printplaat) ..... 3 - 45

Ⓓ

Hinweis zum Schutz gegen Elektrostatik

1. **Elektrostatisch gesicherte MOS-Arbeitsplätze.**

   Der Umgang mit gegen Elektrostatik empfindlichen Bauteilen muß an einem elektrostatisch gesicherten MOS-Arbeitsplatz erfolgen. Ein elektrostatisch gesicherter MOS-Arbeitsplatz erdet über Entladungswiderstände sämtliche leitende Materialien einschließlich der Person. Nichtleiter werden durch Luftionisation entladen. Die Integration von Lötkolben und Meßgeräten in den gesicherten MOS-Arbeitsplatz ist nur mit Trenntrafo in jedem der verwendeten Geräte möglich. Die Meßgeräte-Massen werden ebenfalls mit Entladungs-widerständen geerdet.

2. **Gesicherte Verpackung durch leitfähige Materialien.**

   Zum Schutz gegen Elektrostatik werden elektrisch leitende Kunststoffe für Verpackung und Transportmittel verwendet. Leitende Kunststoffe gibt es als schwarze oder transparente Schutzbeutel, Schaumstoff, Folien und als Behälter.
   Empfindliche Bauteile dürfen nur am gesicherten MOS-Arbeits-platz aus der Verpackung entfernt bzw. verpackt werden.

Sicherheitshinweise/Vorschriften

1. Instandsetzungen, Änderungen und Prüfung netzbetriebener elektronischer Geräte und deren Zubehör dürfen nur von fachkundigen Personen ausgeführt werden.
2. Es gelten die Vorschriften und Sicherheitshinweise nach VDE 0701, Teil 200, und die Vorschriften und Sicherheitshinweise des jeweiligen Landes!
3. VDE 0701, Teil 200, beinhaltet Vorschriften zur Instandsetzung, Änderung und Prüfung netzbetriebener elektronischer Geräte und deren Zubehör.
4. Vor der Auslieferung des Geräts muß eine Sichtprüfung des Geräts und der Anschlußleitungen (und soweit vorhanden, des Schutzleiters), und die Messung des Isolationswiderstandes und des Ersatz-Ableitstromes nach VDE 0701, Teil 200, durchgeführt werden. Der niederohmige Durchgang des Schutzleiters ist durch Messung laut Vorschrift VDE 0701, Teil 1, nachzuweisen.
5. Die Vorschriften des jeweiligen Landes sind zusätzlich zu beachten.
6. Bauteile mit dem Symbol ⚠ gekennzeichnet, dürfen nur durch Originalteile ersetzt werden.

Hinweis:

Reinigungsmittel für die Scheibe von Plasma TV

Für die Reinigung der Scheibe darf nicht jedes Mittel benutzt werden, deshalb liegt im Karton des Displays eine Flasche Reinigungsmittel mit Anwendungshinweis bei. Bitte verwenden Sie ausschließlich nur diesen Glasreiniger.

Signal Box öffnen

Ausrasten der Frontklappe der Signal Box

Nehmen Sie ein Vlies, Tuch oder eine Decke als Unterlage. Legen Sie die Signal Box vor sich auf den Tisch. Achten Sie darauf, daß die Frontklappe der Signal Box etwas über die Tischkante ragt. Drücken Sie auf die geschlossene Frontklappe senkrecht nach oben. Die Frontklappe rastet an den vier Zahnsegmenten aus (Abb. 1).
Entfernen Sie die sieben Schrauben aus der Unterseite der Signal Box wie in der nachfolgenden Abb. 2, Pfeile **S**, dargestellt. Anschließend stellen Sie die Signal Box auf die Gummifüße der Bodenplatte und ziehen das Gehäuseoberteil nach vorne ab.

Signal Box schließen

Montieren Sie das Gehäuseoberteil der Signal Box und achten Sie darauf, dass die Bedienknöpfe an der Vorderseite durch die Bohrungen austreten können.

Legen Sie die Signal Box auf die Oberseite und drehen Sie die sieben Schrauben auf der Unterseite wieder ein (siehe Abb. 2). Rasten Sie die Frontklappe in die Lagerschalen des Gehäuses ein. Beachten Sie dazu Abb. 3.
Abschließend führen Sie eine Funktions und Sicherheitskontrolle durch.

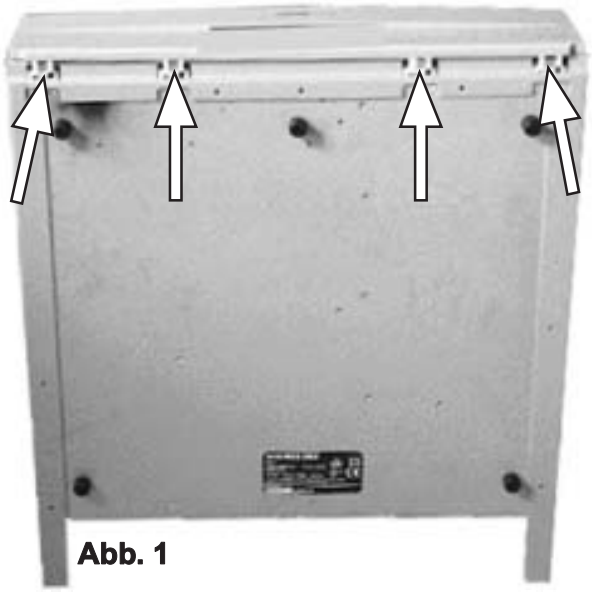

Abb. 1

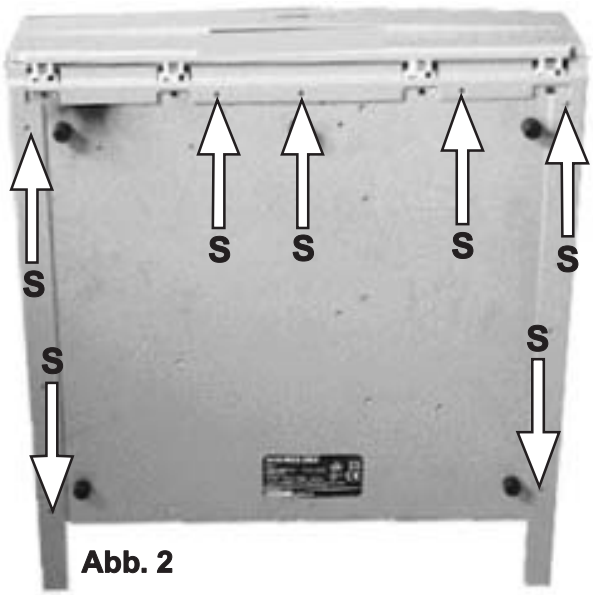

Abb. 2

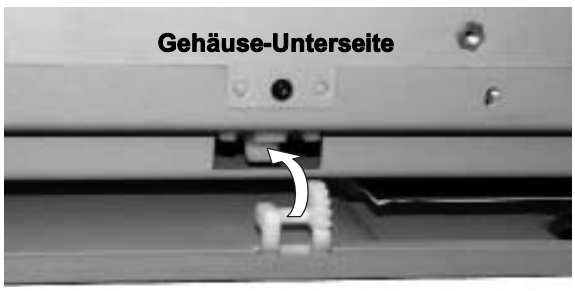

Abb. 3

GB

Note on electrostatic shielding

1. Electrostatically shielded MOS workstations

Components sensitive to electrostatic discharge must be handled at workstation with electrostatic shielding. An electrostatically shielded MOS workstation is fitted with discharge resistor which earth all conductive materials, including the technician working there. Dielectrics are discharged by air ionisation. The use of soldering irons and measuring equipment at shielded workstation is only possible in conjunction with isolating transformer in each of the devices used. Measuring equipment chassis are also earthed with discharge resistors.

2. Shielded packaging using conductive materials

To protect against electrostatic charges, electrically conductive plastics are used for packaging and transport purposes. Conductive plastics are available in the form of transparent protective bags, foam plastic, film sheeting or containers. Sensitive components requiring the use of protective packaging must only be packed and unpacked at shielded workstations.

Safety warnings/regulations

1. The repair, modification and testing of mains-operated electronic devices and their accessories must only be performed by qualified persons.
2. It is necessary to follow the regulations and safety warnings to VDE 0701, part 200, as well as the regulations and safety warnings applicable in the country concerned.
3. VDE 0701, Part 2, contains regulations on the repair, modification and testing of mains-operated electronic devices and their accessories.
4. Before delivery, the device and the connecting leads (including any protective earth conductor fitted) must undergo visual inspection, and the insulation resistance and the equivalent leakage current must be measured according to VDE 0701, part 200. The low-resistance continuity of the protective earth conductor must be verified by measurement to VDE regulation 0701, part 1.
5. The regulations of the country concerned must also be observed.
6. Only genuine parts must be used for replacing components marked with the symbol ⚠ .

Note:

Cleaning agent for the Plasma TV screen

You cannot use just any agent to clean the screen, therefore a bottle of cleaning fluid is packed in the box with instructions for use. Please only use this glass cleaner.

Opening the Signal Box

Releasing the front flap of the Signal Box

Use a mat, cloth or blanket as underlay. Place the Signal Box on the table in front of you. Ensure that the Signal Box's front flap projects a little over the table edge. Press vertically upwards on the closed front flap. The front flap comes away from the four toothed segments (Fig. 1). Remove the seven screws from the underside of the Signal Box as illustrated in Fig. 2 below, arrow **S**.Then stand the Signal Box on the rubber feet of its base and pull the top part of the casing off to the front.

Closing the Signal Box

Fit the top of the Signal Box's casing, ensuring that the control knobs can emerge through the holes at the front.
Lay the Signal Box on its top and retighten the seven screws on the underside (see Fig. 2). Engage the front flap in the casing bearing-shells, noting Fig. 3.
Finally test functioning and safety.

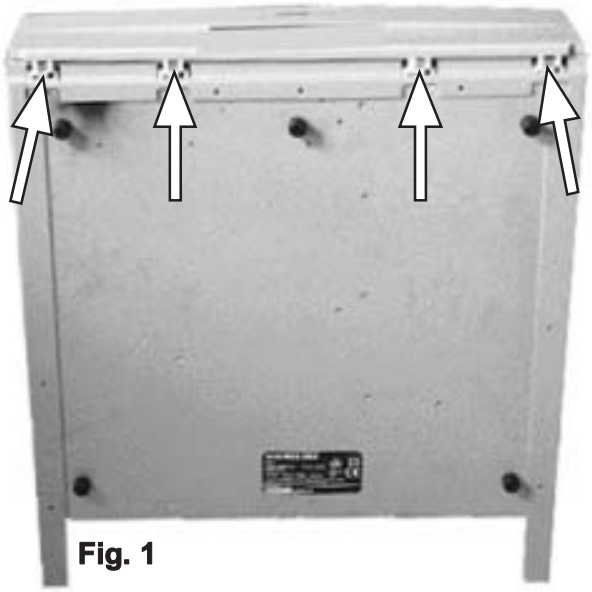

Fig. 1

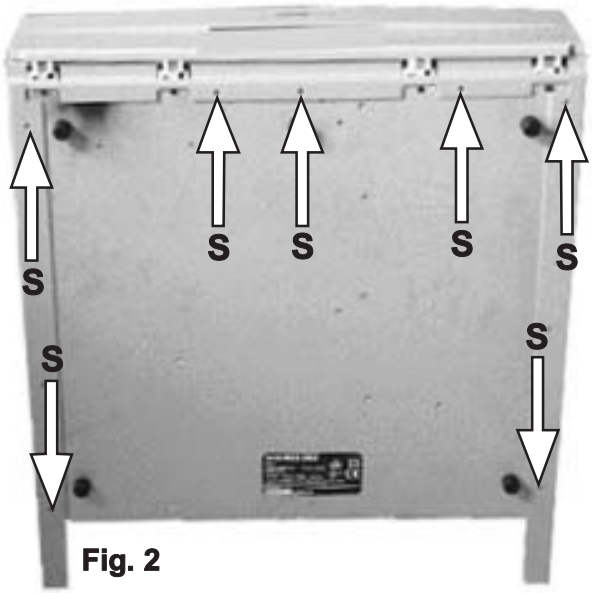

Fig. 2

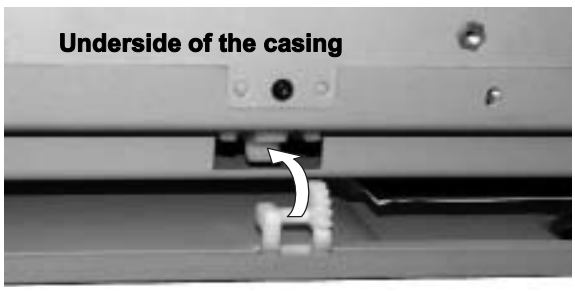

Fig. 3

Ⓕ

Recommandations pour la protection con tre les charges électrostatiques

1. Postes de travail MOS protégés électrostatiquement

La manipulation de composants sensibles aux charges électrostatiques doit impérativement se faire a un poste de travail MOS protégé électrostatiquement. Un tel poste de travail MOS protégé électrostatiquement met tous les matéraux conducteurs à la masse par l'intermédiaire de résistances de décharge, y compris la personne qui y travaille. Les nonconducteurs sont déchargés par ionisation de l'air. L'intégration de fers 3 souder et d'appareils de mesure dans le poste de travail MOS protégé électrostatiquement n'est admissible que par l'intermédiaire de transformateurs de séparation intégrés à chacun des appareils. Les terres des appareils de mesure sont également mises 3 la masse par l'intermédiaire de résistance de décharge.

2. Emballages de sécurité faits de matériaux conducteurs

Pou les protéger contre les charges électrostatiques, les com-posants sensibles sont emballes et transportes dans des matières plastiques conductrices d'électricité. Les matières plastiques conductrises existent en tant que sachets de protection noirs ou transparents, mousses, feuilles et aussi en tant que conteneurs. Les composants sensibles ne doivent être sortis de leu emballage conducteur ou y être emballes qu'au poste de travail MOS électrostatiquement protégé.

Consignes et prescriptions de sécurité

1. Les remises en état, modifications et examen d'appareils électroniques exploités sur réseau, et leurs accessoires, ne doivent être exécutés que par des professionnels.
2. On appliquera les prescriptions et consignes de sécurité selon VDE 0701, partie 200, et les prescriptions et consignes de sécurité du pays respectif!
3. VDE 0701, partie 200, comporte des prescriptions sur la remise en état, modification et examen d'appareils électroniques exploités sur réseau, et leurs accessoires.
4. Avant la livraison de l'appareil, il faut effectuer un examen visuel de l'appareil et câbles de branchement (et si existant de la terre), et la mesure de la résistance d'isolation et du courant de fuite de remplacement selon VDE 0701, partie 200. Le passage de basse impédance de la terre doit être démontré par une mesure conformément à la prescription VDE 0701, partie 1.
5. Les prescriptions du pays respectif doivent être également observées.
6. Les éléments caractérisés avec le symbole ⚠ ne doivent être remplacés que par des pièces originales.

Consigne:

Nettoyeur pour le verre de la TV plasma

Pour le nettoyage de la plaque, il ne faut pas utiliser n'importe quel produit. C'est pourquoi le carton du display contient une bouteille de nettoyeur avec consigne d'utilisation. Veuillez n'utiliser que ce nettoyeur de vitre.

Ouverture de le Box Signal

Dégagement du volet avant de le Box Signal

Placez un tissu ou une couverture sous le Box Signal. Placez le Box Signal devant vous sur la table.

Veillez à ce que le volet avant de le Box Signal dépasse légèrement du rebord de la table. Pressez verticalement vers le haut sur le volet avant fermé. Le volet avant se dégage au niveau des quatre segments dentés (Fig. 1).

Enlevez les sept vis situées sous le Box Signal comme indiqué sur la figure 2 suivante, flèche **S**. Placez ensuite le Box Signal sur ses pieds en caoutchouc de la plaque de fond et tirez vers l'avant la partie supérieure du boîtier.

Fermeture de le Box Signal

Montez la partie supérieure du boîtier de le Box Signal et veillez à ce que les boutons de commande placés à l'avant puissent passer à travers les trous.

Placez le Box Signal sur la partie supérieure et vissez de nouveau les sept vis sur la partie inférieure (voir figure 2). Enclenchez le volet avant dans les logements de support du boîtier. Reportez-vous pour cela à la figure 3.

Ensuite, effectuez un contrôle de fonctionnement et de sécurité.

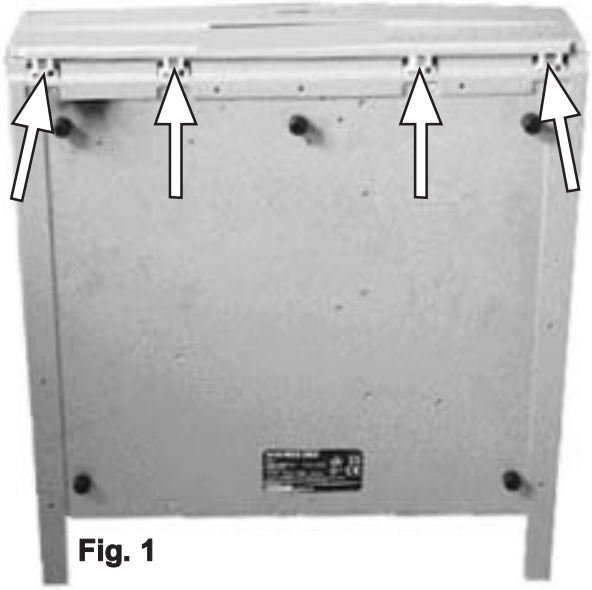

Fig. 1

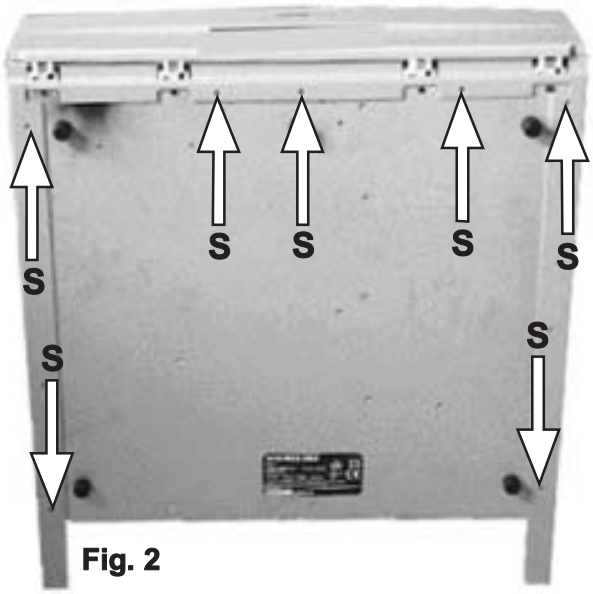

Fig. 2

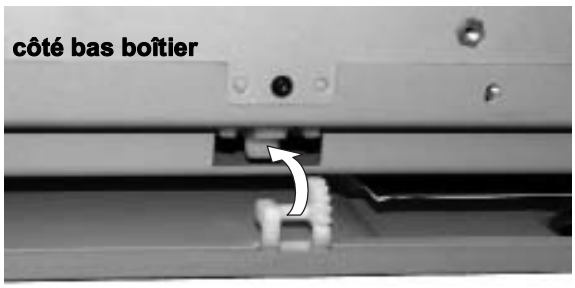

Fig. 3

(I)

Nota per la protezione da scariche elettrostatiche

1. Posti di lavoro MOS protetti elettrostaticamente

La manipolazione di componenti sensibili alle scariche elettrostatiche deve essere eseguita a posti di lavoro MOS protetti da queste scariche. Un posto di lavoro MOS protetto dalle scariche elettrostatiche convoglia a terra tutti i materiali conduttori compresa la persona mediante resistenze di scarica. Gli isolatori vengono scaricati mediante ionizzazione dell'aria. L'integrazione di saldatoi e apparecchi di misura nel posto di lavoro MOS protetto é possibile solo attraverso trasformatori di separazione in ogni apparecchio usato. Anche le massa degli apparecchi di misura vengono scaricate a terra mediante resistente di scarica.

2. Imballaggio protetto mediante materiali conduttori

Per proteggere le componenti dalle scariche elettrostatiche vengono usati degli imballaggi e dei mezzi di trasporto di materiale sintetico conduttore. Esistono imballaggi di materiale sintetico conduttore sottoforma di sacchetti di protezione trasparenti o neri, materiale schiumoso, fogli e contenitori.
Componenti sensibili devono essere tolti, risp. messi negli imballaggi di materiale conduttore solo in un posto di lavoro MOS protetto.

Note per la sicurezza/disposizioni

1. Riparazioni, modifiche e controlli su apparecchiature elettroniche ed accessori collegati alla rete elettrica devono essere eseguiti esclusivamente da personale esperto.
2. Si applicano le disposizioni e le note per la sicurezza della norma VDE 0701, parte 200, e quelle del Paese di installazione.
3. VDE 0701, parte 200, riporta le disposizioni per le riparazioni, modifiche e controlli su apparecchiature elettroniche ed accessori collegati alla rete elettrica.
4. Prima della consegna, si deve effettuare un controllo visivo dell'apparecchio e dei cavi di collegamento (anche del conduttore di protezione, se presente) nonchè la misurazione della resistenza di isolamento e della corrente deviata sostitutiva secondo la norma VDE 0701, parte 200. La continuità a basso valore ohmico del conduttore di protezione va dimostrata secondo la norma VDE 0701, parte 1.
5. Si devono rispettare anche le disposizioni relative in vigore nel Paese di installazione.
6. Componenti contrassegnati con il simbolo ⚠ devono essere sostituiti solo con ricambi originali.

Nota:

Detersivo per il vetro del televisore al plasma

Per la pulizia del vetro non si deve utilizzare qualsiasidetergente, per questo nella scatola di cartone del display si trova una bottiglia di detersivo con le istruzioni per l'uso. Siete pregati di utilizzare esclusivamente questo detersivo per vetro.

Aprire Box Segnale

Come disinnestare lo sportellino frontale del Box Segnale
Utilizzate un panno, una salvietta o una coperta come base d'appoggio. Appoggiate Box Segnale davanti a voi sul tavolo. Prestate attenzione a che lo sportellino del Box Segnale sporga un po' rispetto al bordo del tavolo. Premete sullo sportellino frontale ancora chiuso con un movimento verticale verso l'altro. Lo sportellino frontale si disinnesterà dai quattro settori dentati (figura 1).
Asportate le sette viti sul fondo del Box Segnale, come rappresentato di seguito figura 2, freccia **S**. Infine appoggiate Box Segnale sui piedini di gomma della base e asportate la parte superiore del rivestimento sfilandolo in avanti.

Chiudere Box Segnale

Montate la parte superiore del rivestimento delBox Segnale e fate attenzione a che i pulsanti di comando sul lato anteriore possano infilarsi negli appositi fori.
Appoggiate Box Segnale sul lato superiore e avvitate nuovamente le sette viti sul lato inferiore (vedi figura 2). Inserite lo sportellino frontale nelle sue bronzine. Fate riferimento figura 3.
Infine eseguite un controllo per accertarvi delle condizioni di funzionamento e sicurezza.

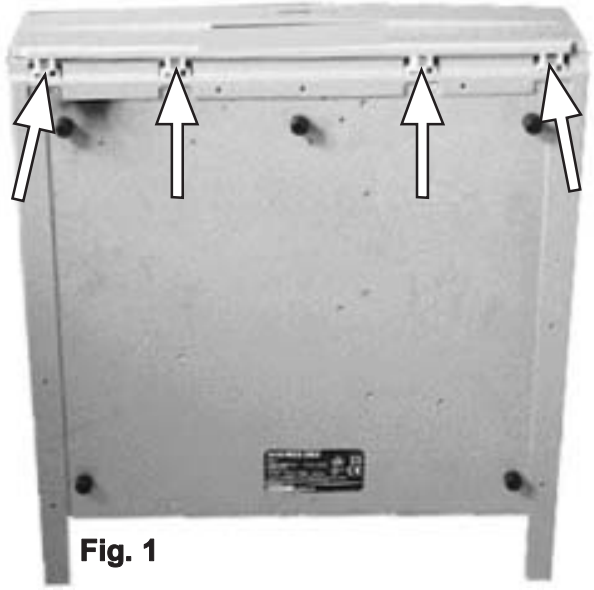

Fig. 1

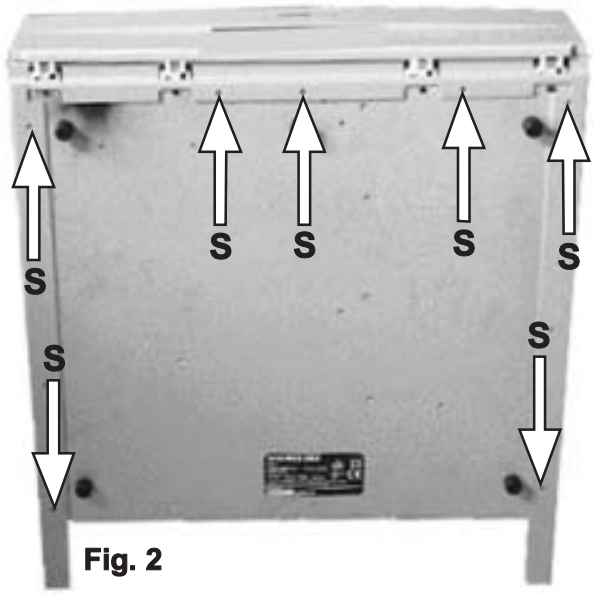

Fig. 2

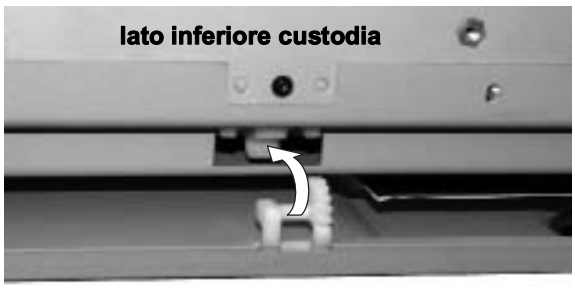

Fig. 3

Advertencia para la protección contra cargas electrostáticas

1. **Protección contra cargas electrostáticas en puestos de manipulación de módulos MOS**

   La manipulación de piezas sensibles contra cargas electrostáticas debe realizarse en puestos de manipulación de módulos MOS protegidos contra dichas cargas.
   Para que un puesto de manipulación de módulos MOS esté protegido contra descargas electrostáticas, todos los materiales conductores, incluído el operario, deben conectarse a tierra mediante resistencias de descarga. Los elementos no conductores deben descargarse mediante un ionizador de aire. La integración de soldadores y aparatos de medición en los puestos de manipulación de módulos MOS sólo se puede realizar con transformadores separadores en cada aparato utilizado. También deben conectarse a tierra las masas de los aparatos de medición utilizando resistencias de descarga.

2. **Embalaje protegido con materiales conductores**

   Para la protección contra las cargas electrostáticas se utilizan materiales sintéticos conductores para el embalaje y el transporte. Los materiales sintéticos conductores están disponibles en forma de bolsas protectoras negras o transparentes, gomaespuma, películas y envases.
   Las piezas electrostáticamente sensibles deben embalarse y/o desembalarse solamente en puestos de manipulación de módulos MOS.

Advertencias y normas de seguridad

1. Las puestas a punto, cambios y revisiones de aparatos electrónicos alimentados por la red y sus accesorios, sólo deben realizarse por personas especializadas.
2. Son aplicables las advertencias y normas de seguridad detalladas en la norma VDE 0701, apartado 200 y las correspondientes de cada país.
3. El apartado 200 de la norma VDE 0701 describe las puestas a punto, cambios y revisiones de aparatos electrónicos alimentados por la red y sus accesorios.
4. Antes de efectuar el suministro del aparato debe realizarse una comprobación visual del mismo y de las líneas de conexión (y, en su caso, de la línea protectora), así como una medición de la resistencia de aislamiento y de la corriente sustitutiva de escape según VDE 0701, apartado 200. Debe verificarse la baja resistencia de la línea protectora recogida en la norma VDE 0701, apartado 1.
5. Se han de tener en cuenta además las normas de los países correspondientes.
6. Las piezas marcadas con el símbolo ⚠ sólo podrán reemplazarse por piezas originales.

Nota:

Producto de limpieza para la pantalla de televisión Plasma.

Para limpiar la pantalla no se debe utilizar cualquier producto; por eso en la caja de la pantalla se incluye un frasco de producto limpiador con instrucciones de uso. Utilice únicamente este limpiacristales.

Abrir la Box Señal

Desencajar la tapa frontal de la Box Señal
Coloque un paño, una toalla o sábana como superficie de apoyo.
Ponga la Box Señal volteada sobre la mesa. Preste atención a que la tapa frontal de la Box Señal sobresalga del borde de la mesa. Empuje la tapa frontal cerrada perpendicularmente hacia arriba. La tapa frontal se desencajará de los cuatro segmentos dentados (fig 1).
Quite los siete tornillos de la cara inferior de la Box Señal, como se representa en la figura 2, flecha **S**. Coloque a continuación la Box Señal sobre las patas de caucho de su placa base y saque la cubierta superior hacia adelante.

Cerrar la Box Señal

Monte la parte superior de la cubierta de la Box Señal. Tenga cuidado de que los botones de mando salgan por los orificios de la parte delantera. Coloque la Box Señal sobre su cara superior y atornille de nuevo los siete tornillos de la cara inferior (véase fig. 2). Encaje la tapa frontal en sus cavidades de apoyo en la cubierta. Observe la figura 3.
Para finalizar, efectúe un control de seguridad y funcionamiento.

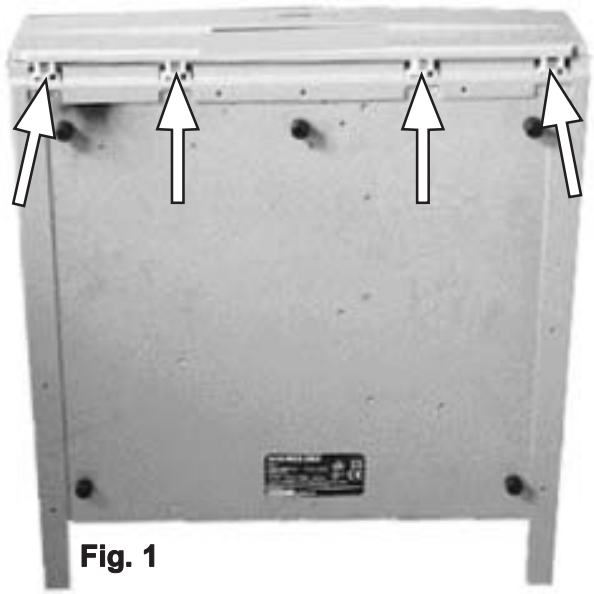

Fig. 1

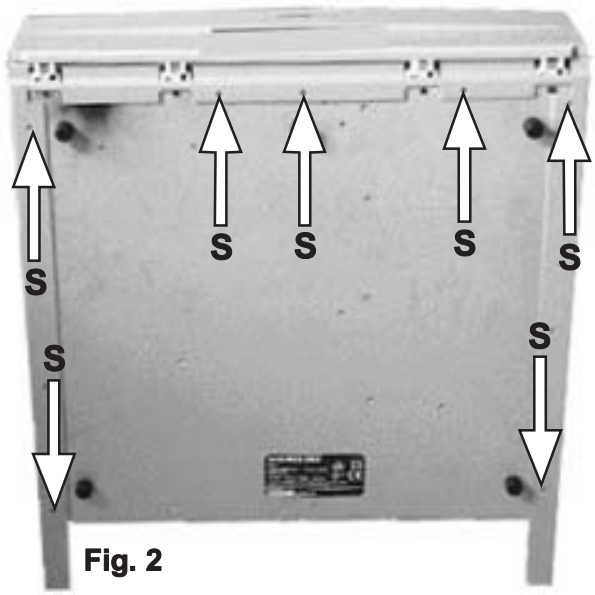

Fig. 2

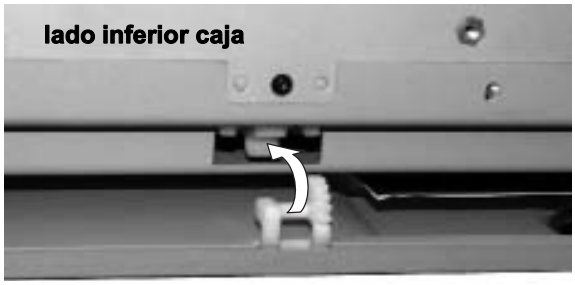

Fig. 3

NL

Aanwijzing ter bescherming tegen elektrostatica

1. Elektrostatisch beveiligde MOS-werkplekken.

De omgang met voor elektrostatica gevoelige componenten moet op een elektrostatisch beveiligde MOS-werkplek plaatsvinden.
Bij een elektrostatisch beveiligde MOS-werkplek worden alle geleidende materialen en de persoon zelf via ontladingsweerstanden geaard. Niet-geleiders worden door luchtionisatie ontladen. De integratie van soldeerbouten en meetapparaten in de beveiligde MOS-werkplek is alleen met een scheidingstransformator in elk van de gebruikte apparaten mogelijk. De massa's van de meetapparaten worden eveneens met ontladingsweerstanden geaard.

2. Veilige verpakking door geleidende materialen.

Ter bescherming tegen elektrostatica worden elektrisch geleidende kunststoffen voor de verpakking en de transportmiddelen gebruikt. Geleidende kunststoffen zijn als zwarte of transparante beschermzakjes, schuimstof, folie en als container verkrijgbaar.
Gevoelige componenten mogen alleen op de beveiligde MOS-werkplek uit de verpakking worden gehaald resp.worden verpakt.

Veiligheidsinstructies/voorschriften

1. Elektronische apparaten met netvoeding en hun toebehoren mogen uitsluitend door vakkundige personen worden gerepareerd, gewijzigd en gecontroleerd.
2. De voorschriften en veiligheidsinstructies volgens VDE 0701, deel 200, en de voorschriften en veiligheidsinstructies van het desbetreffende land zijn van kracht!
3. VDE 0701, deel 200, bevat de voorschriften voor de reparatie, de wijziging en de controle van elektronische apparaten met netvoeding en hun toebehoren.
4. Voordat het toestel wordt afgeleverd, moeten het toestel en de aansluitleidingen (en voor zover aanwezig, de aarddraad) aan een visuele controle worden onderworpen en de isolatieweerstand en de reserve-lekstroom conform VDE 0701, deel 200, worden gemeten. De laagohmige doorgang van de aarddraad moet door meting volgens voorschrift VDE 0701, deel 1, worden aangetoond.
5. Tevens dienen de voorschriften van het desbetreffende land in acht te worden genomen.
6. Componenten die gekenmerkt zijn met het symbool ⚠ , mogen uitsluitend door originele reserveonderdelen worden vervangen.

Aanwijzing:

Reinigingsmiddel voor de glasplaat van de plasma-TV

Voor de reiniging van de glasplaat mag niet elk middel worden gebruikt. In de doos van het display bevindt zich daarom een fles reinigingsmiddel inclusief gebruiksaanwijzing. Gebruik uitsluitend deze glasreiniger.

Sein-Box openen

Losmaken van de frontklep van de Sein-Box
Leg onder de Sein-Box een stuk vlies, een doek of een kleed.
Leg de Sein-Box voor u op tafel. Zorg ervoor dat de frontklep van de Sein-Box een stukje over de rand van de tafel uitsteekt. Druk de gesloten frontklep verticaal omhoog. De frontklep springt aan de vier tandsegmenten los (Afb. 1).
Verwijder de zeven schroeven uit de onderkant van de Sein-Box zoals aangegeven in afb. 2, pijlen **S**, hieronder. Zet de Sein-Box vervolgens neer op de rubberpootjes van de bodemplaat en trek het bovenstuk van de behuizing naar voren toe los.

Sein-Box sluiten

Monteer het bovenstuk van de behuizing van de Sein-Box en zorg ervoor dat de boringen aan de voorkant precies op de plaats van de bedieningsknoppen komen te zitten.
LLeg de master-unit ondersteboven neer en draai de zes schroeven aan de onderkant weer aan (zie afb. 2). Klik de frontklep in de lagerschalen van de behuizing. Zie afb. 3.
Voer tot slot een functionele controle en een veiligheidscontrole uit.

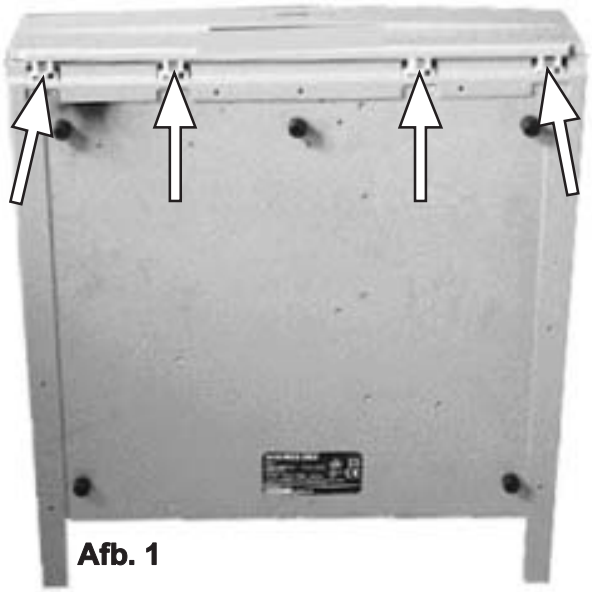

Afb. 1

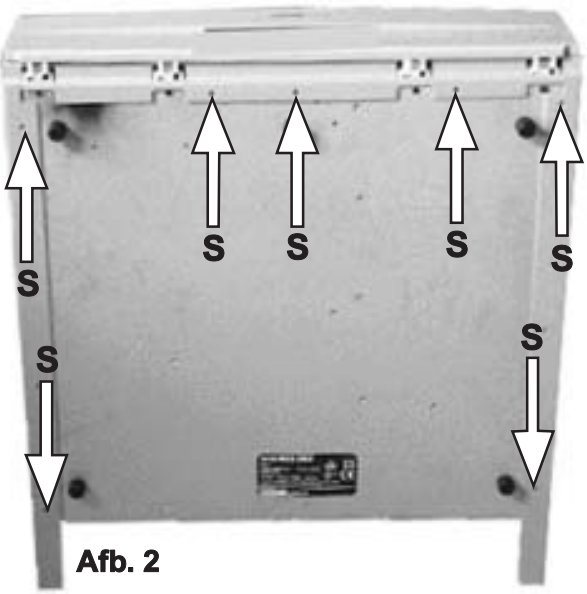

Afb. 2

Afb. 3

Ⓓ Technische Daten

Mechanische Daten

Spheros Tischgerät	Artikelnummer 63482
Abmessungen (cm)	114,5 x 85,6 x 16,5 (B x H x T)
Masse (kg)	68
Spheros Standgerät kpl.	Artikelnummer 63483
Abmessungen (cm)	114,5 x 122 x 46 (B x H x T)
Masse (kg)	91,5
Spheros Wandgerät	Artikelnummer 63484
Abmessungen (cm)	114,5 x 82 x 16,5 (B x H x T)
Masse (kg)	59,5
Spheros-Adapterset	
System Cube	Artikelnummer 63486
System Cube	1 Artikelnummer 62497
System Cube	2 Artikelnummer 61494
Display	Plasma-Technologie
Bild-Format	16 : 9
Bilddiagonale	sichtbar 106 cm
Pixel-Format	1024 x 1024
Kontrastverhältnis	1000:1
Betrachtungswinkel größer	160°
Relative Luftfeuchte	20 ... 80%
	keine Kondensation
Luftdruck 800 ... 1114 HPa	(0 ... 2000 m NN)
Spheros Signal Box	
Abmessungen (cm)	43,0 x 12,0 x 45,5 (B x H x T)
Masse (kg)	9.5

Elektrische Daten

Signalbox	Schutzklasse 2
Chassisbezeichnung	S 2550
Bildwechselfrequenz	PAL/Secam 50 Hz
	PAL60/NTSC 60 Hz
Full Digital	AMD / DNC einstellbar
Stromversorgung	120 V bis 240 V / 50-60Hz
Leistungsaufnahme	In Betrieb bis 315 Watt
	Standby < 3 Watt
	Sat-Standby < 50 Watt
Umgebungstemperatur	0° – 40° Celsius
Tuner VHF/UHF/ Kabel	
(Hyperband 8 MHz)	42 MHz bis 860 MHz
Programmplatzspeicher	220
mit DVB-Decoder	1470
Teletext	Hi-Text (Level 2.5)
TV-Normen	PAL-B/G, PAL-D/K,
	PAL-I, PAL-L
	PAL M/N, PAL 60
	Secam B/G, D/K, L
	NTSC / NTSCV
Ton-Normen	Mono/Stereo/2-Ton
	Nicam B/G, L, I
Audio-Nennleistung	2 x 20 Watt / 4 Ohm
Audio-Musikleistung	2 x 40 Watt / 4 Ohm
Lautsprecher	2 geschlossene Boxen
Hochtöner	Ø 50 mm Kalotte
Tieftöner	Ø 104 mm
Bei Standgerät: Subwoofer-Verstärker	
Audio-Nennleistung	40 Watt / 8 Ohm
Lautsprecher	Ø 200 mm

Anschlüsse:		
Mini-DIN (Front)	S-Video IN	S-VHS / Hi 8 / VHS / 8 mm
Cinch (Front)	Video IN	VHS / 8 mm
Cinch (Front)	Audio IN	L + R
Klinke 6,3mm (Front)	Kopfhörer	32 – 200 Ohm
IEC-Buchse 75 Ohm		Antenne / Kabel/PIP
F-Buchsen 75 Ohm		Sat digital / Sat analog
EURO-AV 1:	Video IN	SVHS / Hi 8 /
		VHS / 8 mm
	Video OUT	SVHS / Hi 8 /
		VHS / 8 mm
	Audio IN/OUT	L + R
EURO-AV 2:	Video IN	SVHS / Hi 8 / RGB /
		VHS / 8 mm
	Video OUT	(SVHS / Hi 8
		nur bei SVHS Link Plus)
	VHS / 8 mm	
	Audio IN/OUT	L + R
EURO-AV 3:	Video IN/OUT	S-VHS / Hi 8 / RGB /
		YUV / VHS / 8 mm
	Audio IN	L + R

Component IN:	
Cinch	Y-Signal
Cinch	Cr/Pr-Signal
Cinch	Cb/Pb-Signal
2xCinch L+R	AUDIO OUT
2xCinch L+R	AUDIO IN 1
Klinkenbuchse 3,5mm	AUDIO IN 2
2xCinch L+R	AUDIO IN 3
Cinch-Eingangsbuchse IN 1	Digital-Ton
Cinch-Eingangsbuchse IN 2	Digital-Ton
Cinch-Ausgangsbuchse OUT	Digital-Ton
SYSTEM-Buchse, 9-polig	AUDIO
Infrarot-Link	Klinkenbuchse 3,5 mm
RC5/RC6	Klinkenbuchse 2,5 mm
Service-Buchse	8-polig
Eingang-VGA	Sub-D 15-polig
Online Plus-Anschluss	Sub-D 15-polig
COM DIGITAL TV	Sub-D 9-polig
Anschluss DVI	Digital-Eingang
Plasma-Display	Sub-D Buchse

GB Technical data

Mechanical data

Spheros desk unit	Article no. 63482
Dimensions (cm)	114.5 x 85.6 x 16.5 (W x H x D)
Mass (kg)	68
Spheros Stand unit cpl.	Article no. 63483
Dimensions (cm)	114.5 x 122 x 46 (W x H x D)
Mass (kg)	91.5
Spheros Wall unit	Article no. 63484
Dimensions (cm)	114.5 x 82 x 16.5 (W x H x D)
Mass (kg)	59.5
Spheros adapter set	
System Cube	Article no. 63486
System Cube 1	Article no. 62497
System Cube 2	Article no. 61494
Display	plasma technology
Image format	16 : 9
Image diagonal Visible	106 cm
Pixel format	1024 x 1024
Contrast ratio	1000:1
Angle of viewing greater	than 160°
Relative atmospheric humidity	20 ... 80%
	No condensation
Atmospheric pressure 800...1114 HPa	(0...2000 m NN)
Spheros Signal Box	
Dimensions (cm)	43.0 x 12.0 x 45.5 (W x H x D)
Mass (kg)	9.5

Electrical data

Signal box	Protection class 2
Chassis name	S 2550
Image refresh frequency	PAL/Secam 50 Hz
	PAL60/NTSC 60 Hz
Full Digital	AMD / DNC adjustable
Power supply	120 V to 240 V / 50-60Hz
Power consumption	In operation up to 315 Watt
	Standby < 3 Watt
	Sat-Standby < 50 Watt
Ambient temperature	5° – 40° Celsius
Tuner VHF/UHF/ cable	
(Hyper band 8 MHz)	42 MHz to 860 MHz
Station slot memory	220
with DVB decoder	1470
Teletext	Hi-Text (Level 2.5)
TV standards	PAL-B/G, PAL-D/K,
	PAL-I, PAL-L
	PAL M/N, PAL 60
	Secam B/G, D/K, L
	NTSC / NTSCV
Sound norms	mono/stereo/2-sound
	Nicam B/G, L, I
Rated audio power	2 x 20 Watt / 4 Ohm
Audio music output	2 x 40 Watt / 4 Ohm
Speakers	2 closed boxes
High frequencies	Ø 50 mm Bellmouth
Bass	Ø 104 mm
For stand unit Subwoofer amplifier	
Rated audio output	40 Watt / 8 Ohm
Speakers	Ø 200 mm

Connections:		
Mini-DIN (Front)	S-Video IN	S-VHS / Hi 8 / VHS / 8 mm
Cinch (Front)	Video IN	VHS / 8 mm
Cinch (Front)	Audio IN	L + R
Jack 6.3 mm (Front)	headphones	32-200 Ohm
IEC socket 75 Ohm		Antenna / cable/PIP
F sockets 75 Ohm		Sat digital / Sat analog
EURO-AV 1:	Video IN	SVHS / Hi 8 / VHS / 8 mm
	Video OUT	SVHS / Hi 8 / VHS / 8 mm
	Audio IN/OUT	L + R
EURO-AV 2:	Video IN	SVHS / Hi 8 / RGB / VHS / 8 mm
	Video OUT	(SVHS / Hi 8 Only for SVHS Link Plus) VHS / 8 mm
	Audio IN/OUT	L + R
EURO-AV 3:	Video IN/OUT	S-VHS / Hi 8 / RGB / YUV / VHS / 8 mm
	Audio IN	L + R

Component IN:	
Cinch	Y signal
Cinch	Cr/Pr signal
Cinch	Cb/Pb signal
2xCinch L+R	AUDIO OUT
2xCinch L+R	AUDIO IN 1
Jack socket 3.5 mm A	UDIO IN 2
2xCinch L+R	AUDIO IN 3
Cinch input socket IN 1	Digital sound
Cinch input socket IN 2	Digital sound
Cinch output socket is OUT	Digital sound
SYSTEM-Bush, 9 poles	AUDIO
Infrared link	Jack socket 3.5 mm
RC5/RC6	Jack socket 2.5 mm
Service-socket	8-pin
Input-VGA	15-pin Sub-D
Online Plus connection	15-pin Sub-D
COM DIGITAL TV	9-pin Sub-D
Connection DVI	Digital input
Plasma-Display	Sub D socket

Ⓕ Caracté ristiques techniques

Caractéristiques mécaniques

Le Spheros comme appareil de table	Réference 63482
Dimensions (cm)	114,5 x 85,6 x 16,5 (L x H x P)
Poids (kg)	68
L'ensemble « Stand » de Spheros cpl.	Référence 63483
Dimensions (cm)	114,5 x 122 x 46 (L x H x P)
Poids (kg)	91,5
Le Spheros comme appareil mural	Référence 63484
Dimensions (cm)	114,5 x 82 x 16,5 (L x H x P)
Poids (kg)	59,5
Set d'adaptation Spheros	
Systéme Cube	Référence 63486
Systéme Cube 1	Référence 62497
Systéme Cube 2	Référence 61494
Ecran	Technologie plasma
Format d'image	16:9
Diagonale d'écran	visible 106 cm
Format Pixel	1024 x 1024
Rapport de contraste	1000:1
Angle de vision	sup rieur à 160 °
Hygrom trie relative	20 ... 80% pas de condensation
Pression atmosph rique 1114 HPa	(0 ... 2000 m NN)
Signal Box de Spheros	
Dimensions (cm)	43,0 x 12,0 x 45,5 (L x H x P)
Poids (kg)	9.5

Caractéristiques électriques

Signal Box	Classe de protection 2
D signation du châssis	S 2550
Fréquence de renouvellement d'image	PAL/ Secam 50 Hz PAL60/NTSC 60 Hz
Full Digital	AMD / DNC réglable
Alimentation lectrique	120 à 240 V / 50-60Hz
Puissance consommée	En fonctionnement > 315 Watt Veille <3 Watt Veille Sat <50 Watt
Temp rature ambiante	0º – 40 ° C
Récepteur VHF/UHF/ Câble (supporter 8 MHz)	42 MHz à 860 MHz
Mémoire de places de programme	220
avec décodeur DVB	1470
Télétexte	HiText (Niveau 2.5)
Normes TV	PAL-B/G, PAL-D/K, PAL-I, PAL-L PAL M/N, PAL 60 Secam B/G, D/K, L NTSC / NTSCV
Normes Son	Mono/Stéréo/2-Ton Nicam B/G, L, I
Puissance nominale Audio	2 x 20 Watt / 4 Ohm
Puissance musicale Audio	2 x 40 Watt / 4 Ohm
Haut-parleurs	2 corps fermés
Tweeter	Calotte de 50 mm Ø
Basses	140 mm Ø
Pour l'appareil sur pied: Amplificateur subwoofer	
Puissance nominale audio	40 Watt / 8 Ohm
Haut-parleurs	200 mm Ø

Raccordements:

Mini-DIN (Façade)	S-Vidéo IN	S-VHS / Hi 8 / VHS / 8 mm
Jack (Façade)	Vidéo IN	VHS / 8 mm
Jack (Façade)	Audio IN	G + D
Jack 6,3mm (Façade)	Casque	32-200 Ohm
Prise IEC 75 Ohm		Antenne / Câble/PIP
Prises F 75 Ohm		Sat numérique / Sat analogique
EURO-AV 1:	Vidéo IN	SVHS / Hi 8 / VHS / 8 mm
	Vidéo OUT	SVHS / Hi 8 / VHS / 8 mm
	Audio IN/OUT	G + D
EURO-AV 2:	Vidéo IN	SVHS / Hi 8 / RGB / VHS / 8 mm
	Vidéo OUT	(SVHS / Hi 8 uniquement pour SVHS Link Plus) VHS / 8 mm
	Audio IN/OUT	G + D
EURO-AV 3:	Vidéo IN/OUT	S-VHS / Hi 8 / RGB / YUV / VHS / 8 mm
	Audio IN	G + D
Composant IN:		
Jack		Signal Y
Jack		Signal Cr/Pr
Jack		Signal Cb/Pb
2xCinch G+D		AUDIO OUT
2xCinch G+D		AUDIO IN 1
Prise Jack 3,5 mm		AUDIO IN 2
2xCinch G+D AUDIO IN 3		
Prise cinch d'entr e IN 1		Son numérique
Prise cinch d'entr e IN 2		Son numérique
Prise cinch de sortie OUT		Son numérique
Prise SYSTEM 9 pôles		

Ⓘ Dati tecnici

Dati meccanici

Apparecchio da tavolo Spheros	Articolo N. 63482
Dimensioni in cm	114,5 x 85,6 x 16,5 (L x A x P)
Massa (kg)	68
Apparecchio fisso Spheros compl.	Articolo N. 63483
Dimensioni in cm	114,5 x 122 x 46 (L x A x P)
Massa (kg)	91,5
Apparecchio a parete Spheros	Articolo N. 63484
Dimensioni in cm	114,5 x 82 x 16,5 (L x A x P)
Massa (kg)	59,5
Set adattatore Spheros	
System Cube	Articolo N. 63486
System Cube 1	Articolo N. 62497
System Cube 2	Articolo N. 61494
Display	Tecnologia al plasma
Formato immagine	16 : 9
Diagonale immagine	visibile 106 cm
Formato in pixel	1024 x 1024
Rapporto di contrasto	1000:1
Angolo visivo	maggiore di 160°
Umidità dell'aria relativa	20 ... 80%
	Assenza di condensa
Pressione atmosferica 800...1114 HPa	(0...2000 m NN)
Signal Box Spheros	
Dimensioni in cm	43,0 x 12,0 x 45,5 (L x A x P)
Massa (kg)	9.5

Dati elettrici

Signalbox	Classe di sicurezza 2
Sigla telaio	S 2550
Frequenza di immagine	PAL/Secam 50 Hz
	PAL60/NTSC 60 Hz
Full Digital	AMD / DNC impostabile
Alimentazione	120 V bis 240 V / 50-60Hz
Potenza assorbita	In funzione max. 315 Watt
	standby < 3 Watt
	in standby-Sat < 50 Watt
Temperatura ambiente	0° – 40° centigradi
Sintonizzatore VHF/UHF/ cavo	
(Hyperband 8 MHz)	da 42 MHz ad 860 MHz
Spazio di memoria per i programmi	220
con decoder DVB	1470
Televideo	Hi-Text (Level 2.5)
Norme TV	PAL-B/G, PAL-D/K,
	PAL-I, PAL-L
	PAL M/N, PAL 60
	Secam B/G, D/K, L
	NTSC / NTSCV
Norme audio	Mono/Stereo/doppio audio
	Nicam B/G, L, I
Potenza nominale audio	2 x 20 Watt / 4 Ohm
Potenza audio musica	2 x 40 Watt / 4 Ohm
attivi	2 box chiusi
Toni alti	Ø calotta 50 mm
Toni bassi	Ø 104 mm
In caso di apparecchio fisso: Amplificatore subwoofer	
Potenza audio nominale	40 Watt / 8 Ohm
attivi	Ø 200 mm

Collegamenti:

Mini-DIN (frontale)	IN Video	S S-VHS / Hi 8 / VHS / 8 mm
RCA (frontale)	Video IN	VHS / 8 mm
RCA (frontale)	Audio IN	L + R
Jack da 6,3mm (frontale) cuffie		32 – 200 Ohm
Presa IEC 75 Ohm		Antenna / cavo/PIP
Prese F 75 Ohm		Sat digital / Sat analog
EURO-AV 1:	Video IN	SVHS / Hi 8 / VHS / 8 mm
	Video OUT	SVHS / Hi 8 / VHS / 8 mm
	Audio IN/OUT	L + R
EURO-AV 2:	Video IN	SVHS / Hi 8 / RGB / VHS / 8 mm
	Video OUT	(SVHS / Hi 8 solo in SVHS Link Plus) VHS / 8 mm
	Audio IN/OUT	L + R
EURO-AV 3:	Video IN/OUT	S-VHS / Hi 8 / RGB / YUV / VHS / 8 mm
	Audio IN	L + R

Ingresso (IN) componente:	
RCA	Segnale Y
RCA	Segnale Cr/Pr
RCA	Segnale Cb/Pb
2xRCA L+R	AUDIO OUT
2xRCA L+R	AUDIO IN 1
Presa jack da 3,5 mm	AUDIO IN 2
2xRCA L+R	AUDIO IN 3
Presa ingresso RCA IN 1	Audio digitale
Presa ingresso RCA IN 2	Audio digitale
Presa uscita RCA OUT	Audio digitale
Presa SYSTEM a 9 poli	AUDIO
Link ad infrarossi	Presa jack da 3,5 mm
RC5/RC6	

Ⓔ Datos técnicos

Datos mecánicos

Spheros de mesa	Número de referencia 63482
Dimensiones (cm)	114,5 x 85,6 x 16,5 (an. x al. x prof.)
Peso (kg)	68
Spheros de pie	Número de referencia 63483
Dimensiones (cm)	114,5 x 122 x 46 (an. x al. x prof.)
Peso (kg)	91,5
Spheros de pared	Número de referencia 63484
Dimensiones (cm)	114,5 x 82 x 16,5 (an. x al. x prof.)
Peso (kg)	59,5
Kit de adaptación de Spheros	
System Cube	Número de referencia 63486
System Cube 1	Número de referencia 62497
System Cube 2	Número de referencia 61494
Pantalla	Tecnolog'a de plasma
Formato de imagen	16 : 9
Diagonal de la imagen	106 cm visibles
Formato pixel	1024 x 1024
Contraste	1000:1
Ángulo de reflexión	160°
Humedad relativa del aire	20 ... 80% sin condensación
Presión atmosf rica 800...1114 HPa	(0 ... 2000 m NN)
Caja de señal Spheros	
Dimensiones (cm)	43,0 x 12,0 x 45,5 (an. x al. x prof.)
Peso (kg)	9.5

Datos eléctricos

Caja de señal	Clase de protección 2
Denominación del chasis	S 2550
Frecuencia de cambio de imagen	PAL/Secam 50 Hz PAL60/NTSC 60 Hz
Full Digital	AMD / DNC instalable
Suministro de corriente	de 120 V a 240 V / 50-60Hz
Consumo de potencia	En funcionamiento hasta 315 vatios Standby <3 vatios Standby-Sat < 50 vatios
Temperatura ambiente	0º – 40º C
Sintonizador VHF/UHF/cable (Hiperbanda 8 MHz)	de 42 MHz a 860 MHz
Registro de posición de canales	220
Descodificador DVB	1470
Teletexto	Hi-Text (Level 2.5)
Normas TV	PAL-B/G, PAL-D/K, PAL-I, PAL-L PAL M/N, PAL 60 Secam B/G, D/K, L NTSC / NTSCV
Normas de sonido	Mono/Stereo/2 sonidos Nicam B/G, L, I
Potencia nominal de audio	2 x 20 Vatios / 4 ohmios
Potencia musical de audio	2 x 40 Vatios / 4 ohmios
Altavoces	2 cajas cerradas
Tonos altos	Ø 50 mm desbaste
Tonos bajos	Ø 104 mm
En el aparato de pie: Amplificador del subwoofer	
Potencia nominal de audio	40 vatios / 8 ohmios
Altavoces	Ø 200 mm

Conexiones:

Mini-DIN (frontal)	S-Video IN	S-VHS / Hi 8 / VHS / 8 mm
Cinch (frontal)	Video IN	VHS / 8 mm
Cinch (frontal)	Audio IN	L + R
clavija 6,3 mm (frontal) auricular		32-200 ohmios
Clavijero IEC 75 Ohm		Antena / cable / PIP
Clavijero F 75 ohmios		Sat digital / Sat analógico
EURO-AV 1:	Video IN	SVHS / Hi 8 / VHS / 8 mm
	Video OUT	SVHS / Hi 8 / VHS / 8 mm
	Audio IN/OUT	L + R
EURO-AV 2:	Video IN	SVHS / Hi 8 / RGB / VHS / 8 mm
	Video OUT	(SVHS / Hi 8 solo en SVHS Link Plus) VHS / 8 mm
	Audio IN/OUT	L + R
EURO-AV 3:	Video IN/OUT	S-VHS / Hi 8 / RGB / YUV / VHS / 8 mm
	Audio IN	L + R
Component IN:		
Cinch		Señal Y
Cinch		Señal Cr/Pr
Cinch		Señal Cb/Pb
2xCinch L+R		AUDIO OUT
2xCinch L+R		AUDIO IN 1
Conector de clajivas 3,5 mm		AUDIO IN 2
2xCinch L+R		AUDIO IN 3
Clavijero de entrada Cinch IN 1		Sonido digital
Clavijero de entrada Cinch IN 2		Sonido digital
Clavijero de salida Cinch OUT		Sonido digital
Conector de SISTEMA, 9 polos		AUDIO
Link de infrarrojo		Conector de clajivas 3,5 mm
RC5/RC6		Conector de clajivas 2,5 mm
Conector de servicio		de 8 polos
Entrada VGA		Sub-D de 15 polos
Conexión Online Plus		Sub-D de 15 polos
TV DIGITAL COM		Sub-D de 9 polos
Conexión DVI		Entrada digital
Pantalla de plasma		Conector Sub-D

(NL) Technische gegevens

Mechanische gegevens

Spheros tafelmodel	artikelnummer 63482
Afmetingen (cm)	114,5 x 85,6 x 16,5 (b x h x d)
Gewicht (kg)	68
Spheros staand toestel compleet	artikelnummer 63483
Afmetingen (cm)	114,5 x 122 x 46 (b x h x d)
Gewicht (kg)	91,5
Spheros wandtoestel	artikelnummer 63484
Afmetingen (cm)	114,5 x 82 x 16,5 (b x h x d)
Gewicht (kg)	59,5
Spheros-adapterset	
System Cube	artikelnummer 63486
System Cube 1	artikelnummer 62497
System Cube 2	artikelnummer 61494
Display	plasmatechnologie
Beeldformaat	16 : 9
Beelddiagonaal	zichtbaar 106 cm
Pixelformaat	1024 x 1024
Contrastverhouding	1000:1
Kijkhoek	groter dan 160°
Relatieve luchtvochtigheid	20 ... 80%
	Geen condensatie
Luchtdruk 800 ... 1114 HPa	(0 ... 2000 m NN)
Spheros Signal Box	
Afmetingen (cm)	43,0 x 12,0 x 45,5 (b x h x d)
Gewicht (kg)	9.5

Elektrische gegevens

Signalbox	Veiligheidsklasse 2
Chassisbenaming	S 2550
Beeldwisselfrequentie	PAL/Secam 50 Hz
	PAL60/NTSC 60 Hz
Full Digital	AMD / DNC instelbaar
Stroomvoorziening	120 V tot 240 V / 50-60Hz
Krachtontneming	In werking tot 315 watt
	Stand-by < 3 watt
	Stand-by sat. < 50 watt
Omgevingstemperatuur	0° – 40° Celsius
Tuner VHF/UHF/ kabel	
(Hyperband 8 MHz)	42 MHz tot 860 MHz
Programmaplaatsgeheugen	220
met DVB-Decoder	1470
Teletekst	Hi-Text (Level 2.5)
TV-normen	PAL-B/G, PAL-D/K,
	PAL-I, PAL-L
	PAL M/N, PAL 60
	Secam B/G, D/K, L
	NTSC / NTSCV
Klanknormen	mono/stereo/2-Ton
	Nicam B/G, L, I
Nominaal vermogen audio	2 x 20 watt / 4 ohm
Muziaal vermogen audio	2 x 40 watt / 4 ohm
Luidsprekers	2 gesloten boxen
Tweeter	Ø 50 mm sferische kap
Woofer	Ø 104 mm
Bij staand toestel: Subwooferversterker	
Nominaal vermogen audio	40 Watt / 8 ohm
Luidsprekers	Ø 200 mm

Aansluitingen:

Mini-DIN (front)	S-Video IN	S-VHS / Hi 8 / VHS / 8 mm
Cinch (front)	Video IN	VHS / 8 mm
Cinch (front)	Audio IN	L + R
Klink 6,3mm (front)	hoofdtelefoon	32 – 200 ohm
IEC-bus 75 ohm		antenne / kabel/PIP
F-bussen 75 Ohm		Sat digitaal / Sat analoog
EURO-AV 1:	Video IN	SVHS / Hi 8 / VHS / 8 mm
	Video OUT	SVHS / Hi 8 / VHS / 8 mm
	Audio IN/OUT	L + R
EURO-AV 2:	Video IN	SVHS / Hi 8 / RGB / VHS / 8 mm
	Video OUT	(SVHS / Hi 8 Uitsluitend bij SVHS Link Plus) VHS / 8 mm
	Audio IN/OUT	L + R
EURO-AV 3:	Video IN/OUT	S-VHS / Hi 8 / RGB / YUV / VHS / 8 mm
	Audio IN	L + R

Component IN:	
Cinch	Y-Signal
Cinch	Cr/Pr-Signal
Cinch	Cb/Pb-Signal
2xCinch L+R	AUDIO OUT
2xCinch L+R	AUDIO IN 1
Klinkbus 3,5mm	AUDIO IN 2
2xCinch L+R	AUDIO IN 3
Cinch-ingangsbus IN 1	digitale klank
Cinch-ingangsbus IN 2	digitale klank
Cinch-uitgangsbus OUT	digitale klank
SYSTEEM-bus, 9-polig	AUDIO
IInfraroodlink	Klinkbus 3,5 mm
RC5/RC6	Klinkbus 2,5 mm
Servicebus	8-polig
Ingang-VGA	Sub-D 15-polig
Online Plus-aansluiting	Sub-D 15-polig
COM DIGITAL TV	Sub-D 9-polig
Aansluiting DVI	Digitale ingang
Plasmadisplay	Sub-D bus

(US) Technical Specifications

Physical Data

Spheros 42 HDUS ..... Article no. 63482
Colors ..... Highgloss Basalt, Platinum
Speakers (without Stand) 4
Total Weight (lbs 171

Display
Type ..... Plasma
Aspect Ratio 16:9
Screen size ..... 42"
Visible Screen Size ..... 42"
Pixel Format ..... 1024 x 1024
Maximum Image Contrast 1000:1
Viewing Angle ..... > 160¡
Dimensions (WxHxD) ..... 45" x 34" x 6,5"
Weight (lbs.) 150

Signal Box
Dimensions (WxHxD) ..... 17" x 5" x 18"
Weight (lbs 21

Electrical Data

Chassis designation ..... SA 2550
Power supply ..... 120 V / 60Hz
Power consumption ..... 315 Watt, Standby ~3 Watt
Ambient temperature ..... 41–104° F
Tuner VHF/UHF/Cable1 ..... 125 Channel
TV standards ..... NTSC
Sound standard ..... MTS
Rated audio power ..... 2 x 13 Watt / 4 Ohm
Speaker Concept ..... Closed Cabinet

Connections

Name	Connector	Signal notes
Audio/Video (front)	RC A/S-Video (x1)	Stereo/Composite/S-Video
Antenna In A/B	IEC socket/"F" adapter (x2)	75 Ω
Antenna Loop Out	IEC socket/"F" adapter	75 Ω
Audio/Video (rear)	3 x RCA/S-Video	Stereo Composite/S-Video
VGA/RGB In	HD-15	VGA/multiscan
VGA Audio In	Mini-phone	Stereo
Audio Component In	2 x Phono	Y/Cr/Cb, Y/Pr/Pb
Digital Audio In (optical)	SPDIF/PCM	PCM/AC3/DTS
Digital Audio In (coaxial	SPDIF/PCM	PCM/AC3/DTS
Monitor Out	Phono (x3) Stereo (fixed/variable audio)	Composite/S-Video
Audio Out	Phono (x2)	Stereo
Digital Audio Out	Phono	S/PDIF
Headphone Out	1/4" Phone	Stereo 32-200 Ω
System	Connector - 9 pole	Concertos Center Channel Output
IR link	Mini jack	Modulated Remote Commands
DVI/HDCP	DVI	Digital Video Input with HDCP
Display Connector	Multipin D-Sub	Display
Power Cord	IEC 320 C7	Mains Power
RS 232	DB 9	Communications Bus

Verdrahtungsplan • Wiring diagram • Plan de câblage • Schema di connessioni • Esquema de conexiones • Bedradingsschema (Spheros Display)

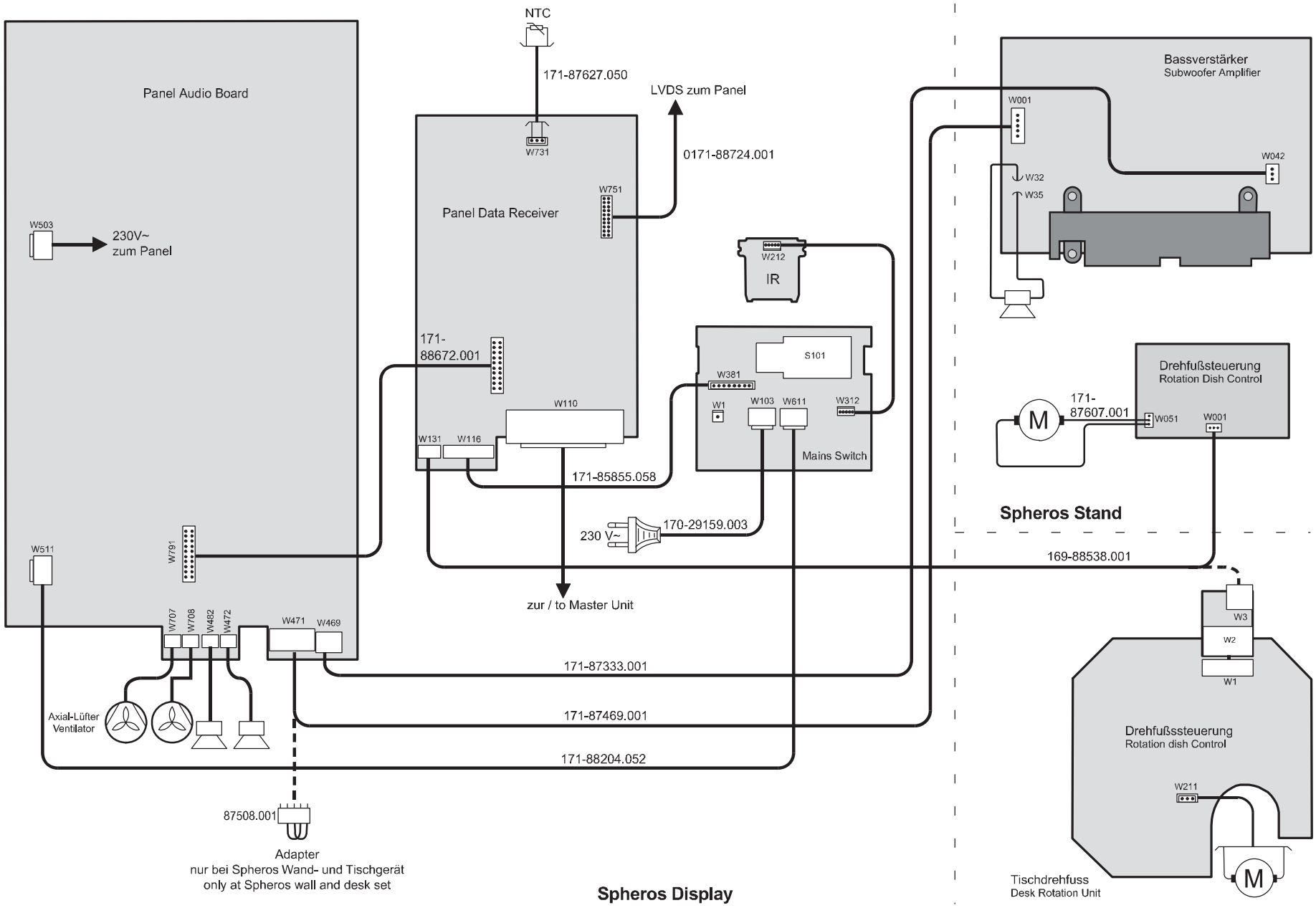

Verdrahtungsplan • Wiring diagram • Plan de câblage • Schema di connessioni • Esquema de conexiones • Bedradingsschema (Spheros Signal Box)
Nachrüstsatz • Retrofit kit • Lot de rattrapage • Kit di equipaggiaménto successivo • Conjunto de ampliación • Uitbreidingsset / Twin SAT 6
DVB2 S CI Decoder

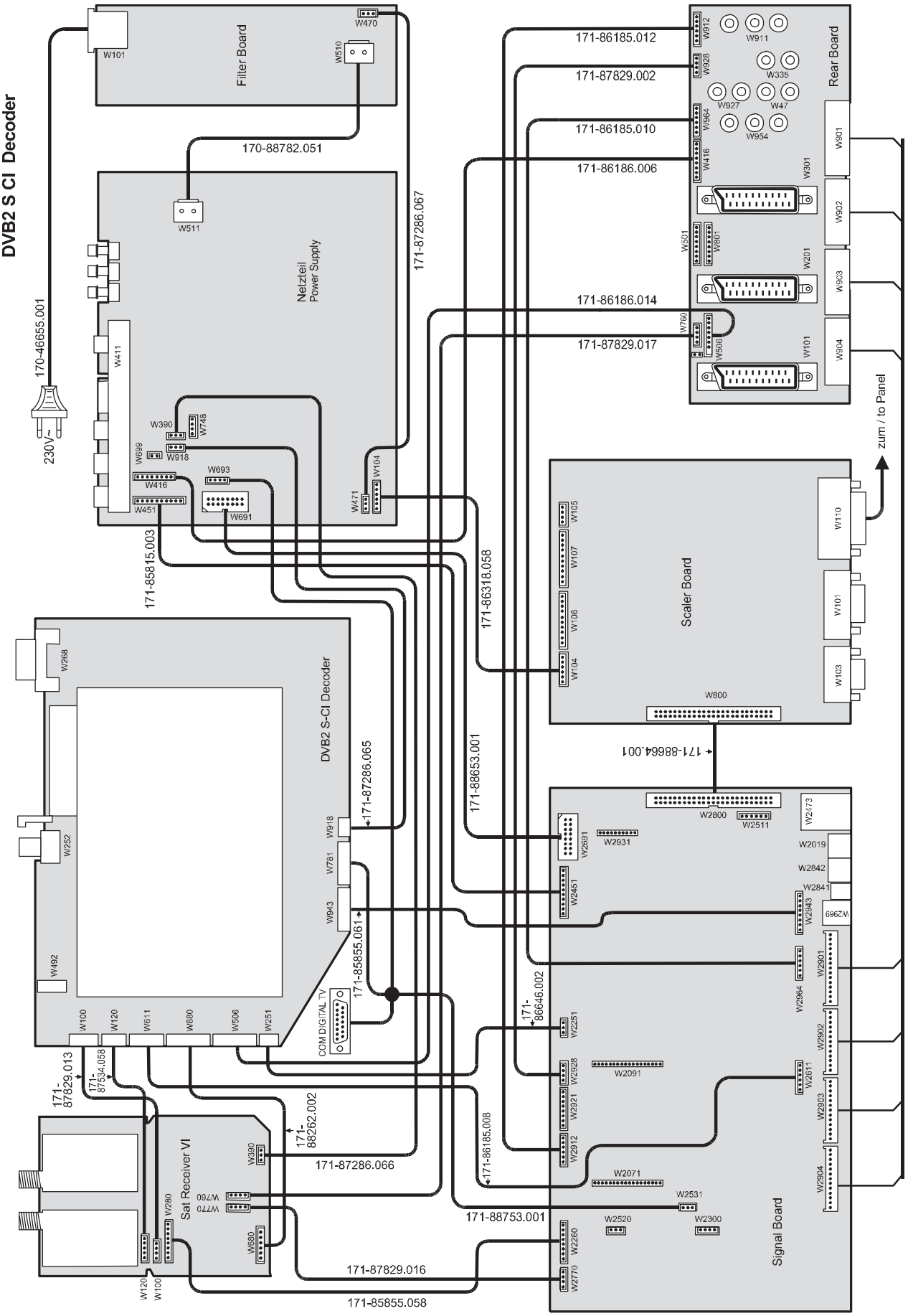

Verdrahtungsplan • Wiring diagram • Plan de câblage • Schema di connessioni • Esquema de conexiones • Bedradingsschema (Spheros Signal Box)

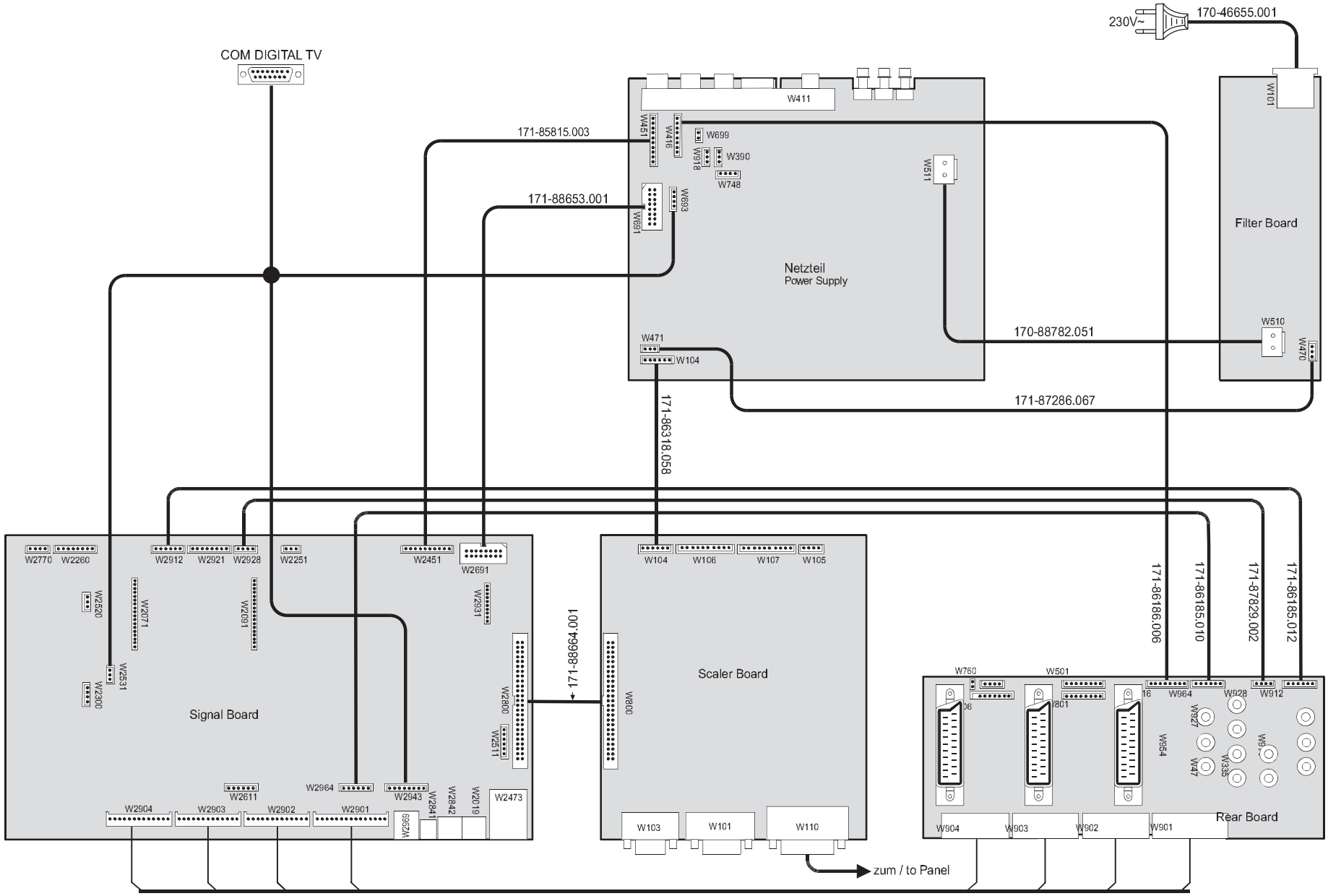

Anschlussplan Loewe Concertos Sound-System und Spheros
Cable doagram Loewe sound systems Concertos and Spheros

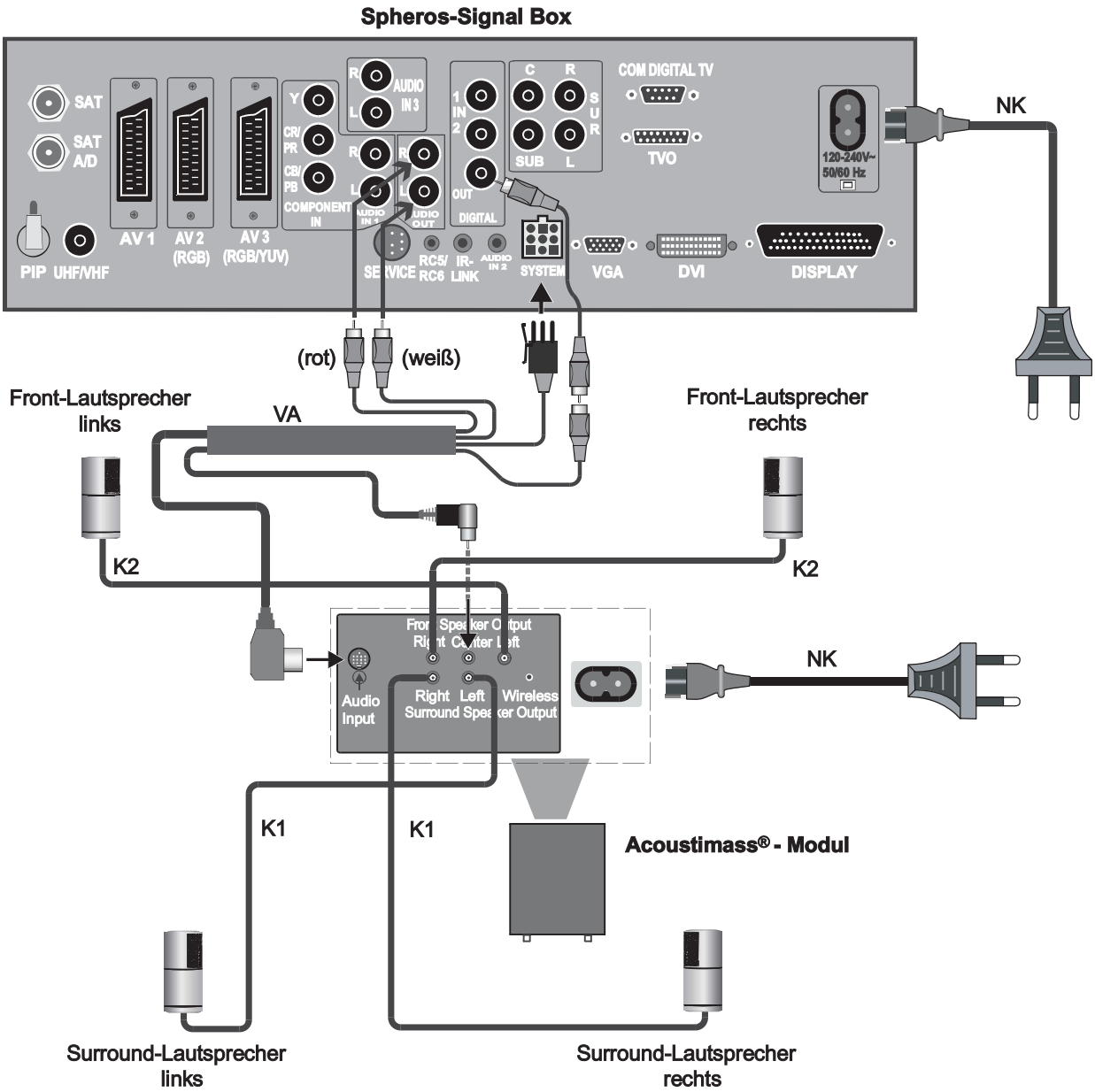

Anschlussplan Loewe Certos/Concertos Sound-System und Spheros
Cable diagram Loewe sound systems Certos/Concertos and Spheros

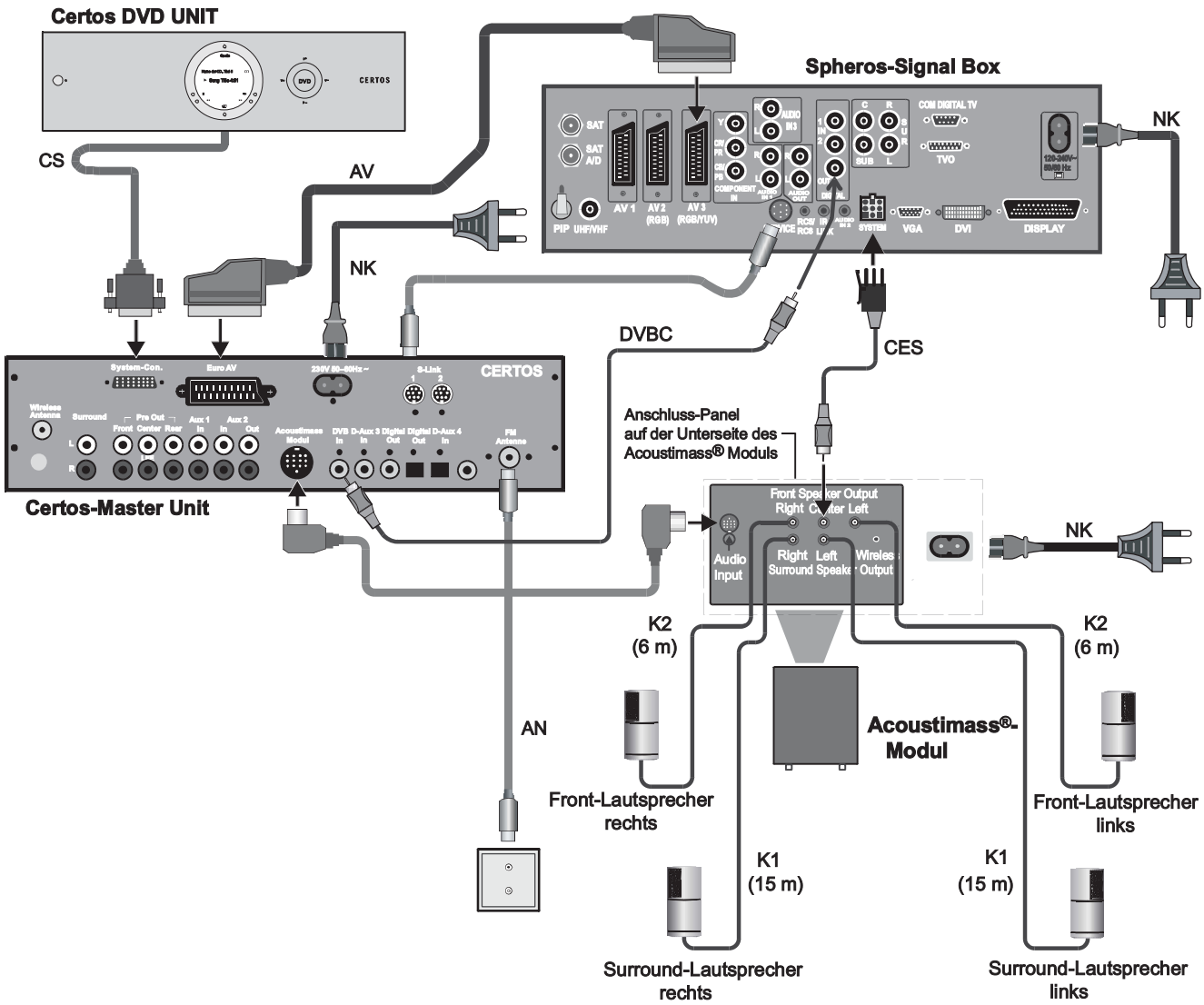

Cable diagram Loewe sound systems Concertos and Spheros (US)

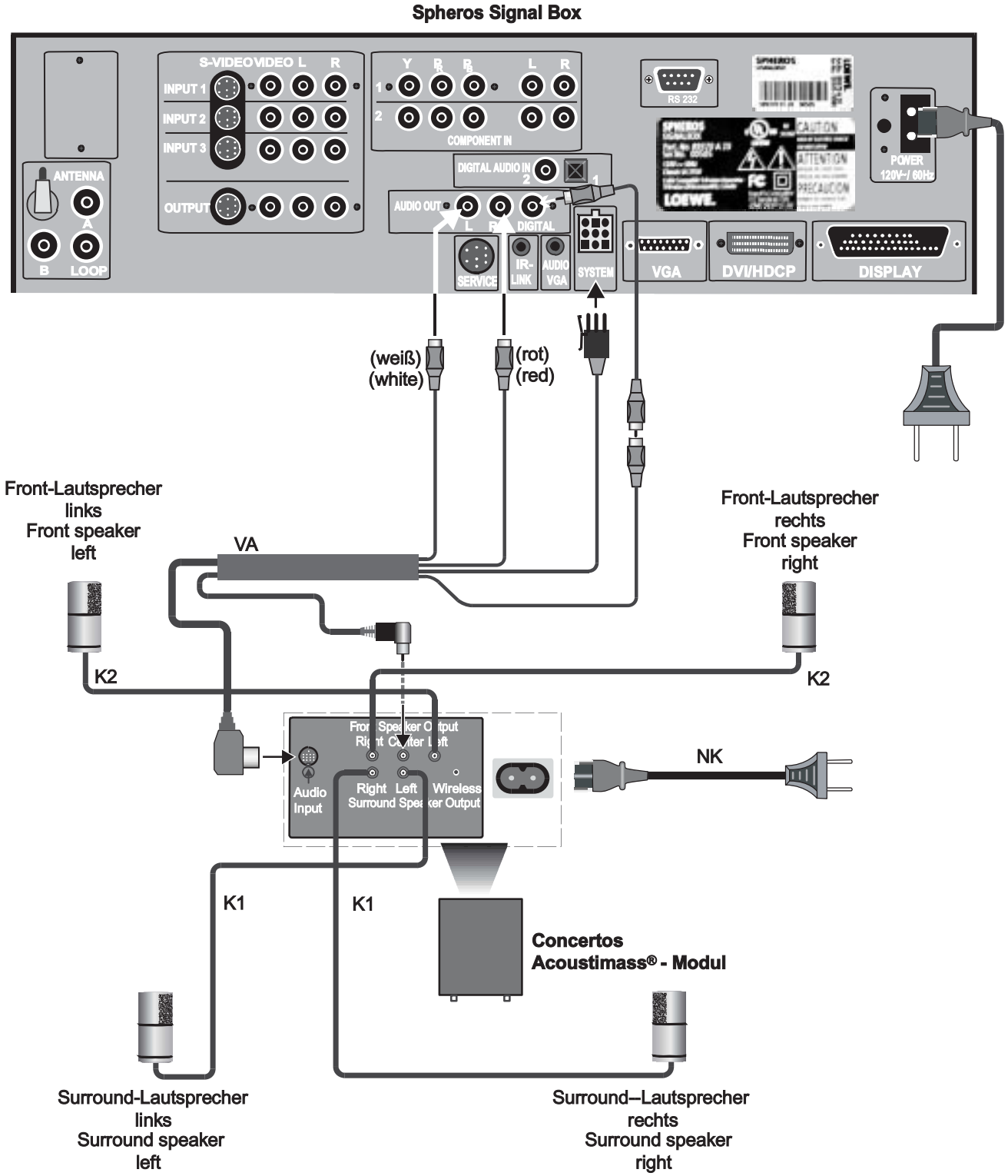

Cable diagram Loewe sound systems Certos/Concertos and Spheros (US)

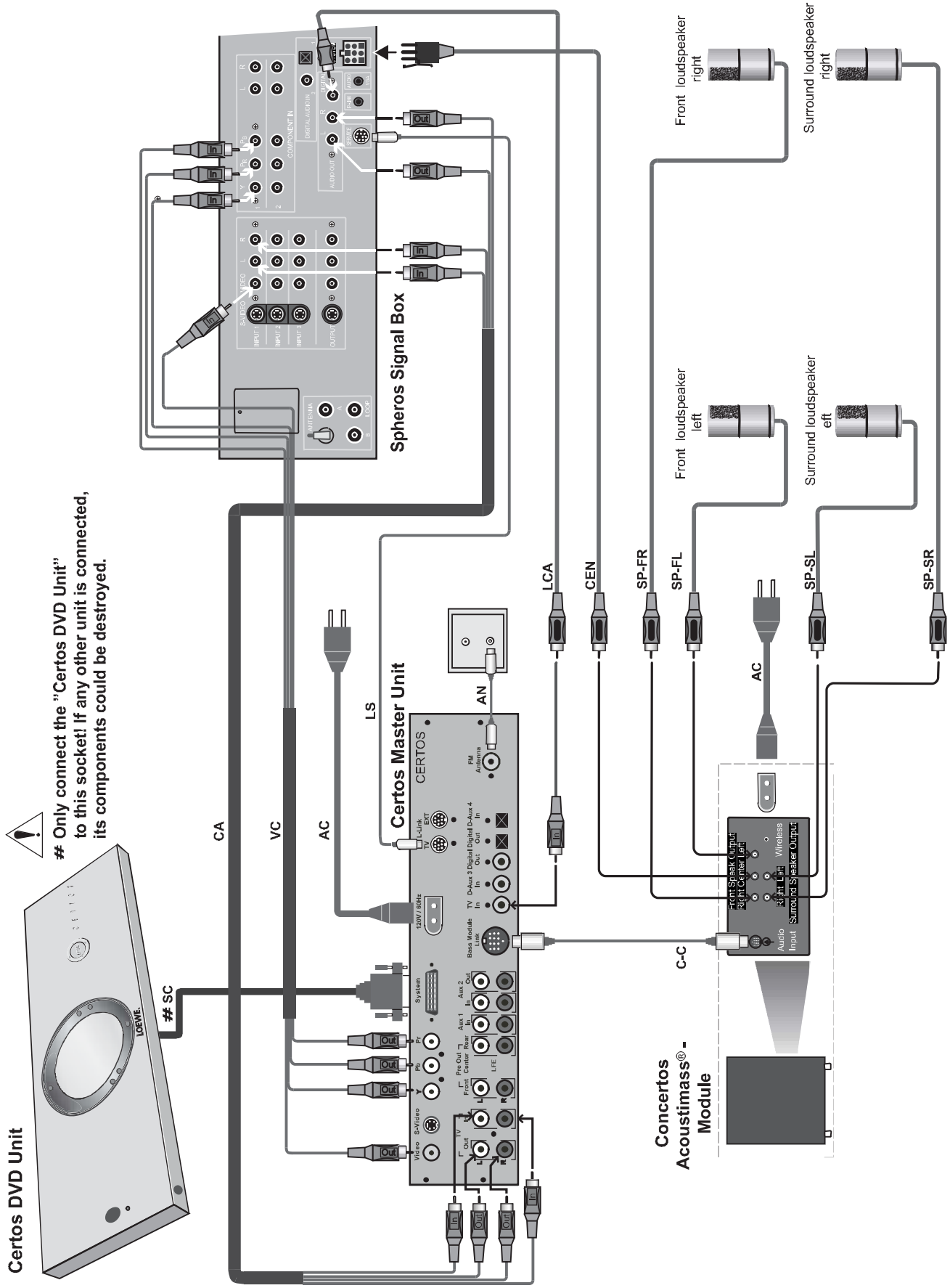

Videosignalweg • Video signal way • Cheminement du signal vidéo-composite • Strada segnale video • Camino de señal video • Video sein weg

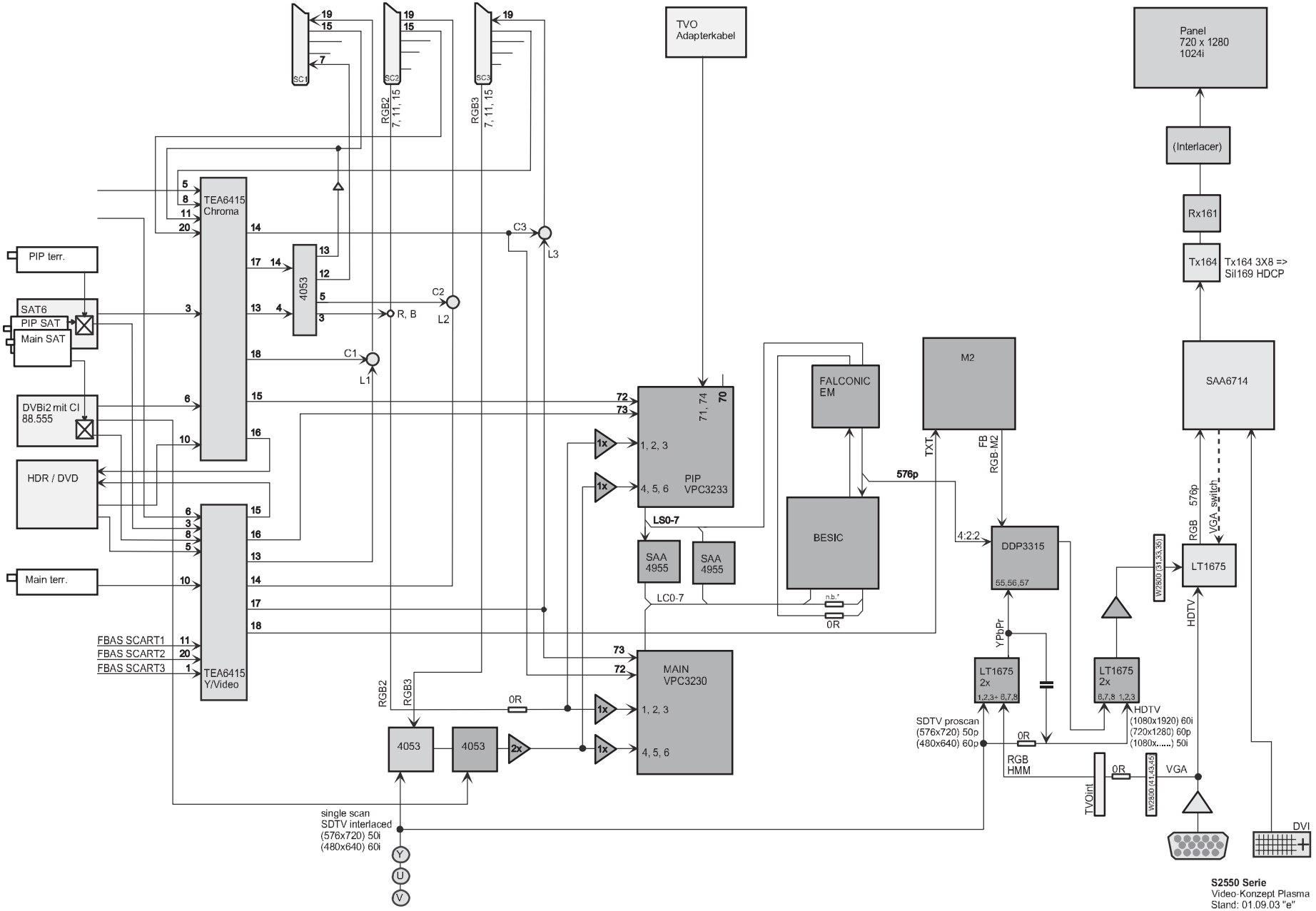

S2550 Serie
Video-Konzept Plasma
Stand: 01.09.03 "e"

Anordnung der SERVICE-Mode-Befehle auf der Fernbedienung

Arrangement of the SERVICE Mode commands on the remote control

Arrangement des instructions du mode SERVICE sur la télécommande

Ordine dei comandi nel "modo di SERVIZIO" sul telecomando

Disposición de los comandos del modo SERVICIO en el mando a distancia

Rangschikking van de SERVICE-mode-functie's op de afstandsbediening

Einschalten TV-Service-Mode *)

Switching to TV-Service Mode *)
Enclenchement du mode Service TV *)
Inserimento modi di servizio TV *)
Modo SERVICE de encendido del televisor *)
Einschalten TV-Service-Mode *)
TV-service-mode Inschakelen*)

Auswahl der Abgleichfunktionen

Calling of the alignment functions
Selection des fontions de réglage
Selezione delle funzioni di taratura
Selección de las funciones de ajuste
Afstemmingsfunties kiezen

Service Mode AUS/Off/Arrêt/Spento/Apagado
Uit
zurück in den TV-Betrieb

Return to TV operating mode
Retour au mode TV
Ritorna su TV
Vuelta al funcionamiento como televisor
Terug naar TV-weergave

Abgleichwert abspeichern

Storing of alignment value in memory
Memorisation de la valeur reglée
Memorizzazione dei valori di taratura
Memorización del valor de ajuste
Afstemmingswaarde opslaan

Abgleich der angewählten Funktionen

Alignment of the function called
Réglage de la fonction selectionnée
Regolazione della funzione selezionata
Comprobación de las funciones seleccionadas
Geselecteerde functies afstemmen

Einstieg in den Service-Mode

*) Funktionstaste ↻ auf der Ortsbedienung viermal drücken (Anzeige „Service" erscheint), anschließend innerhalb 1 sec. Taste „M" auf der Fernbedienung drücken.

Entering Service Mode

*) On the local control press function key ↻ four times (indication „Service" will appear), afterwards within a sec. press key „M" on the remote control.

Entrée dans le mode maintenance

*) Poussez quatre fois la touche function ↻ sur la commande locale (indication „Service" appareît), suivant en une sec. poussez la touche „M" sur la télécommande.

Attivazione del modo di servizio

*) Sui comandi nell'apparecchio premere quattro volte il tasto funzione ↻ (indicatore „Service" appare), successivemente entro un sec. premere il tasto „M" con il telecomando.

Entrada al modo SERVICE

*) Pulsar cuatro veces el botón de función ↻ en el televisor (aparece el diálogo „Service") y seguidamente pulsar el botón "M" del mando al distancia en el plazo de 1 segundo.

Overschakelen op de service-mode

*) Druk vier keer op de functietoets ↻ op het toestel (indicatie „Service" verschijnt), druk aansluitend binnen 1 sec. op de toets „M" opde afstandsbediening.

Anordnung der SERVICE-Mode-Befehle auf der Fernbedienung

Arrangement of the SERVICE Mode commands on the remote control

Arrangement des instructions du mode SERVICE sur la télécommande

Ordine dei comandi nel "modo di SERVIZIO" sul telecomando

Disposición de los comandos del modo SERVICIO en el mando a distancia

Rangschikking van de SERVICE-mode-functie's op de afstandsbediening

Einschalten TV-Service-Mode *)

Switching to TV-Service Mode *)
Enclenchement du mode Service TV *)
Inserimento modi di servizio TV *)
Modo SERVICE de encendido del televisor *)
Einschalten TV-Service-Mode *)
TV-service-mode Inschakelen*)

Auswahl der Abgleichfunktionen

Calling of the alignment functions
Selection des fontions de réglage
Selezione delle funzioni di taratura
Selección de las funciones de ajuste
Afstemmingsfunties kiezen

Service Mode AUS/Off/Arrêt/Spento/Apagado
Uit
zurück in den TV-Betrieb

Return to TV operating mode
Retour au mode TV
Ritorna su TV
Vuelta al funcionamiento como televisor
Terug naar TV-weergave

Abgleichwert abspeichern

Storing of alignment value in memory
Memorisation de la valeur reglée
Memorizzazione dei valori di taratura
Memorización del valor de ajuste
Afstemmingswaarde opslaan

Abgleich der angewählten Funktionen

Alignment of the function called
Réglage de la fonction selectionnée
Regolazione della funzione selezionata
Comprobación de las funciones seleccionadas
Geselecteerde functies afstemmen

Einstieg in den Service-Mode

*) Funktionstaste ↻ auf der Ortsbedienung viermal drücken (Anzeige „Service" erscheint), anschließend innerhalb 1 sec. Taste „M" auf der Fernbedienung drücken.

Entering Service Mode

*) On the local control press function key ↻ four times (indication „Service" will appear), afterwards within a sec. press key „M" on the remote control.

Entrée dans le mode maintenance

*) Poussez quatre fois la touche function ↻ sur la commande locale (indication „Service" apparaît), suivant en une sec. poussez la touche „M" sur la télécommande.

Attivazione del modo di servizio

*) Sui comandi nell'apparecchio premere quattro volte il tasto funzione ↻ (indicatore „Service" appare), successivemente entro un sec. premere il tasto „M" con il telecomando.

Entrada al modo SERVICE

*) Pulsar cuatro veces el botón de función ↻ en el televisor (aparece el diálogo „Service") y seguidamente pulsar el botón "M" del mando al distancia en el plazo de 1 segundo.

Overschakelen op de service-mode

*) Druk vier keer op de functietoets ↻ op het toestel (indicatie „Service" verschijnt), druk aansluitend binnen 1 sec. op de toets „M" opde afstandsbediening.

Abgleichfunktion Allgnement function Fonction d'allgnement Funzione di comp Función de ajuste. Afstemmingsfuncties	Bit-Nr. No. N°. No. No. Nr.	Bedeutung Meaning Signification Significato Significación Betekenis	"0"	"1"	Einstellung ab Werk Adjusted in the factory Réglage en usine Registrazione in fabbrica Adjuste en fábrica Instelling af fabriek
Byte 0	0	Terrestrischer Tuner	BGDK	Multinorm	1
	1	EPG Programmfilter EPG Programme filter	aus off	ein on	0
	2	ZAP²TEXT	nein no	ja yes	0
	3	Rotations Modul	nein no	ja yes	0
	4	LOEWE SYSTEMS-Gerät LOEWE SYSTEMS TV set	nein no	ja yes	0
	5	Blaubild ohne Signal Blue picture w/o signal	ja yes	nein no	0
	6	VGA Modul	nein no	ja yes	1
	7	TVA	nein no	ja yes	0
Byte 1	0	Zeitgest. Progr. Umschaltung Timing program change	ja yes	nein no	0
	1	Sync Slicer VPC	nicht beschrieben not descripted	beschrieben descripted	0
	2	WSS-Auswertung im VCR-Mode WSS Detection in VCR mode	nein no	ja yes	1
	3	VPC Sync Slicer Pegel im TV-Mode VPC Sync Slicer level in TV mode	TV-Pegel TV level	VCR-Pegel VCR level	0
	4	HMM-Sofort Start HMM immediately start	nein no	ja yes	0
	5	OEM Gerät OEM TV set	nein no	ja yes	0
	6	AMD für Film-Mode bei TV/DVB AMD for mocie mode with TV/DVB	gesperrt disabled	zugelassen permitted	1
	7	bei VGA Synch Ausfall at VGA mode sync failure	umschalten in TV-Mode flick in TV mode	VGA-Mode beibehalten keep VGA mode	1
Byte 2	0	FLOF	ein on	aus off	0
	1	EPG Erstes Einschalten EPG First use	nein no	ja yes	1
	2	Lock Mode VPC	nein no	ja yes	1
	3	Dunkeltastung beim Umschalten Blanking by switch-over	nein no	ja yes	0
	4	Lautstärkepegel MSP-Ausgang Volume level MSP output	normal normal	+9dB (HW-Änderung BB) +9dB (HW modification BB)	0
	5	AGC Speicher AGC memory	aus off	ein on	1
	6	Reaktionszeit auf FB-Befehle Reaction time of remote orders	schnell fast	langsam slow	0
	7	WSS (Wide Screen Signalling Bits)	ausgewertet evaluated	nicht ausgewertet not evaluated	0
Byte 3	0	Bildröhrenformat (Standardwerte) Picture ratio (standard values)	zulassen approved	gesperrt blocked	0
	1	Bildgröße Picture size	4:3	16:9	1
	2	EPG (analog) Nacht-Aktualisierung EPG (analogue) night update	aus off	ein an	1
	3	frei free	——	——	0
	4	Abschalten nach Programmschluss Switching off after channel closes	ja yes	nein no	0
	5	Fabrik Modus Factory mode / Tanberg Monitor	aus off	ein on	0
	6	PIP-Hintergrundfarbe im VGA-Mode PIP background at VGA mode	schwarz black	PIP-Rahmenfarbe PIP frame colour	1
	7	Menü "erstes Einschalten" "First use" Menu	nein no	ja yes	1

Option Byte-Tabelle • Option Byte Table • Tableau Option Byte **EU Version**
Tabella Byte delle Opzioni • Tabla de bytes de opciones • Option Bytes tabel

Abgleichfunktion Alignement function Fonction d'alignement Funzione di comp Función de ajuste. Afstemmingsfuncties	Bit-Nr. No. N°. No. No. Nr.	Bedeutung Meaning Signification Significato Significación Betekenis	"0"	"1"	Einstellung ab Werk Adjusted in the factory Réglage en usine Registrazione in fabbrica Ajuste en fábrica Instelling af fabriek
Byte 4	0	Einschalverzögerung switch on delay	nein no	1s nach Regelung ein 1s after adjustment on	1
	1	Autom. Lautstärke Regelung (AVC) Automatic Volume Control (AVC)	langsam slow	schnell fast	0
	2	Abschaltvorhang Power down cycle	ja yes	nein no	0
	3	Dunkeltastung beim Umschalten (DVB) Blanking by switch-over (DVB)	nein no	ja yes	0
	4	Autom. Filmkennung (AMD) AMD switch-over (AMD)	schnell fast	langsam slow	1
	5	Warmlaufmodus Warm-up mode	ein on	aus off	1
	6	Movie Fall Back Mode (BESIC)	aus off	ein on	0
	7	Standbild im VCR Mode "Pause" Sill picture in VCR Mode "breake"	ja yes	nein no	1
Byte 5	0	SUB 27 Befehle SUB 27 orders	ausgewertet evaluated	nicht ausgewertet no evaluated	0
	1	Seiten umblättern bei EPG (analog) Turning pages with EPG (analogue)	Cursor springt nach unten Cursor jumps to bottom	Cursor springt nach oben Cursor jumps to top	0
	2	50 Hz Progressiv-Darstellung 50 Hz progressive prepresentation	aus off	ein on	1
	3	60 Hz Progressiv-Darstellung 60 Hz progressive representation	aus off	ein on	0
	4	HMM-Mode	nein no	ja yes	0
	5	EPG Test-Mode EPG test mode	aus off	ein on	0
	6	HMM-Tastatur HMM keyboard	alt old	neu new	1
	7	Idle-Mode in Stand By	nein no	ja yes	1
Byte 6	0	HDLC	time out	no time out	0
	1	Klemmverst. RGB-Eingang VPC blank amplifier RGB input VPC	ACh	AOh	1
	2	Funktion an Port 2.14 (M2 Pin 11) Function at port 2.14 (M2 pin 11)	Tastensperre für TVO Key lock for TVO	Entmagnetisierung Demagnetisstion	0
	3	EPG RAM Test	ja yes	nein no	0
	4	VT Time out nach 10 Minuten VT time out after 10 minutes	ja yes	nein no	0
	5	autom. Einschalten im VT-Modus automatic switch on in VT mode	nein no	ja yes	0
	6	Indikation des Film-Modes Indication of film mode	nein no	nein no	0
	7	VT-Unterseiten Mode VT subpages mode	normal normal	aus off	0
Byte 7	0	BESIC Version Factory mode	<V5..2	>V5..2	0
	1	Ton für HMM-Geräte Sound for HMM sets	VGA-Ton intern VGA sound internal	VGA-Ton iexern VGA sound iexternal	1
	2	Suchlauf Search	normal normal	Test Mode (Feinsuchlauf) test mode (fine search)	1
	3	Bevorzugter Tuner (DVD bestückt) preferred tuner (with DVD)	zus. SAT-Tuner (normal) additional SAT tuner (normal)	Haupt SAT-Tuner main SAT tuner	0
	4	Auswertung der 16:9-Schaltspannung Assessing the 16:9 switching voltage	ja yes	nein no	0
	5	Bevorzugter Tuner (ohne DVD) preferred tuner (without DVD)	Haupt-SAT-Tuner (normal) main SAT tuner (normal)	zus. SAT-Tuner (keine Tonstörung) additional SAT tuner (no sound impairment	0
	6	AV2-Monitor für C-Bax AV2 monitor for C Box	gesperrt disabled	freigegeben enabled	1
	7	ext. HF-Sender für Ton ext. RF transmitter for sound	ja yes	nein no	1

Option Byte-Tabelle • Option Byte Table • Tableau Option Byte **EU Version**
Tabella Byte delle Opzioni • Tabla de bytes de opciones • Option Bytes tabel

Abgleichfunktion Alignement function Fonction d'alignement Funzione di comp Función de ajuste. Afstemmingsfuncties	Bit-Nr. No. N°. No. No. Nr.	Bedeutung Meaning Signification Significato Significación Betekenis	"0"	"1"	Einstellung ab Werk Adjusted in the factory Réglage en usine Registrazione in fabbrica Adjuste en fábrica Instelling af fabriek
Byte 8	0	Fabrik Mode Factory mode	nein no	ja yes	0
	1	Klinkenstecker Audio-in fJack plug audio in	nicht bestückt without	bestückt with	1
	2	Frontbuchse Front socket	bestückt with	nicht bestückt without	0
	3	Dyn. Bass (MICRONAS)	aus off	ein on	0
	4	75 Hz Interface-Darstellung 75 Hz interface representation	aus off	ein on	0
	5	Blue Stretch	aus off	ein on	0
	6	Black Stretch	aus off	ein on	0
	7	Auto. Wiedereinschalten (Warm Up) Auto. on (warm up)	aus off	ein on	0
Byte 9	0	Chroma-Ausgang an SCART 1 Chroma output to SCART 1	Pin 7	Pin 15	0
	1	ext. Receiver im VT-Mode ext. receiver in VT mode	autom. Kanalkennung autom. channel identification	keine autom. Kanalkennung no autom. channel identification	0
	2	Halbbildkennung im VCR-Mode Half-picture identification in VCR mode	Automatik ein Automatic on	Automatik aus Automatic off	0
	3	VGA-Toneingang VGA sound input	Klinkenstecker Jack plug	SCART 1 AV1	0
	4	DiSEqC Telegramm DiSEqC telegram	auch für unben. Schalter also for unused switch	nicht für unbenutzten Schalter no for unused switch	0
	5	Detaillierte Signalinformation Detail signal information	nein no	ja yes	0
	6	Algorithmus für VT-Augenhöhe Algorithmus for VT eye-level	verbessert ab M2 B12 improved from M2 B12	nicht verbessert no imprroved	0
	7	Drehfußsteuerung via RC5 Rotary foot control via RC5	nein no	ja yes	0
Byte 10	0	Konvertierung 50i>60p Convertibility 50i>60p	nein no	ja yes	0
	1	Synchronmodus im Scaler Synchron mode in scaler	warten wait	springen jump	0
	2	Lüfterbetrieb Fan operation	Automatik Automatic	immer ein always on	0
	3	bei „Ton über TV" at „Sound via TV"	Cinchaus. nicht gemutet Cinch out not muted	Cinchausgang gemutet Cinch out muted	1
	4	frei free	—	—	0
	5	frei free	—	—	0
	6	frei free	—	—	0
	7	frei free	—	—	0

Option Byte-Tabelle • Option Byte Table • Tableau Option Byte **US Version**
Tabella Byte delle Opzioni • Tabla de bytes de opciones • Option Bytes tabel

Abgleichfunktion Alignement function Fonction d'alignement Funzione di comp Función de ajuste. Afstemmingsfuncties	Bit-Nr. No. N°. No. No. Nr.	Bedeutung Meaning Signification Significato Significación Betekenis	"0"	"1"	Einstellung ab Werk Adjusted in the factory Réglage en usine Registrazione in fabbrica Adjuste en fábrica Instelling af fabriek
Byte 0	0	HDLC timeout	no	yes	0
	1	VPC Synch slicer threshold	not written	written	0
	2	Read sidepanel from	PROM (new BESIC)	EAROM	1
	3	Motor Unit	possible	imposible	1
	4	Available TV-Mode	480 lines proscan	960 lines inerlace	0
	5	Blue picture w/o signal	yes	no	0
	6	VGA Modul	yes	no	0
	7	VGA switch	delayed	undelayed	1
Byte 1	0	Timer controlled prg. switch	yes	no	0
	1	Auto YC on AV input	yes	no	0
	2	Text mode	black backround	drop shadow	0
	3	Close caption	enhanced attr. off	enhanced attr. on	0
	4	PIP	frame mode	field mode	0
	5	16:9 sets and PIP on	pan/cin/zoom possible	pan/cin/zoom impossible	0
	6	Auto PAL/NTSC via AV	no	yes	1
	7	free	—	—	0
Byte 2	0	Auto color PAL/NTSC	only NTSC	always on (only for fafactory use)	1
	1	Indicate movie mode	no	yes	0
	2	Lock Mode VPC	no	via side panel color	0
	3	Blanking program switch	yes	no	0
	4	Fan is always on	yes	no	0
	5	AGC memory	disabled	enabled	1
	6	Reaction to delayed commands	fast	slow	0
	7	Auto movie source detection	no	yes	1
Byte 3	0	Default aspect ratio	enabled	disabled	1
	1	Picture size	4:3	16:9	1
	2	Rotations coil	no	yes	1
	3	Split screen vert. delay	disabled	enabled	0
	4	Switch-off autom. (w/o Sync)	yes	no	0
	5	Warm up mode	off	on	0
	6	OSD clamping	old	new	1
	7	First switch-on	no	yes	1

Option Byte-Tabelle • Option Byte Table • Tableau Option Byte
Tabella Byte delle Opzioni • Tabla de bytes de opciones • Option Bytes tabel

US Version

Abgleichfunktion Alignement function Fonction d'alignement Funzione di comp Función de ajuste. Afstemmingsfuncties	Bit-Nr. No. N°. No. No. Nr.	Bedeutung Meaning Signification Significato Significación Betekenis	"0"	"1"	Einstellung ab Werk Adjusted in the factory Réglage en usine Registrazione in fabbrica Adjuste en fábrica Instelling af fabriek
Byte 4	0	Sound ident info OSD active	no	yes (only for test)	0
	1	Auto volume control (AVC)	slow	fast	0
	2	50Hz progressive scan	disabled	enabled	0
	3	60Hz progressive scan	disabled	enabled	1
	4	Auto movie detect (AMD)	fast	slow	1
	5	Warm up mode	on	off	1
	6	Chroma inverter BESIC	on	off	0
	7	SUB 27 commands via IR	inhibit	uninhibited	0
Byte 5	0	Scan velocity modulation	disabled	enabled	1
	1	Welcome screen	from EPROM	from EAROM	0
	2	Output selected	monitor	tuner	0
	3	Basic board	Q2460	Q2400	0
	4	VGA synch switching	old	new	1
	5	Values for upconversion	automatic	manual recursion	0
	6	Input locking source	input1	VGA	0
	7	Input locking	off	on	0
Byte 6	0	Gamma-settings (1080i)	from EAROM	from EPROM	0
	1	sync source for VGA 480p	external	VPC	0
	2 ✳	input locking source mask	input 1 component input	VGA input DVI	0
	3 ✳	input locking source mask	input 1 VGA input	component input DVI	0
	4	reserved	—	—	0
	5	free	—	—	1
	6	Component input	no autosense	autosense	0
	7	Subbrightness and subcontrast for YUV 480i	enabled	disabled	0

Option Byte 6	Bit 2 ✳	Bit 3 ✳
input 1	0	0
component input	0	1
VGA input	1	0
DVI	1	1

Service Menü • Service menu • Menu de service • Menu di servizio • Menú SERVICE • Service menu (S 2550)

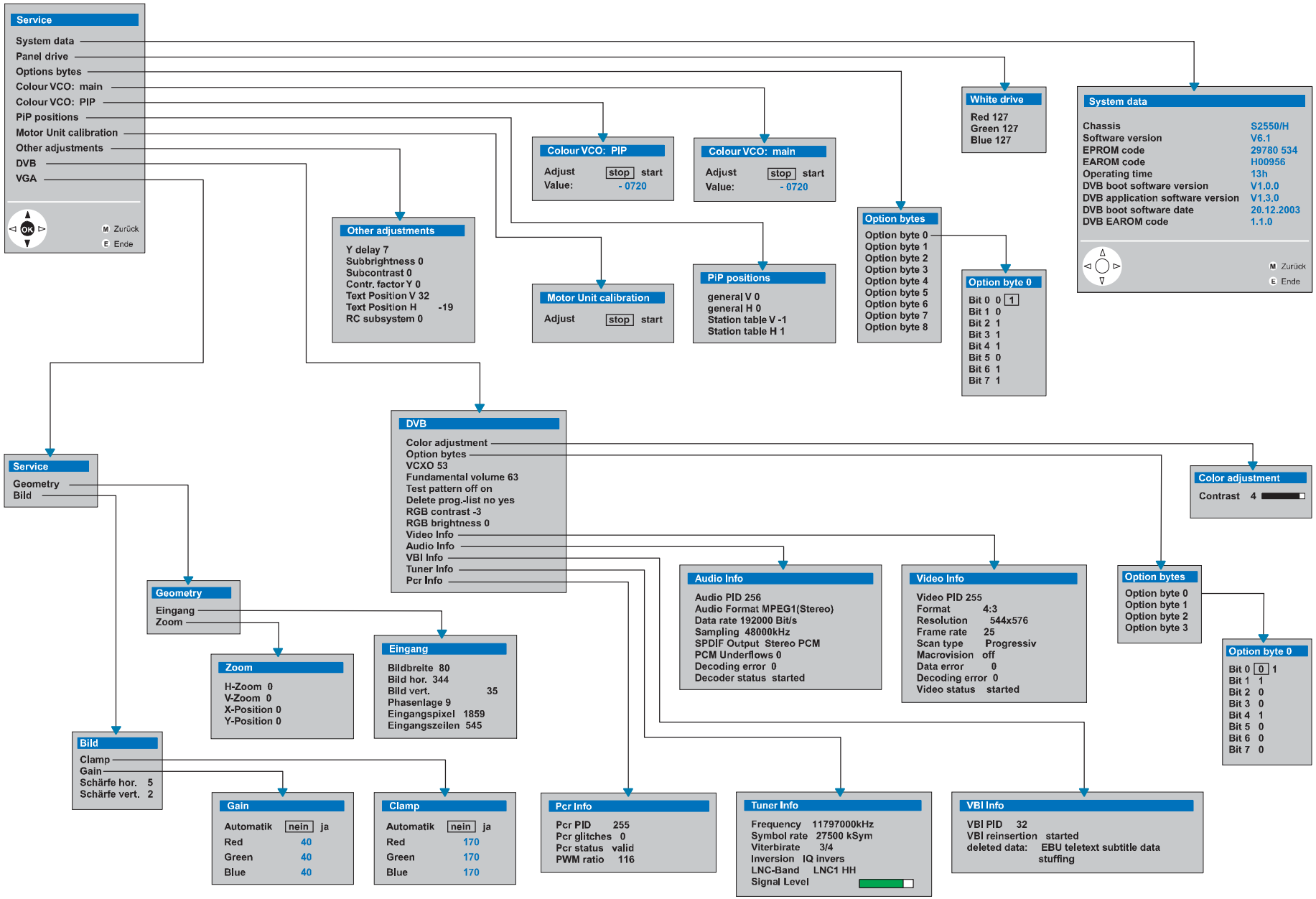

(D) TV-Menü 1 (S 2550 B) Software V6.1

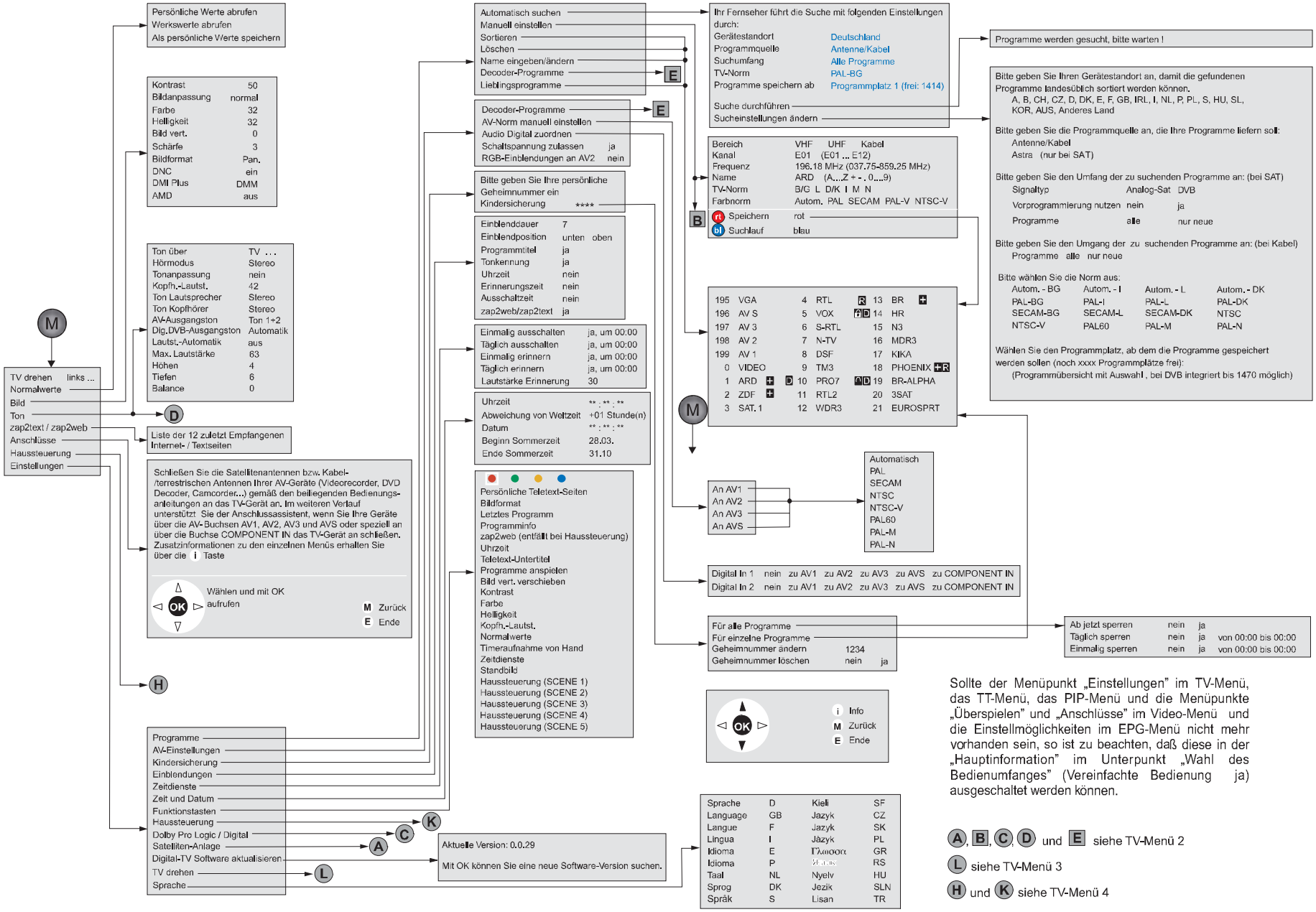

Sollte der Menüpunkt „Einstellungen" im TV-Menü, das TT-Menü, das PIP-Menü und die Menüpunkte „Überspielen" und „Anschlüsse" im Video-Menü und die Einstellmöglichkeiten im EPG-Menü nicht mehr vorhanden sein, so ist zu beachten, daß diese in der „Hauptinformation" im Unterpunkt „Wahl des Bedienumfanges" (Vereinfachte Bedienung ja) ausgeschaltet werden können.

(A), (B), (C), (D) und (E) siehe TV-Menü 2

(L) siehe TV-Menü 3

(H) und (K) siehe TV-Menü 4

Änderungen des Menüs bei eingebautem SAT VI/DVB

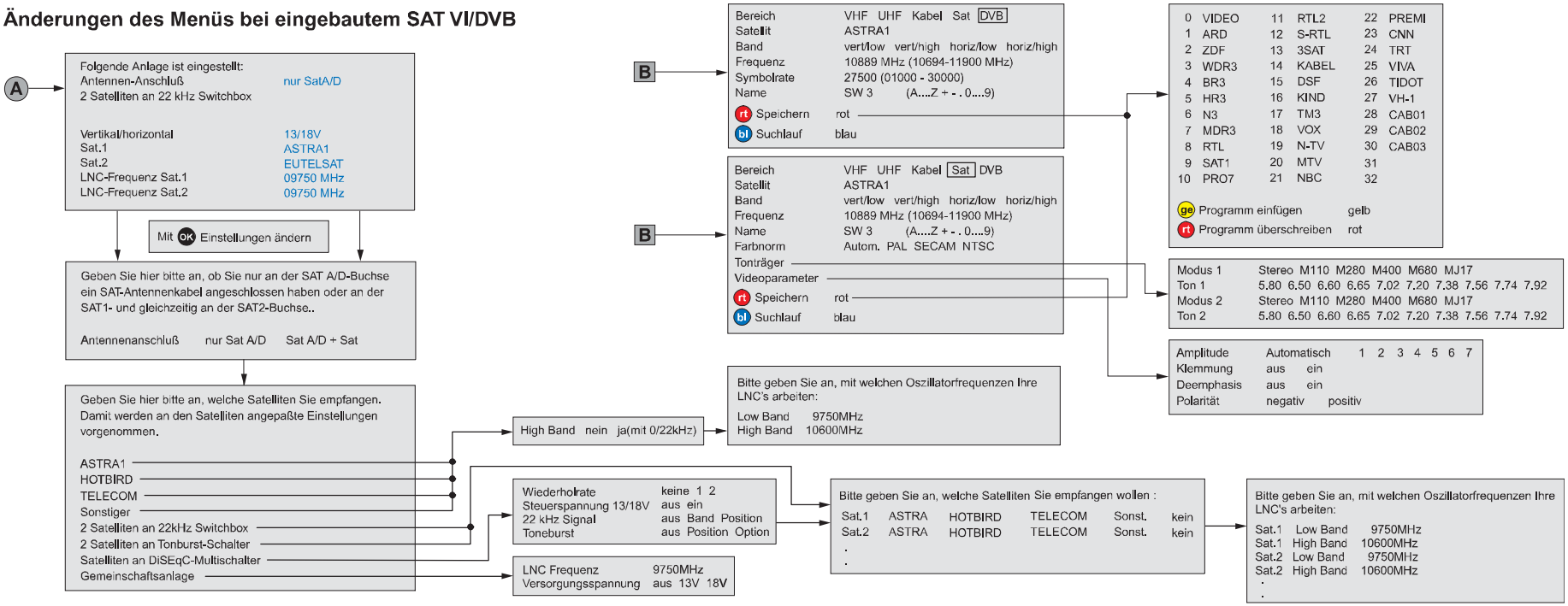

Änderungen des Menüs bei integriertem Dolby Digital Modul

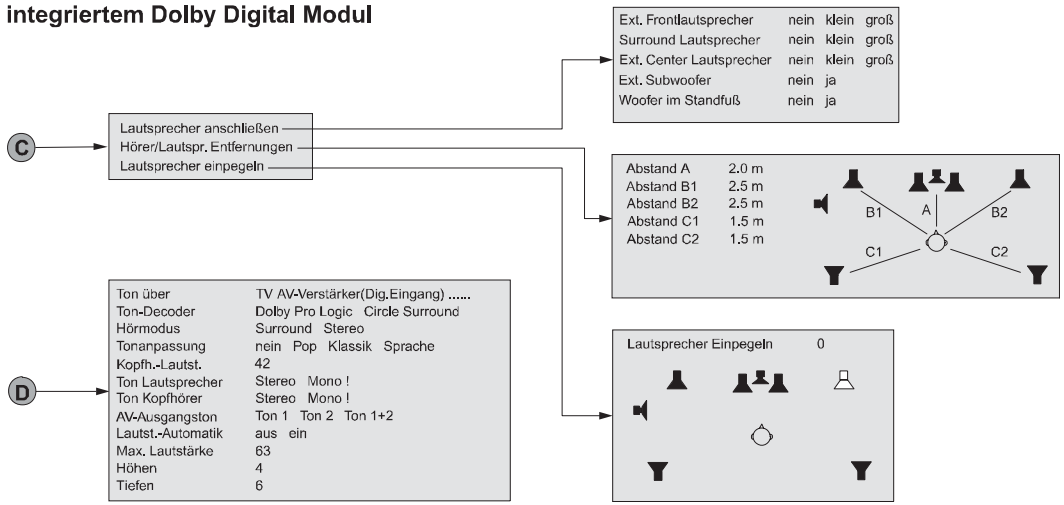

Änderungen des Menüs bei angeschlossenem Decoder

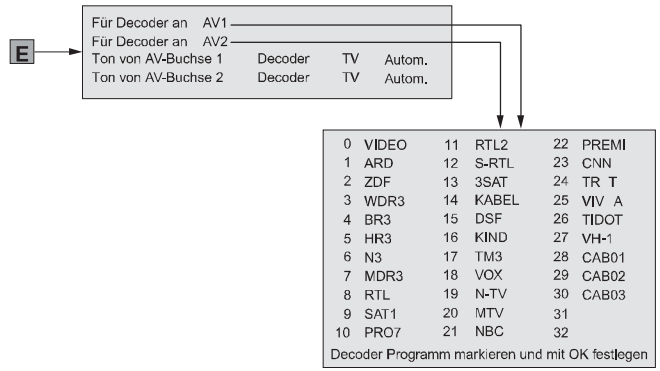

Video Bedienung über TV-Menü

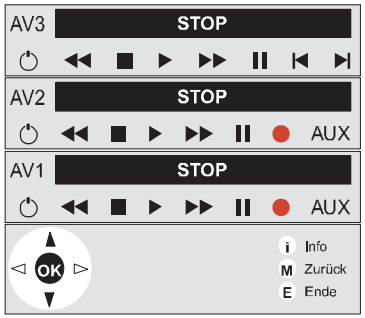

PIP-Menü + M

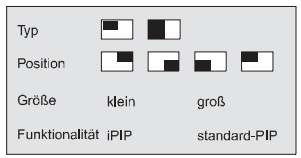

TT-Menü T + M

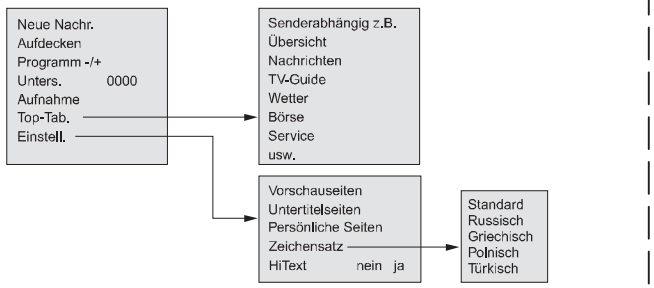

Video-Menü

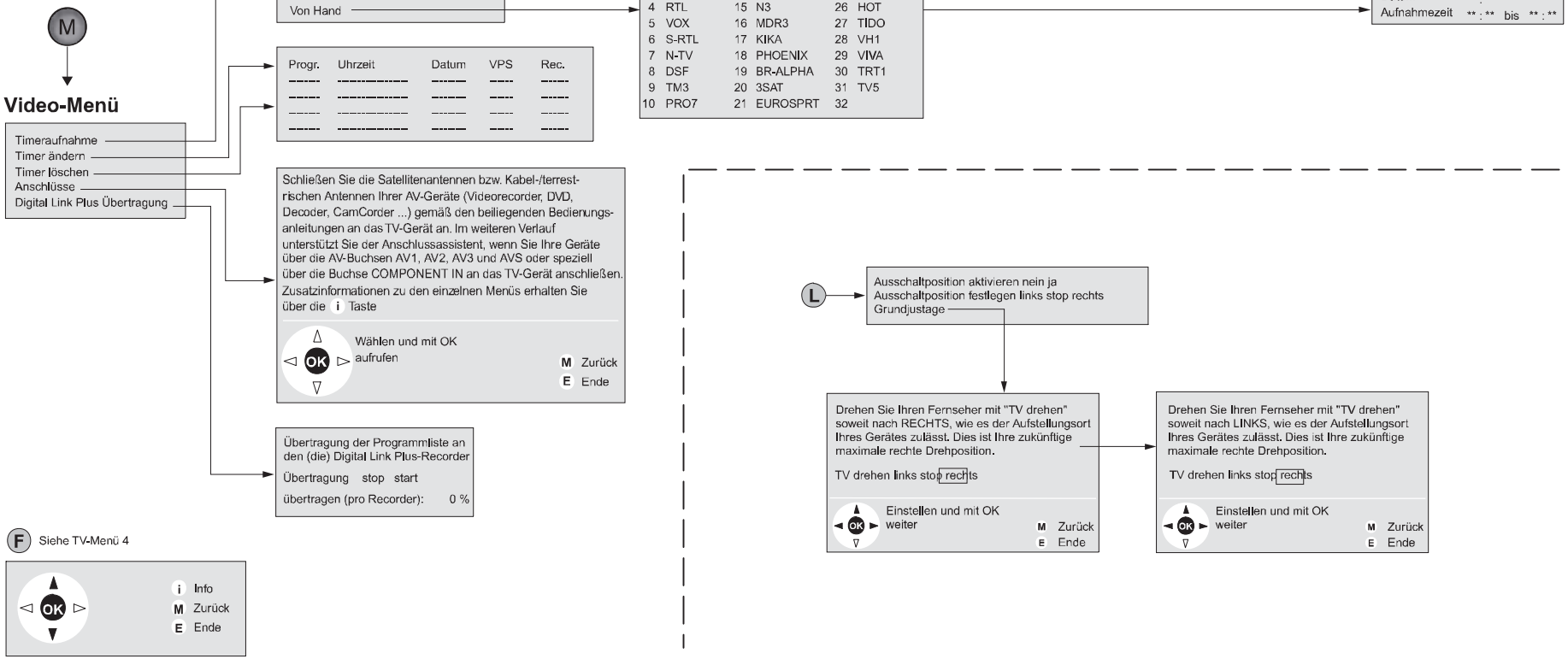

F Siehe TV-Menü 4

EPG Menü: (Taste auf der Fernbedienung)

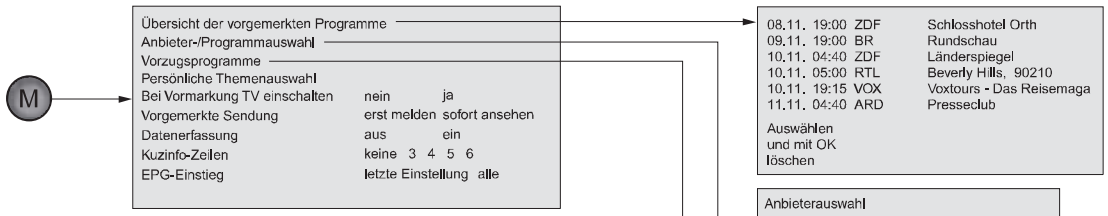

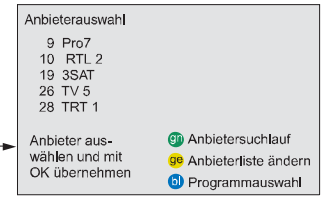

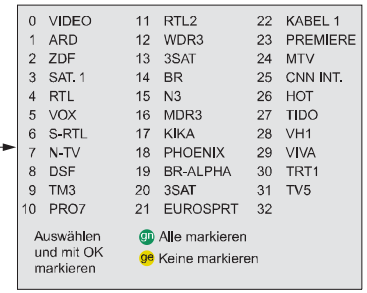

Radiobetrieb (Taste auf der Fernbedienung)

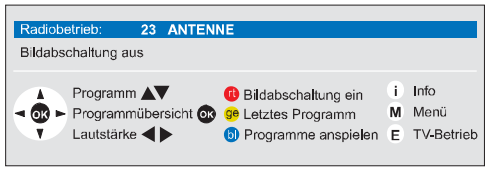

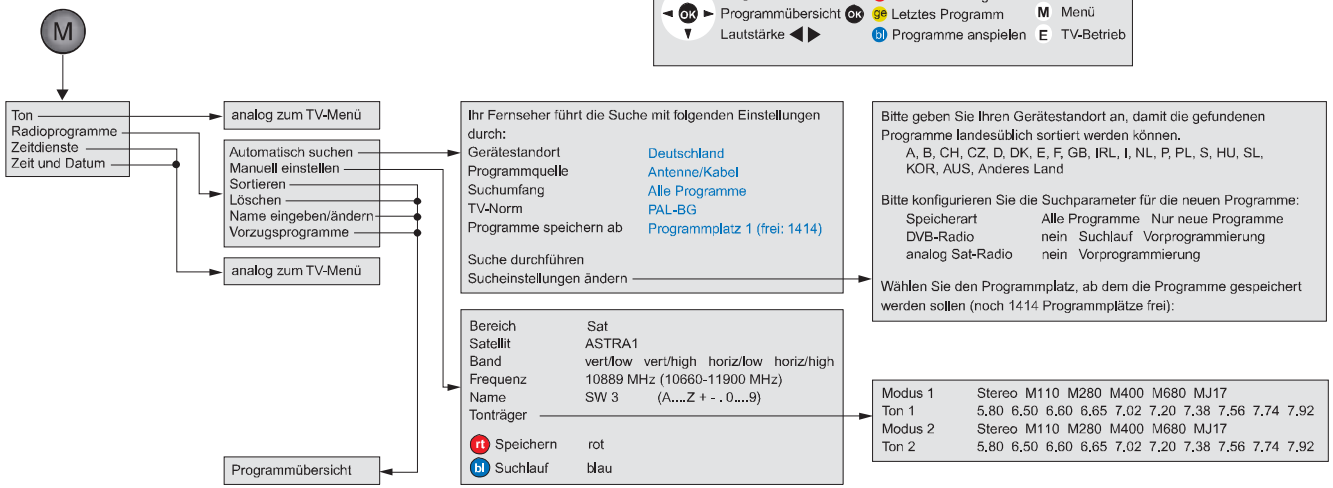

Haussteuerung

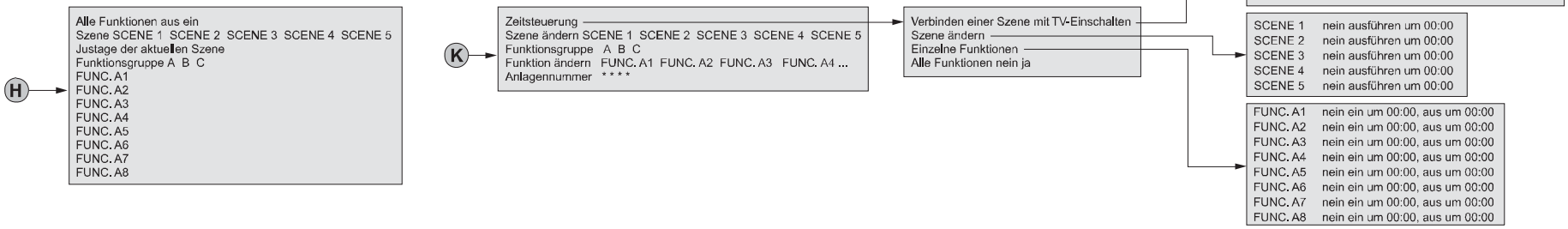

Hauptinformation (S 2550)

Taste i auf der Fernbedienung

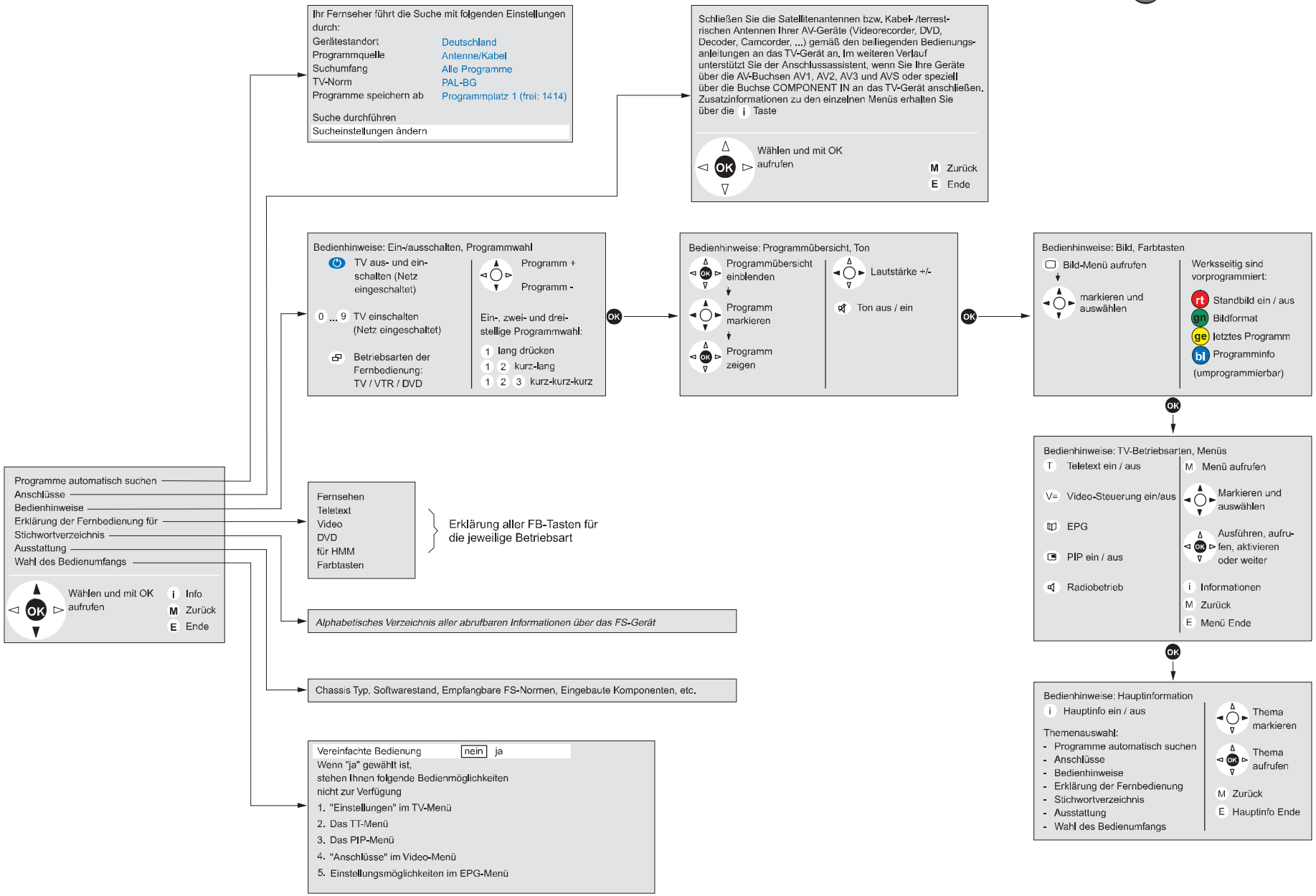

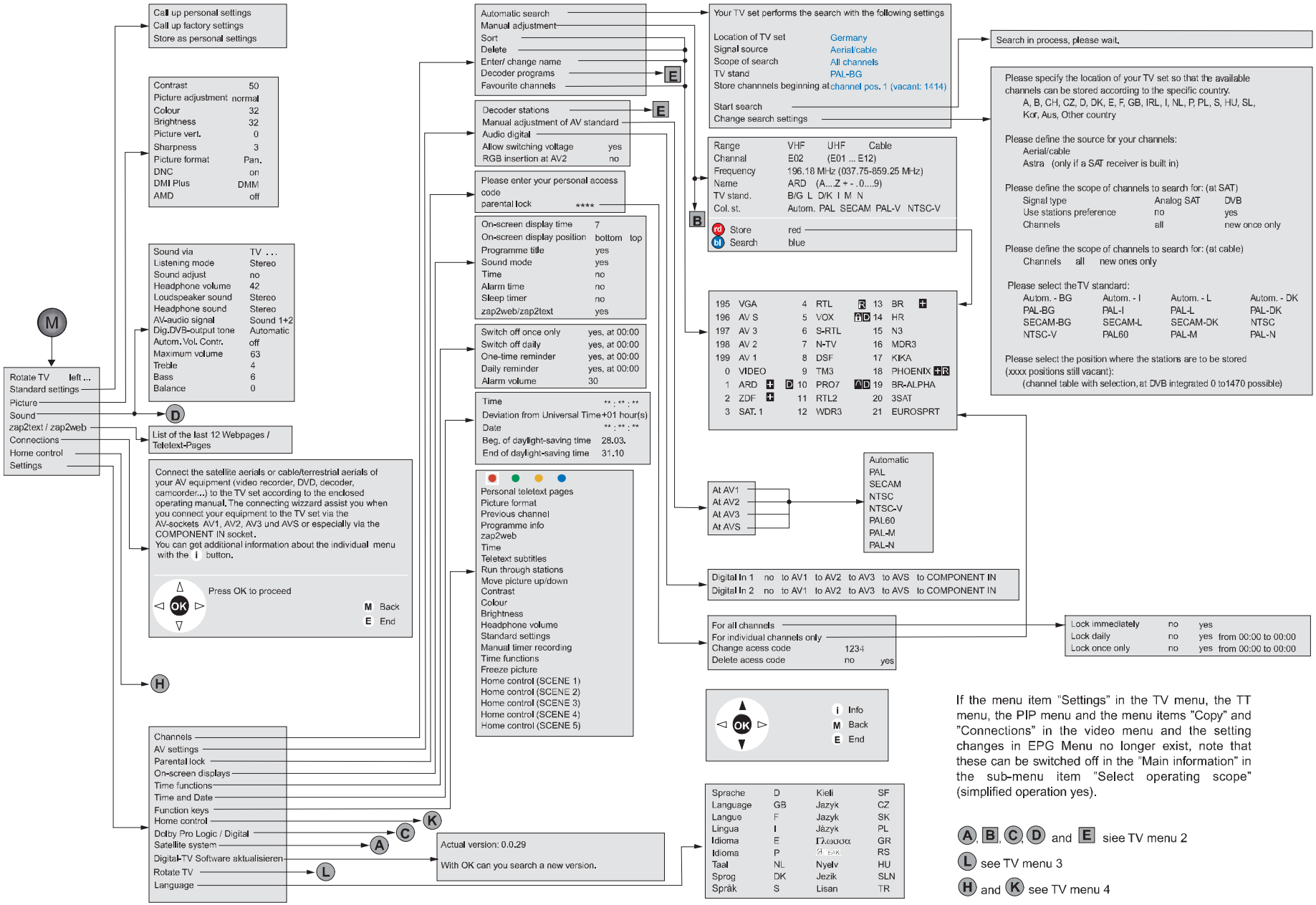

If the menu item "Settings" in the TV menu, the TT menu, the PIP menu and the menu items "Copy" and "Connections" in the video menu and the setting changes in EPG Menu no longer exist, note that these can be switched off in the "Main information" in the sub-menu item "Select operating scope" (simplified operation yes).

A, B, C, D and E siee TV menu 2

L see TV menu 3

H and K see TV menu 4

Changes to the menu with installed SAT VI/DVB

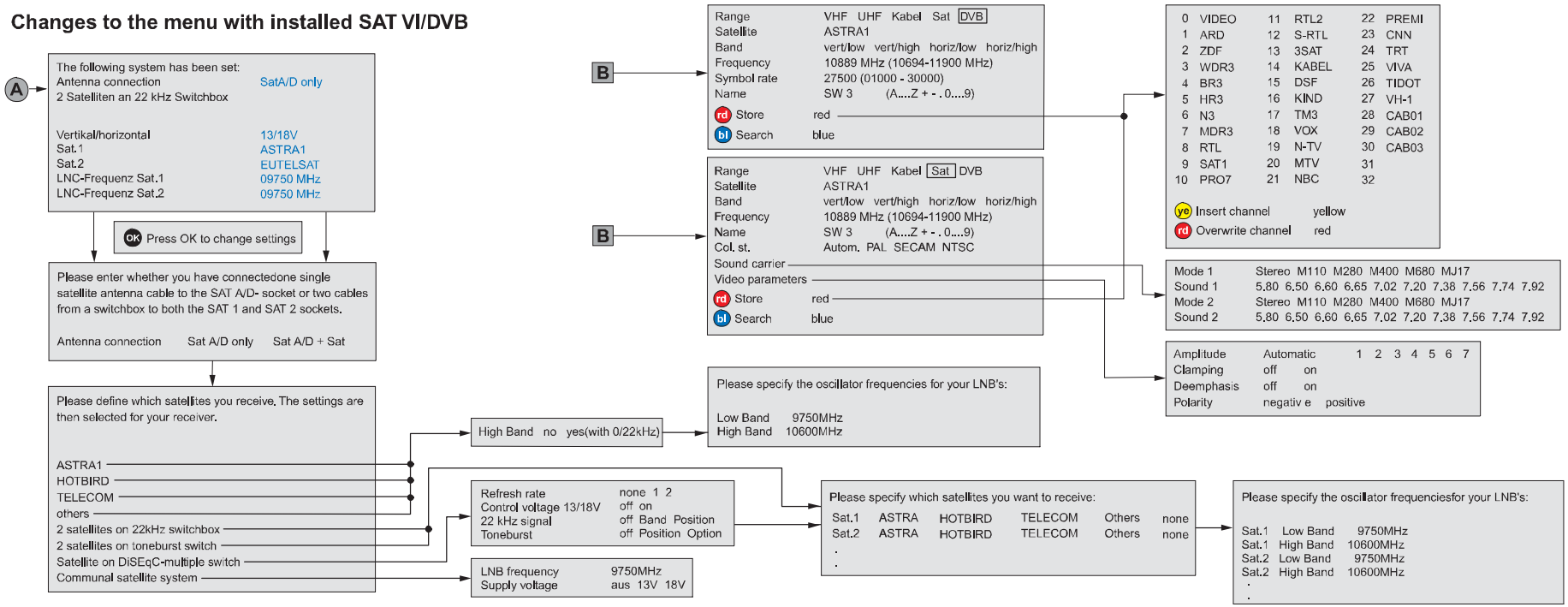

Changes to the menu with connected Dolby decoder

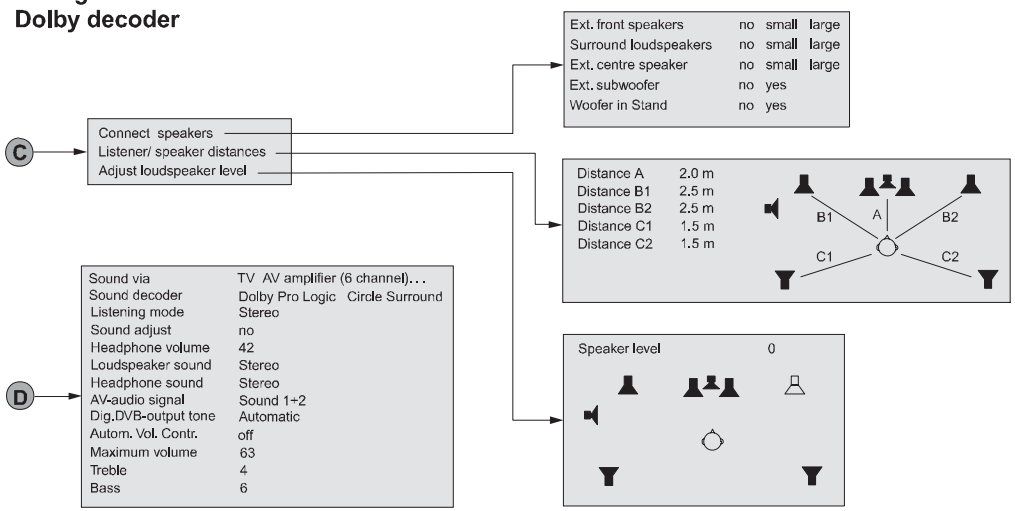

Changes to the menu with connected decoder

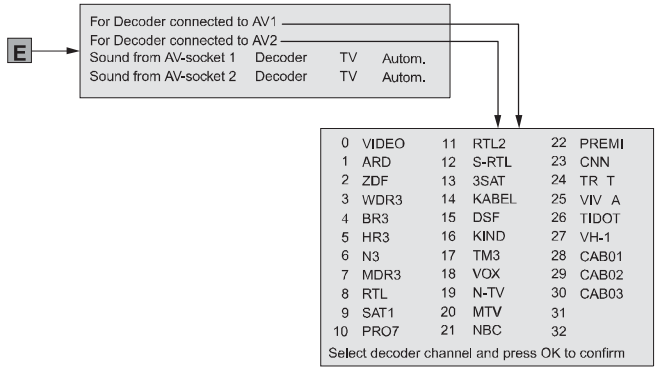

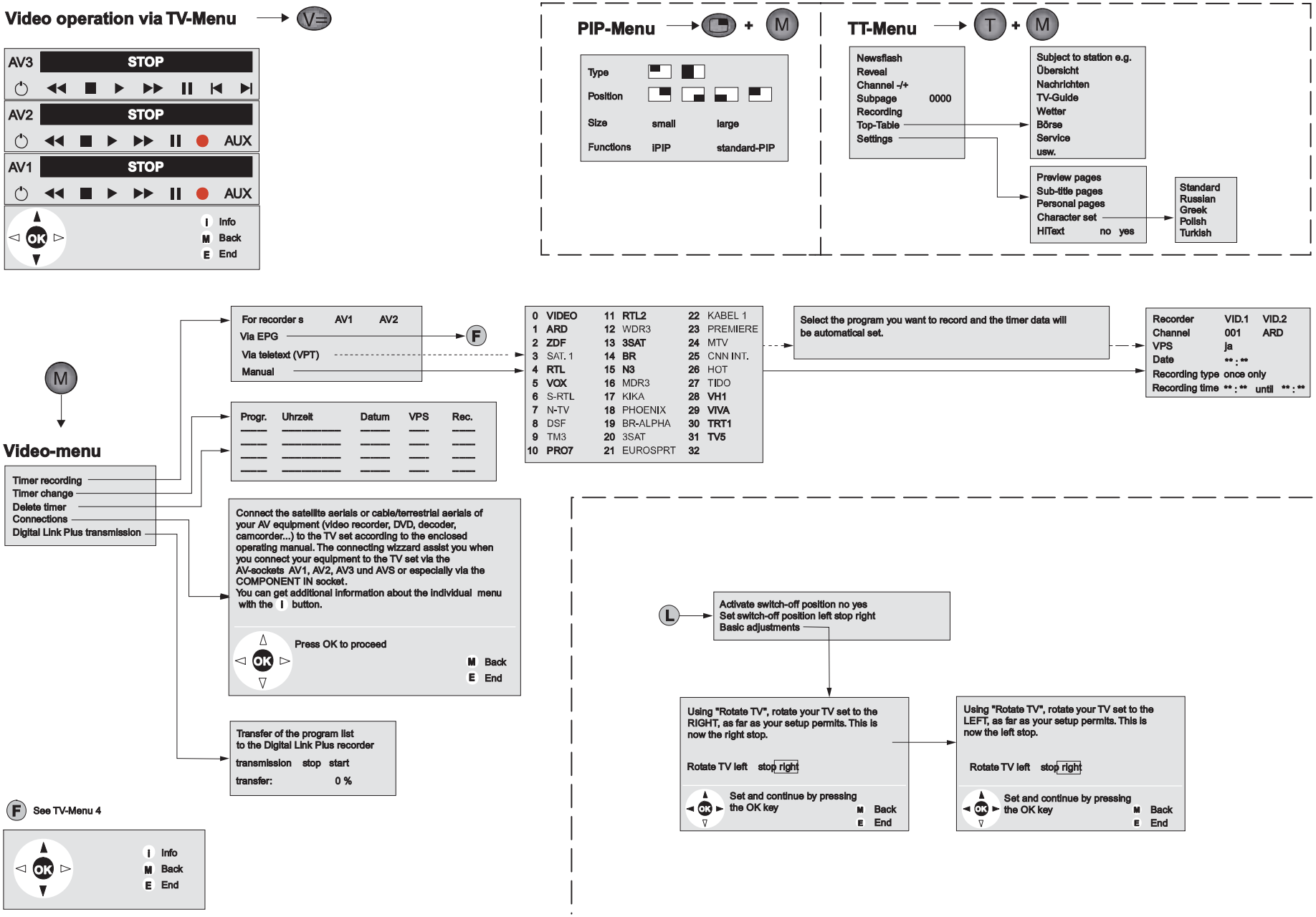
Video operation via TV-Menu
AV3 STOP
AV2 STOP AUX
AV1 STOP AUX
OK
I Info
M Back
E End
PIP-Menu + M
Type
Position
Size small large
Functions iPIP standard-PIP
TT-Menu T + M
Newsflash
Reveal
Channel -/+
Subpage 0000
Recording
Top-Table
Settings
Subject to station e.g.
Übersicht
Nachrichten
TV-Guide
Wetter
Börse
Service
usw.
Preview pages
Sub-title pages
Personal pages
Character set
HiText no yes
Standard
Russian
Greek
Polish
Turkish
M
Video-menu
Timer recording
Timer change
Delete timer
Connections
Digital Link Plus transmission
For recorder s AV1 AV2
Via EPG
Via teletext (VPT)
Manual
F
0 VIDEO 11 RTL2 22 KABEL 1
1 ARD 12 WDR3 23 PREMIERE
2 ZDF 13 3SAT 24 MTV
3 SAT. 1 14 BR 25 CNN INT.
4 RTL 15 N3 26 HOT
5 VOX 16 MDR3 27 TIDO
6 S-RTL 17 KIKA 28 VH1
7 N-TV 18 PHOENIX 29 VIVA
8 DSF 19 BR-ALPHA 30 TRT1
9 TM3 20 3SAT 31 TV5
10 PRO7 21 EUROSPRT 32
Select the program you want to record and the timer data will be automatical set.
Recorder VID.1 VID.2
Channel 001 ARD
VPS ja
Date ** : **
Recording type once only
Recording time ** : ** until ** : **
Progr. Uhrzeit Datum VPS Rec.
Connect the satellite aerials or cable/terrestrial aerials of your AV equipment (video recorder, DVD, decoder, camcorder...) to the TV set according to the enclosed operating manual. The connecting wizzard assist you when you connect your equipment to the TV set via the AV-sockets AV1, AV2, AV3 und AVS or especially via the COMPONENT IN socket.
You can get additional information about the individual menu with the I button.
Press OK to proceed
M Back
E End
Transfer of the program list to the Digital Link Plus recorder
transmission stop start
transfer: 0 %
F See TV-Menu 4
OK
I Info
M Back
E End
L
Activate switch-off position no yes
Set switch-off position left stop right
Basic adjustments
Using "Rotate TV", rotate your TV set to the RIGHT, as far as your setup permits. This is now the right stop.
Rotate TV left stop right
Set and continue by pressing the OK key
M Back
E End
Using "Rotate TV", rotate your TV set to the LEFT, as far as your setup permits. This is now the left stop.
Rotate TV left stop right
Set and continue by pressing the OK key
M Back
E End

EPG Menu: (Key of the remote control)

TV Menu 4 (S 2550) Software V6.1

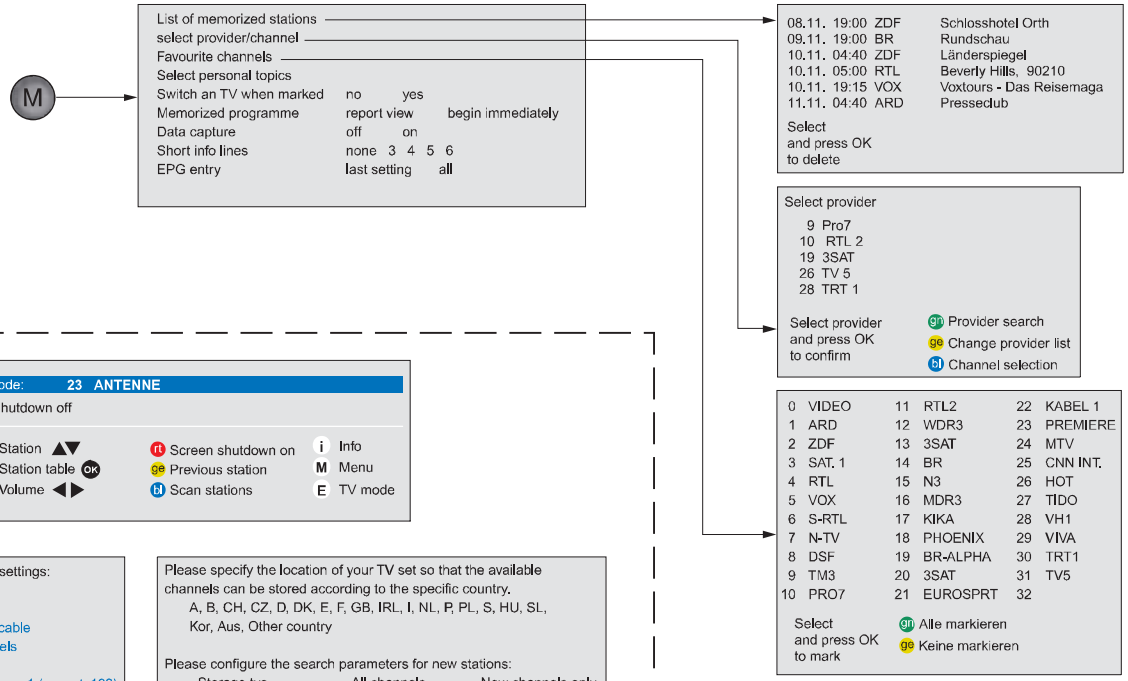

Radio mode (Key on the remote control)

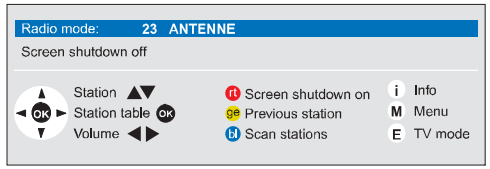

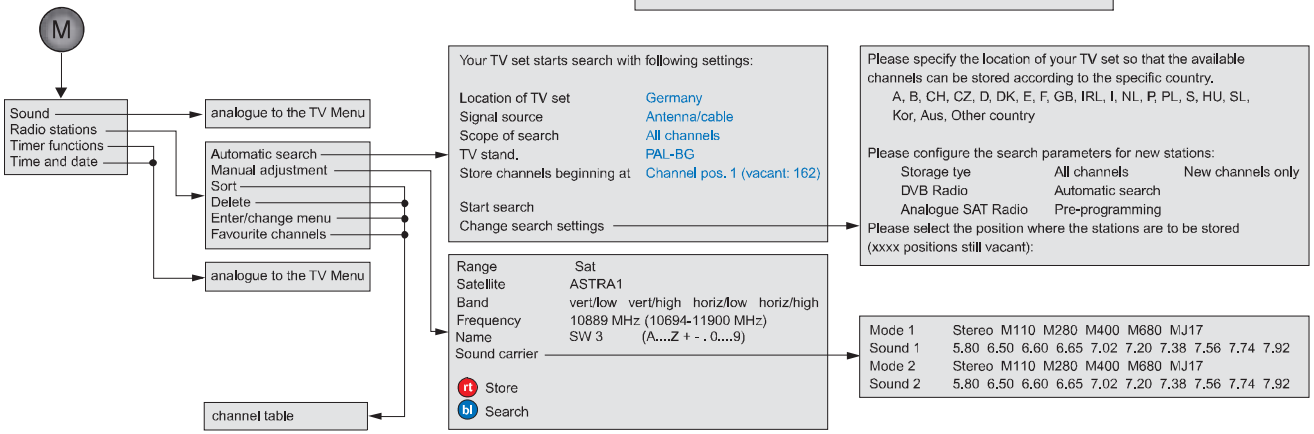

Home control

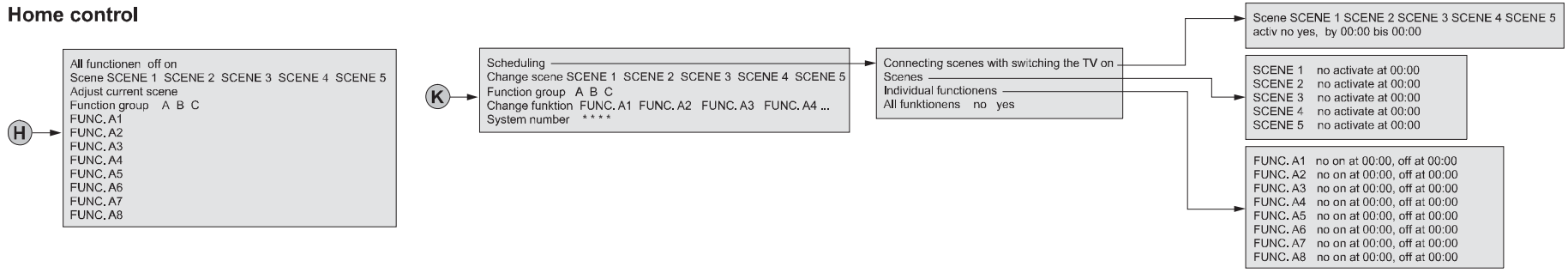

GB Main informations menu (S 2550)

Key i on the remote control

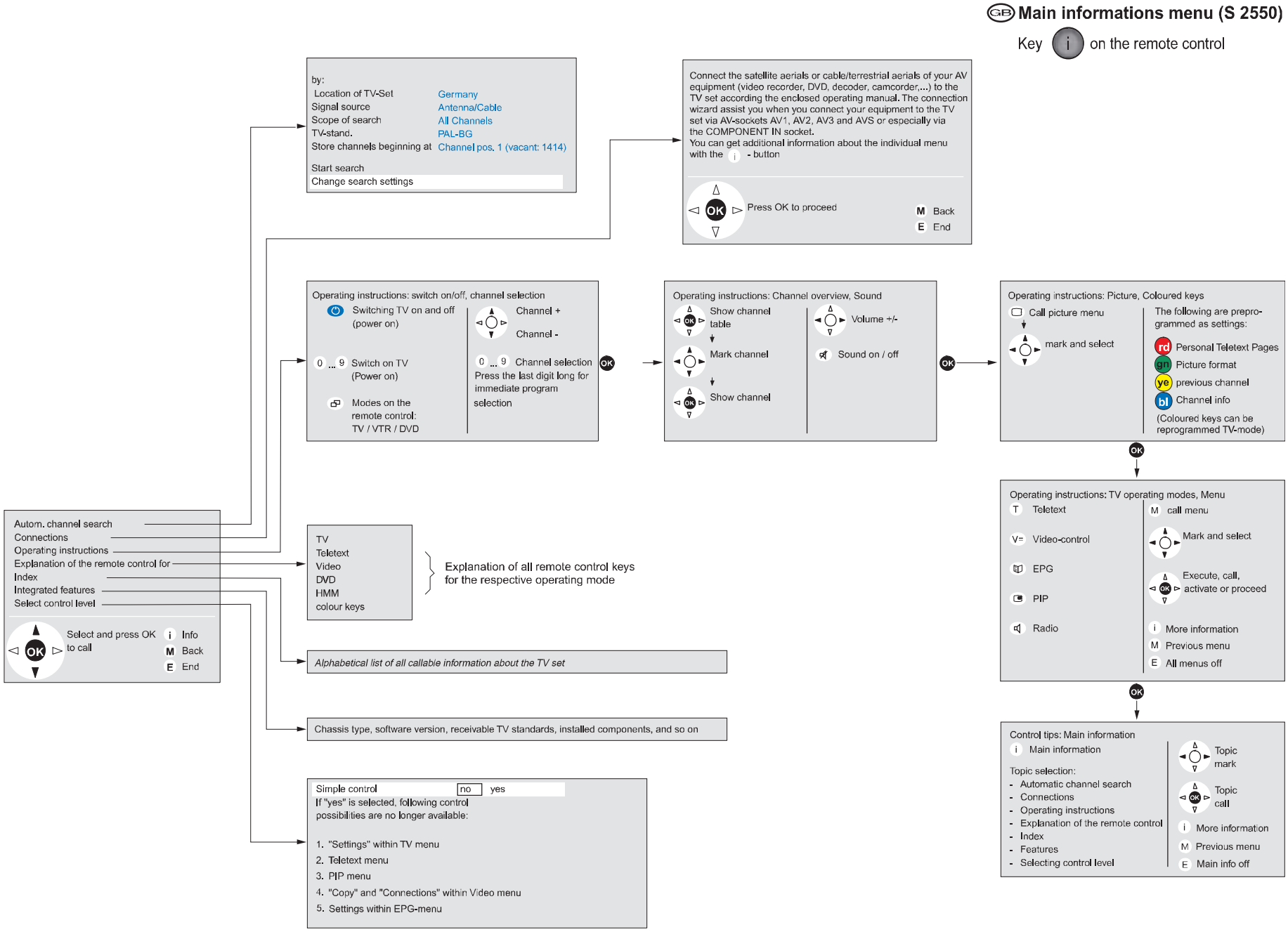

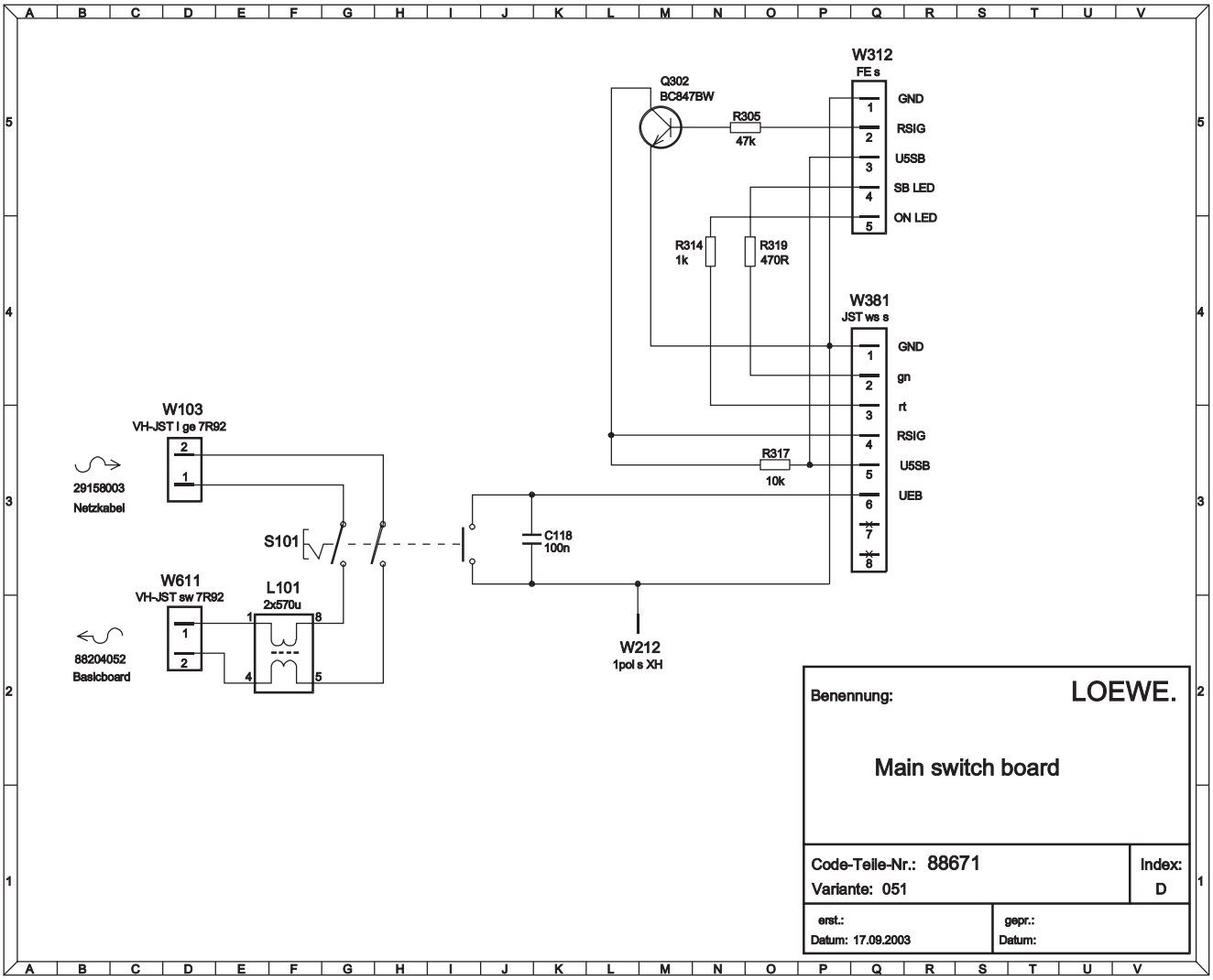

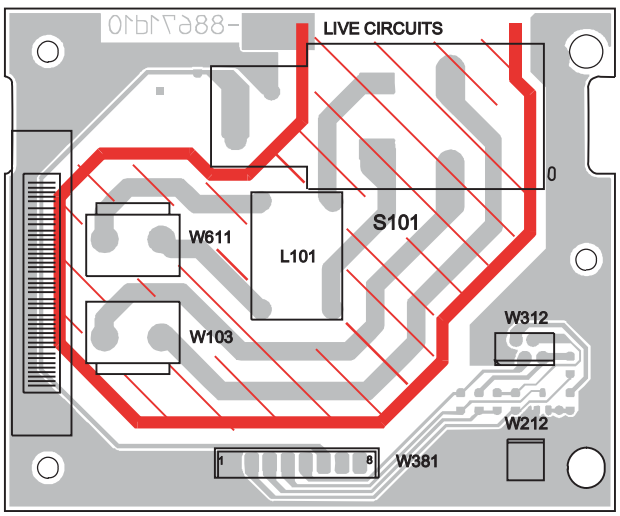

Lpl. Netzschalter 88671D Bestückungsseite
Main Switch P.C.B 88671D Components side

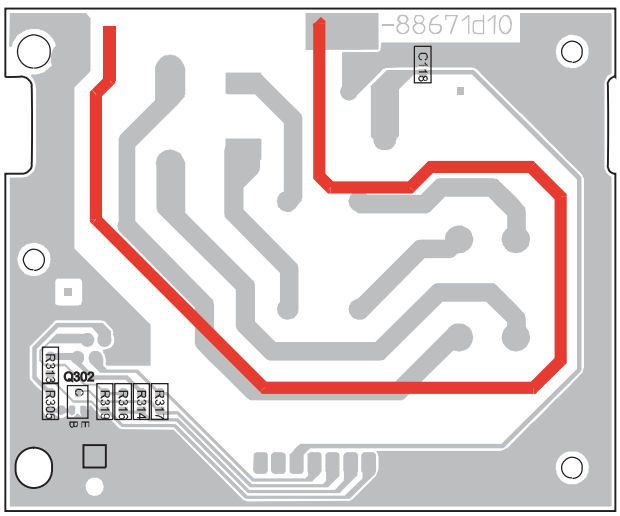

Lpl. Netzschalter 88671D Lötseite
Main Switch P.C.B 88671D Solder side

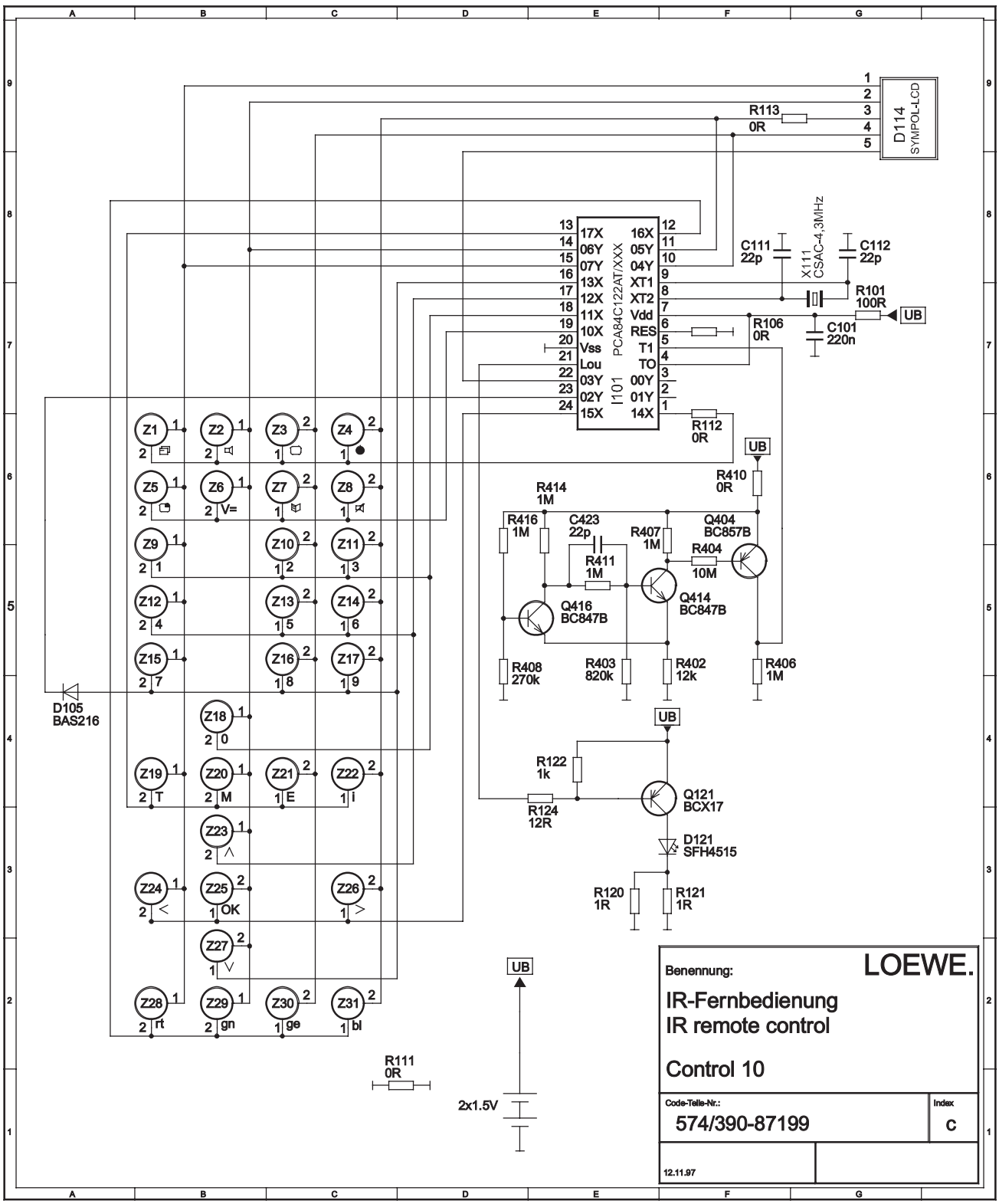

Schaltbild Fernbedienung 87000.070/071 **Remote Control schematic 87000.070/071**

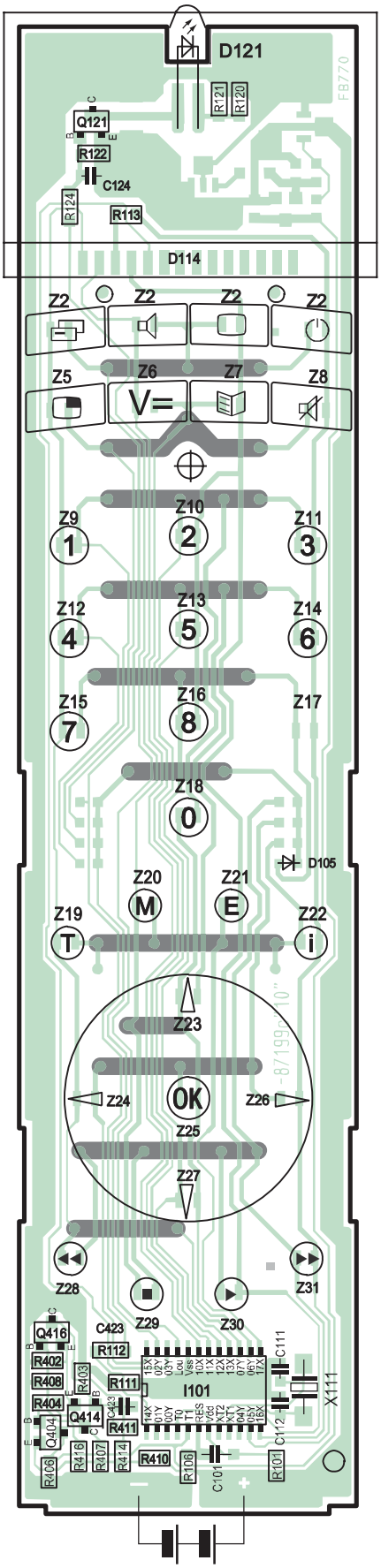

Ltpl. Fernbedienung 87000.070/071 (87199C)
Remote Control P.C.B 87000.070/071 (87199C)

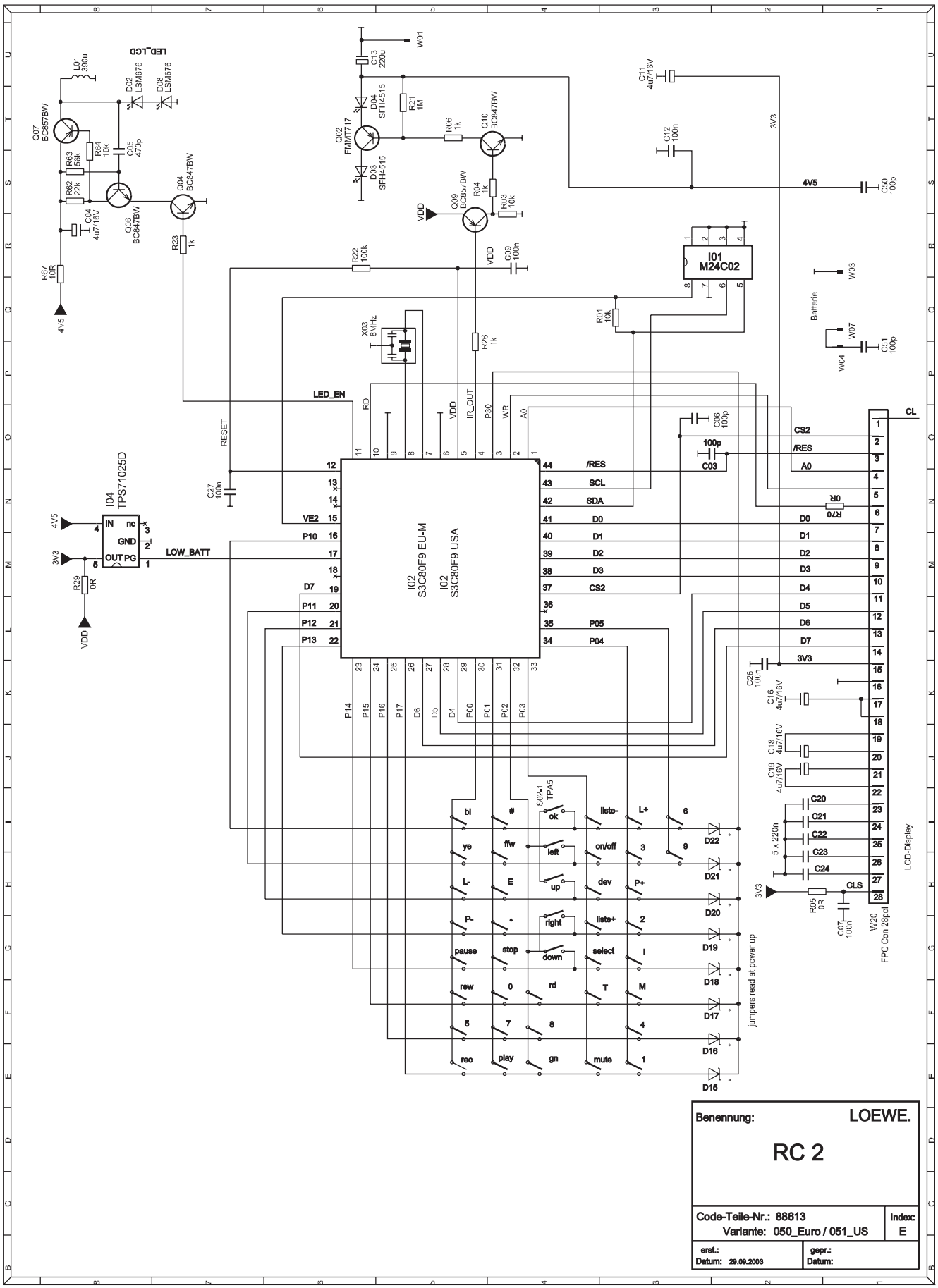
LED_LCD
L01 390u
D02 LSM676
D08 LSM676
Q07 BC857BW
R64 10k
R63 56k
C05 470p
R62 22k
Q04 BC847BW
Q06 BC847BW
C04 4u7/16V
R23 1k
R67 10R
4V5
W01
C13 220u
D04 SFH4515
R21 1M
Q02 FMMT717
D03 SFH4515
R06 1k
Q10 BC847BW
Q09 BC857BW
R04 1k
R03 10k
VDD
C09 100n
R22 100k
C11 4u7/16V
C12 100n
3V3
4V5
C50 100p
I01 M24C02
W03
Batterie
W04
W07
C51 100p
R01 10k
X03 8MHz
R26 1k
LED_EN
RD
VDD
IR_OUT
P30
WR
A0
RESET
C27 100n
C06 100p
100p
C03
CS2
/RES
A0
R70 0R
D0
D1
D2
D3
D4
D5
D6
D7
CL
I04 TPS71025D
IN
nc
GND
OUT
PG
LOW_BATT
R29 0R
VE2
P10
P11
P12
P13
I02 S3C80F9 EU-M
I02 S3C80F9 USA
SCL
SDA
CS2
P05
P04
P14
P15
P16
P17
D6
D5
D4
P00
P01
P02
P03
C26 100n
C16 4u7/16V
C18 4u7/16V
C19 4u7/16V
5 x 220n
C20
C21
C22
C23
C24
CLS
R05 0R
C07 100n
W20
FPC Con 28pol
LCD-Display
S02-1 TPA5
bl
#
ok
liste-
L+
6
ye
ffw
left
on/off
3
9
L-
E
up
dev
P+
P-
*
right
liste+
2
pause
stop
down
select
I
rew
0
rd
T
M
5
7
8
4
rec
play
gn
mute
1
D22
D21
D20
D19
D18
D17
D16
D15
jumpers read at power up
Benennung:
LOEWE.
RC 2
Code-Teile-Nr.: 88613
Variante: 050_Euro / 051_US
Index:
E
erst.:
Datum: 29.09.2003
gepr.:
Datum:

Infrarot-Fernbedienung RC2 Euro 263-89500.A50
Infrared Remote Control RC2 Euro 263-89500.A50

Infrarot-Fernbedienung RC2 US 263-89510.A00
Infrared Remote Control RC2 US 263-89510.A00

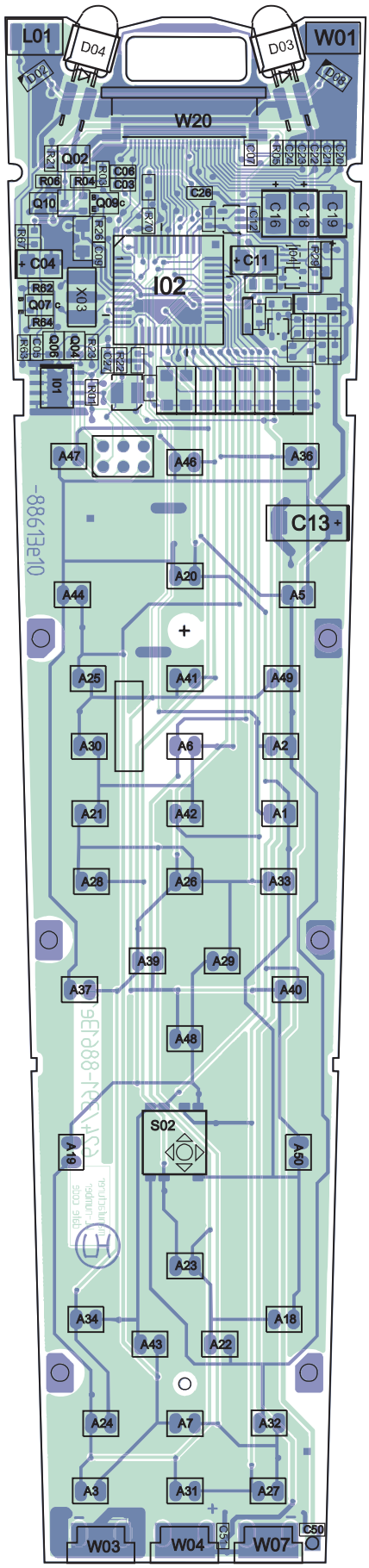

Lpl. Fernbedienung RC2 Euro/US 88613E050/051 Bestückungsseite
Remote Control RC2 Euro/US 88613E050/051 Components side

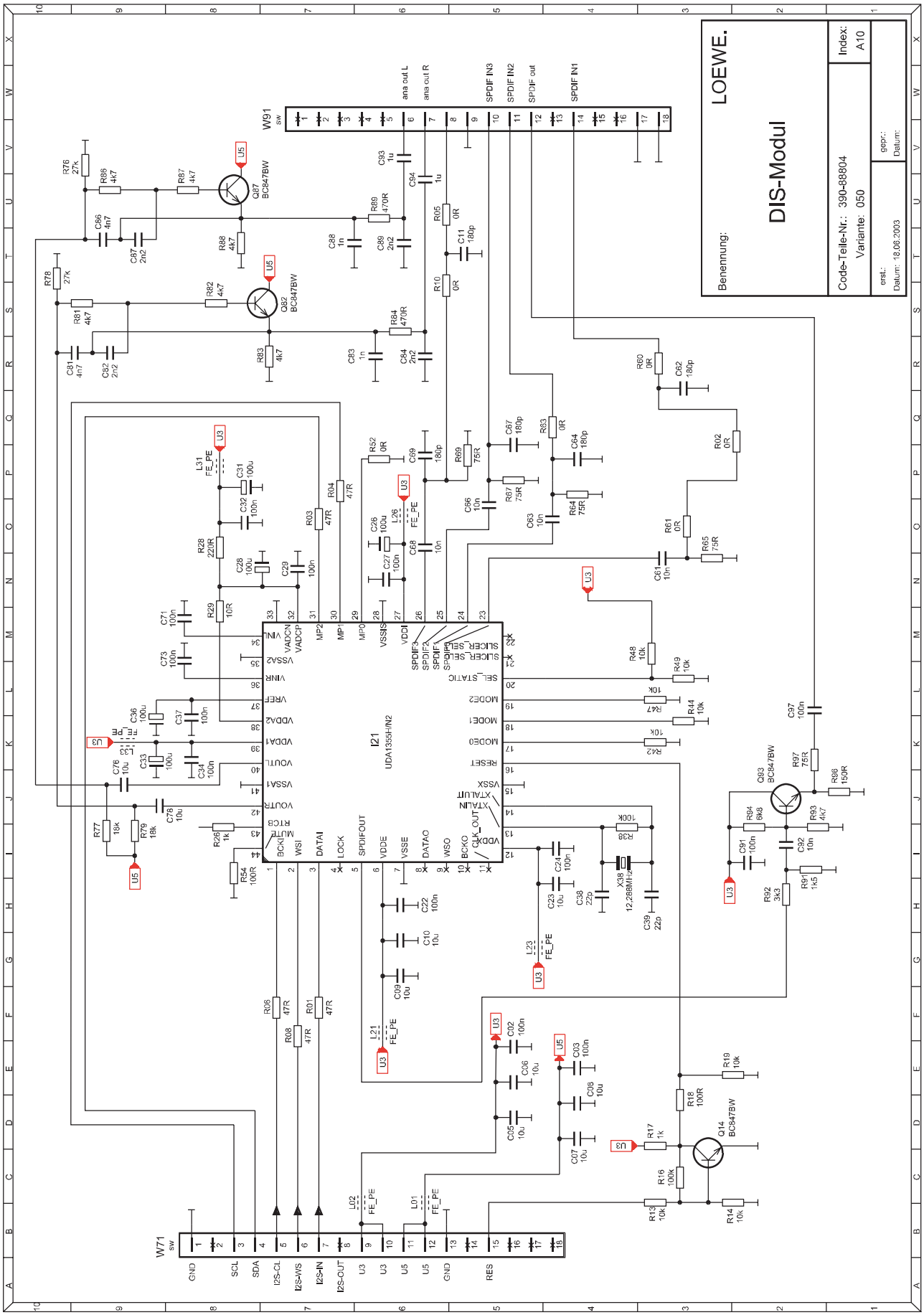
LOEWE.
Benennung:
DIS-Modul
Code-Teile-Nr.: 390-88804
Variante: 050
Index: A10
erst.:
Datum: 18.06.2003
gepr.:
Datum:
W91
W71
I21
UDA1355H/N2
ana out L
ana out R
SPDIF IN3
SPDIF IN2
SPDIF out
SPDIF IN1
GND
SCL
SDA
I2S-CL
I2S-WS
I2S-IN
I2S-OUT
RES

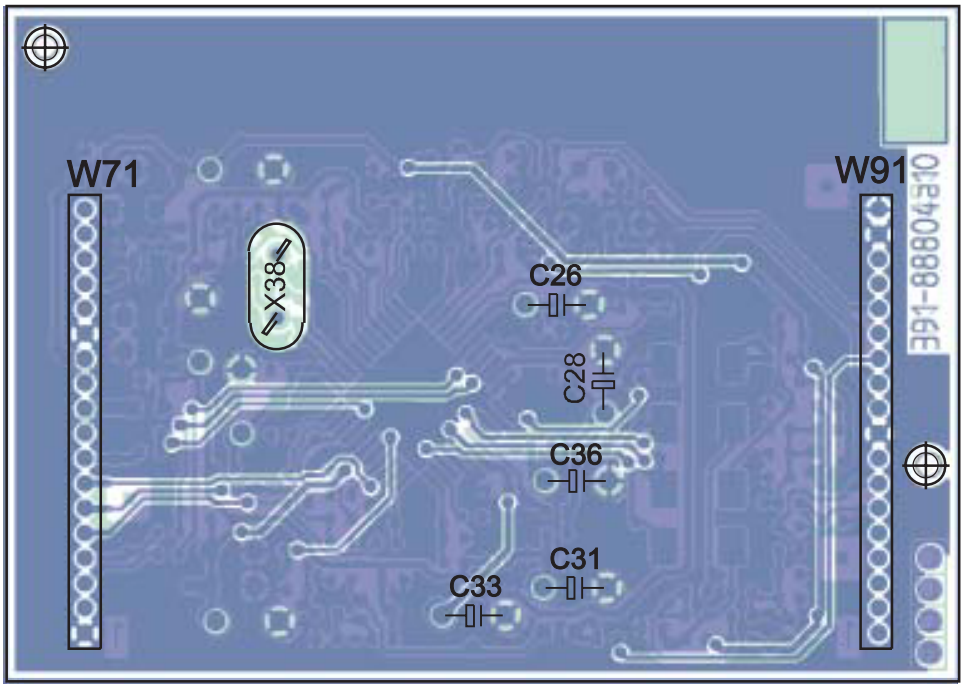

Lpl. DIS-Modul 88804A Bestückungsseite
DIS Module P.C.B 88804A Components side

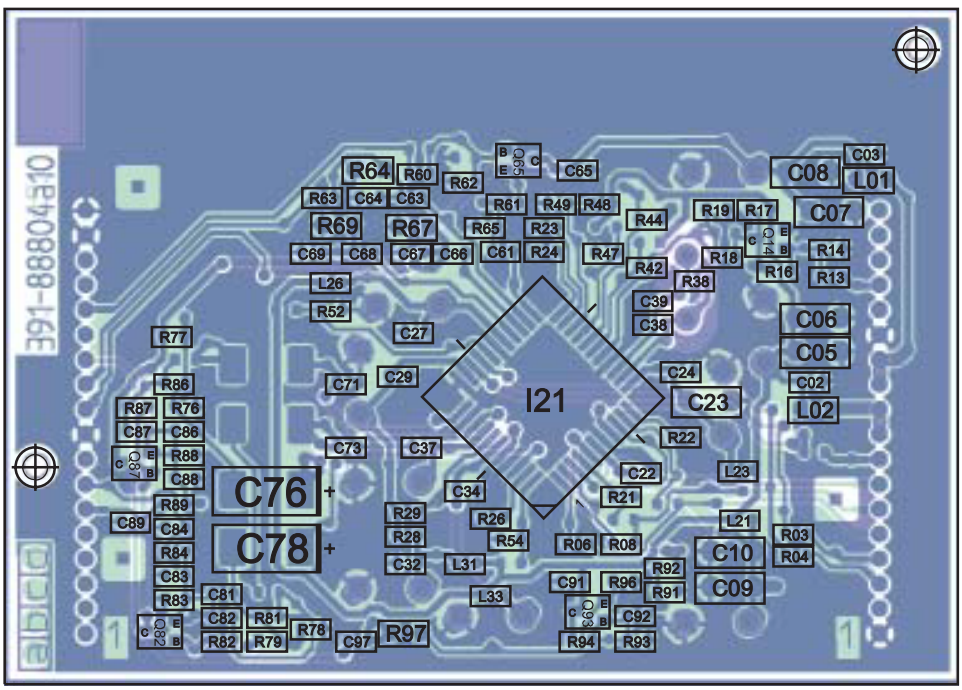

Lpl. DIS-Modul 88804A Lötseite
DIS Module P.C.B 88804A Solder side

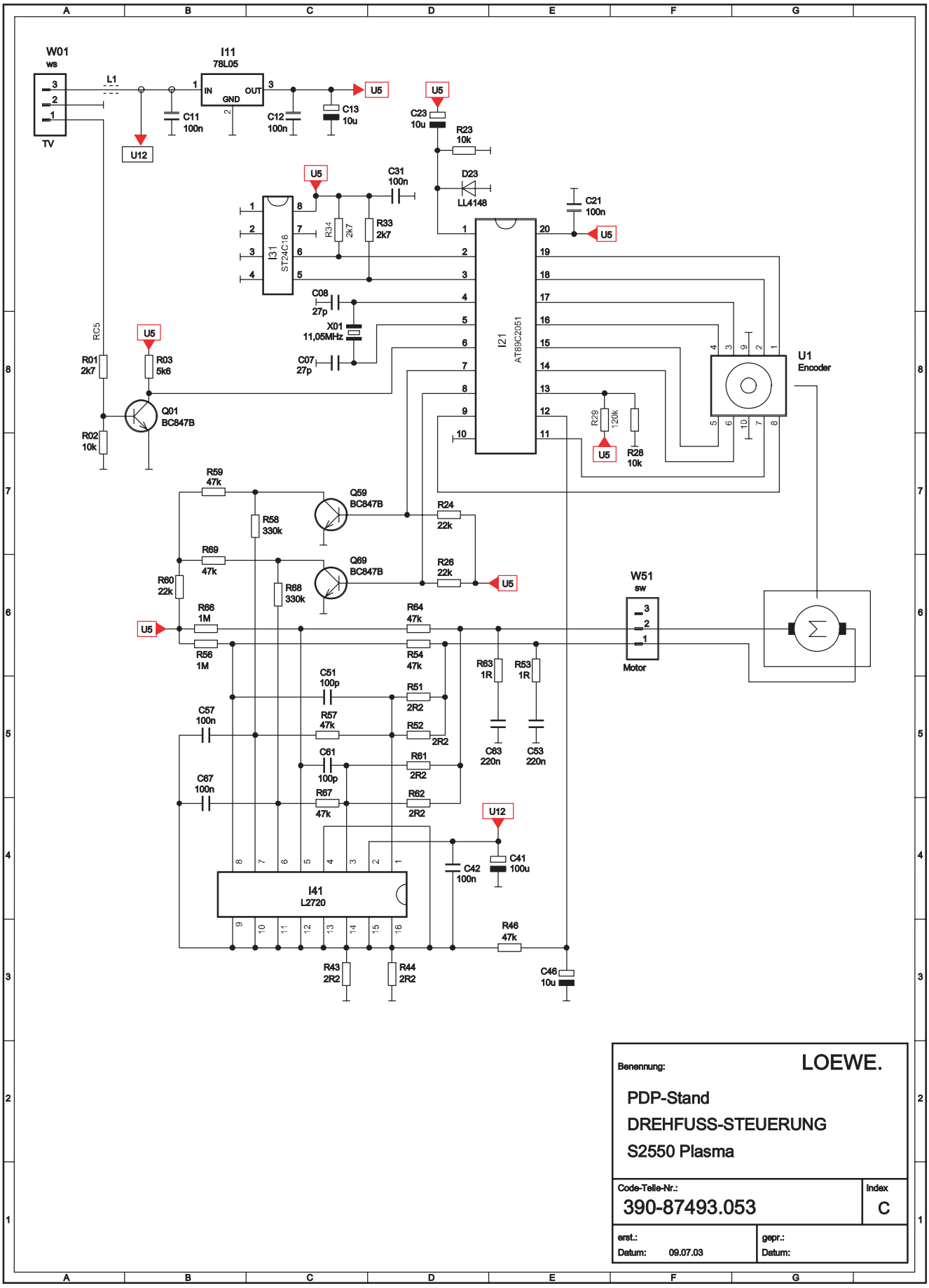
W01
ws
TV
L1
U12
I11
78L05
IN
GND
OUT
C11
100n
C12
100n
C13
10u
U5
C23
10u
R23
10k
D23
LL4148
C31
100n
I31
ST24C16
R34
2k7
R33
2k7
C21
100n
C08
27p
X01
11,05MHz
C07
27p
I21
AT89C2051
U1
Encoder
R29
120k
R28
10k
RC5
R01
2k7
R03
5k6
Q01
BC847B
R02
10k
R59
47k
R58
330k
Q59
BC847B
R24
22k
R69
47k
R60
22k
R68
330k
Q69
BC847B
R26
22k
R66
1M
R56
1M
R64
47k
R54
47k
W51
sw
Motor
R63
1R
R53
1R
C63
220n
C53
220n
C51
100p
R51
2R2
R57
47k
R52
2R2
C57
100n
C61
100p
R61
2R2
C67
100n
R67
47k
R62
2R2
I41
L2720
C42
100n
C41
100u
R46
47k
R43
2R2
R44
2R2
C46
10u
Benennung:
LOEWE.
PDP-Stand
DREHFUSS-STEUERUNG
S2550 Plasma
Code-Teile-Nr.:
390-87493.053
Index
C
erst.:
Datum: 09.07.03
gepr.:
Datum:

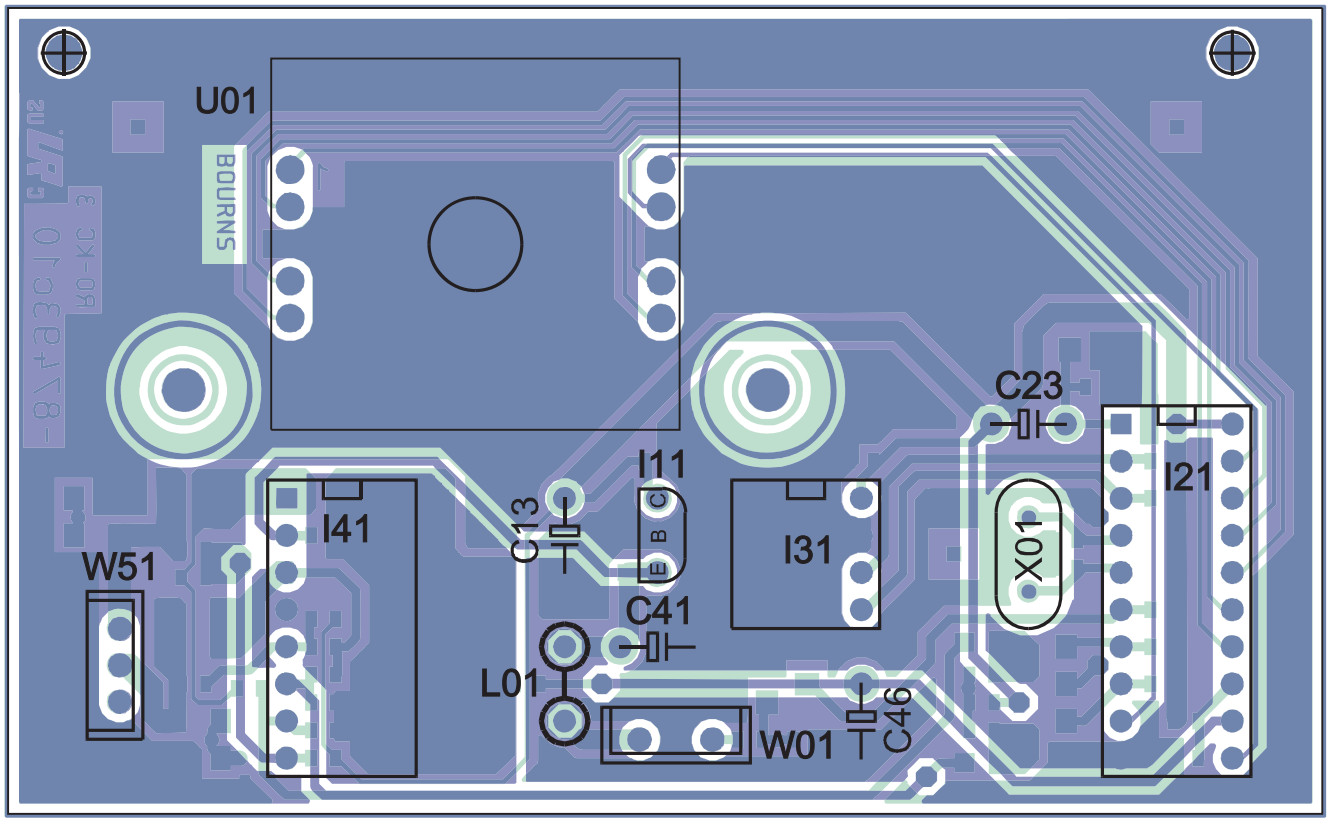

Lpl. Drehfußsteuerung 87493C Bestückungsseite • **Desk Rotation Control Unit P.C.B 87493C** Components side

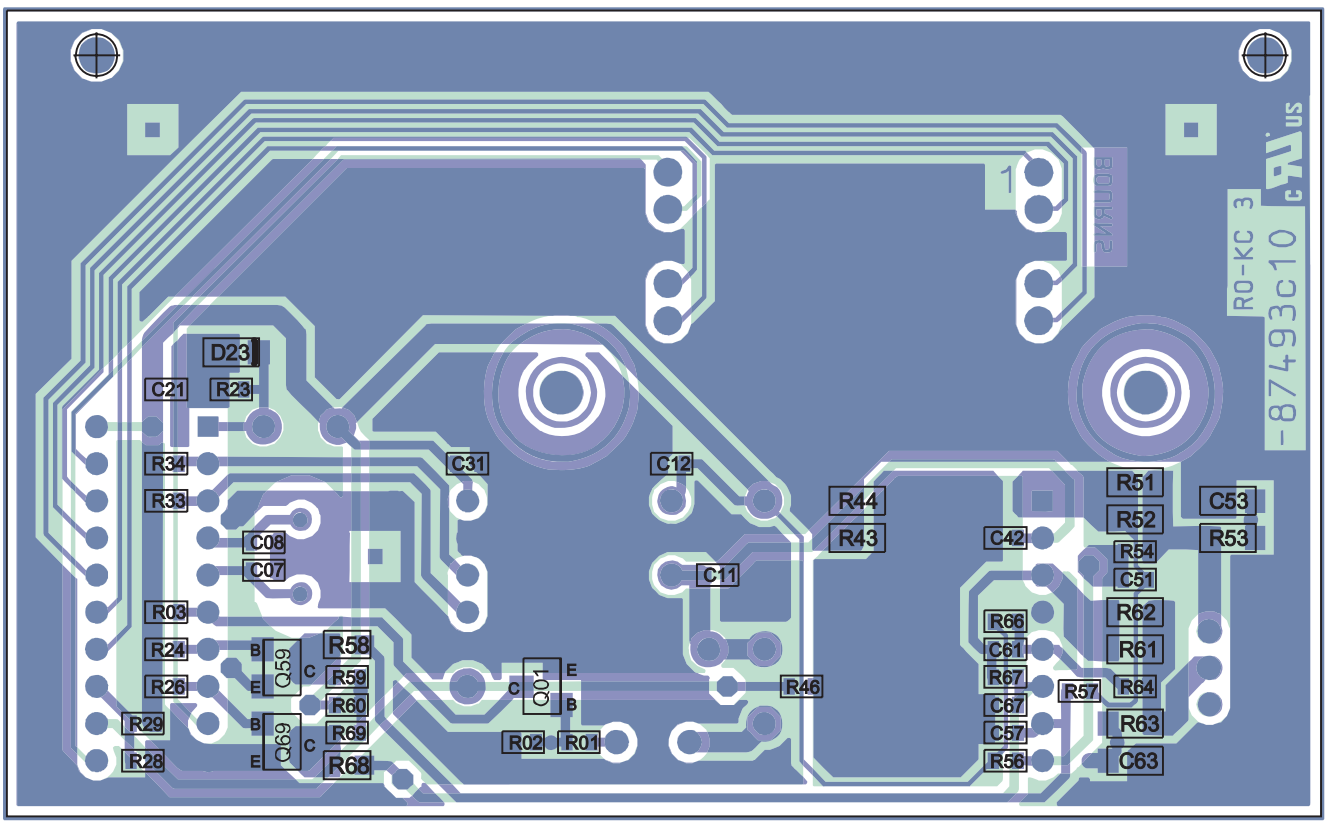

Lpl. Drehfußsteuerung 87493C Lötseite • **Desk Rotation Control Unit P.C.B 87493C** Solder side

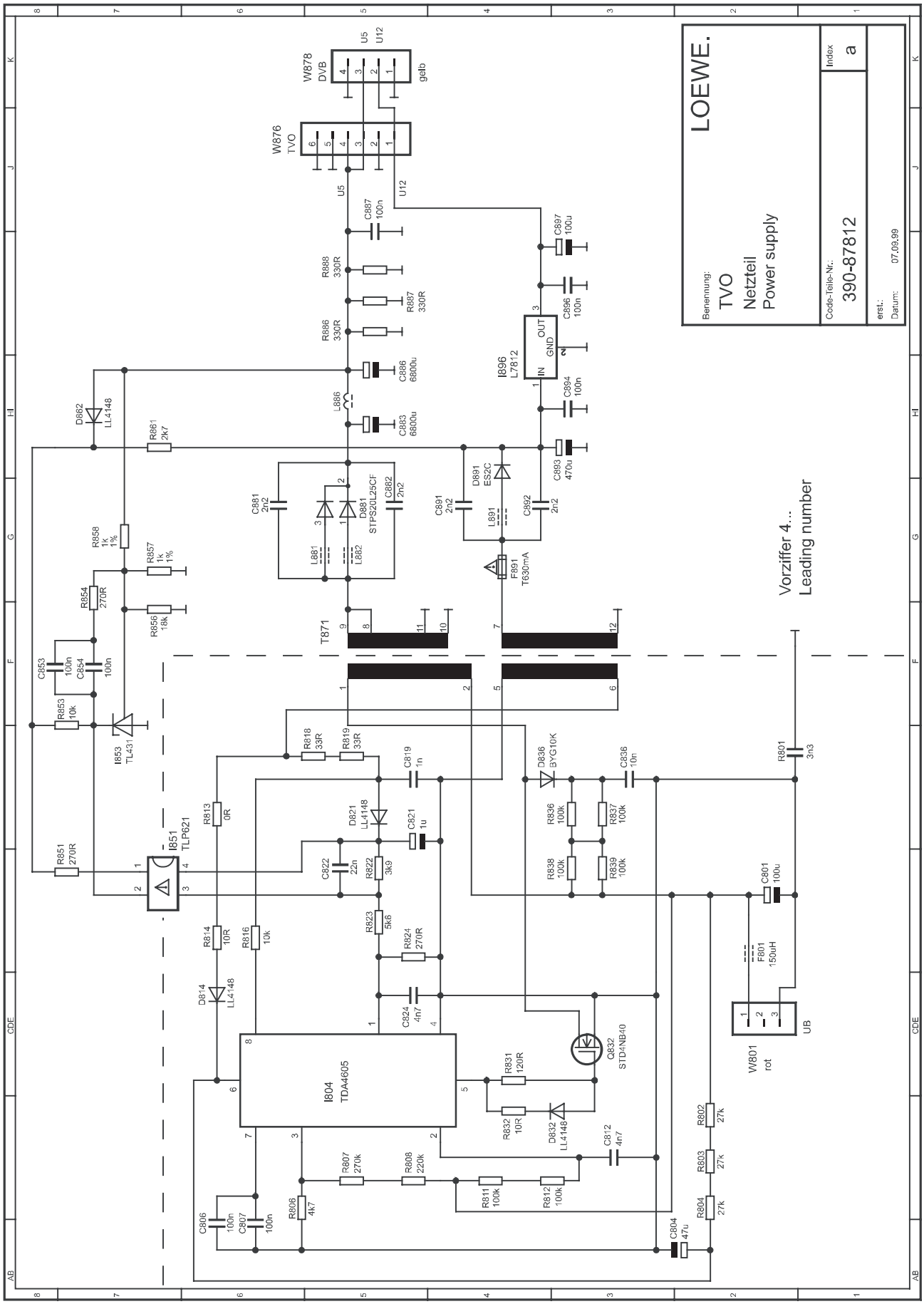
LOEWE.
Benennung:
TVO
Netzteil
Power supply
Code-Teile-Nr.:
390-87812
Index
a
erst.:
Datum:
07.09.99
Vorziffer 4...
Leading number
W876
TVO
W878
DVB
gelb
U5
U12
I896
L7812
IN
OUT
GND
T871
I851
TLP621
I804
TDA4605
Q832
STD4NB40
W801
rot
UB
F801
150uH
F891
T630mA
D881
STPS20L25CF
D891
ES2C
D836
BYG10K
D832
LL4148
D814
LL4148
D821
LL4148
D862
LL4148
I853
TL431
L881
L882
L886
L891
C881
2n2
C882
2n2
C891
2n2
C892
2n2
C893
470u
C894
100n
C896
100n
C897
100u
C887
100n
C886
6800u
C883
6800u
C853
100n
C854
100n
C801
100u
C804
47u
C806
100n
C807
100n
C812
4n7
C819
1n
C821
1u
C822
22n
C824
4n7
C836
10n
R801
3n3
R802
27k
R803
27k
R804
27k
R806
4k7
R807
270k
R808
220k
R811
100k
R812
100k
R813
0R
R814
10R
R816
10k
R818
33R
R819
33R
R822
3k9
R823
5k6
R824
270R
R831
120R
R832
10R
R836
100k
R837
100k
R838
100k
R839
100k
R851
270R
R853
10k
R854
270R
R856
18k
R857
1k
1%
R858
1k
1%
R861
2k7
R888
330R
R887
330R
R886
330R

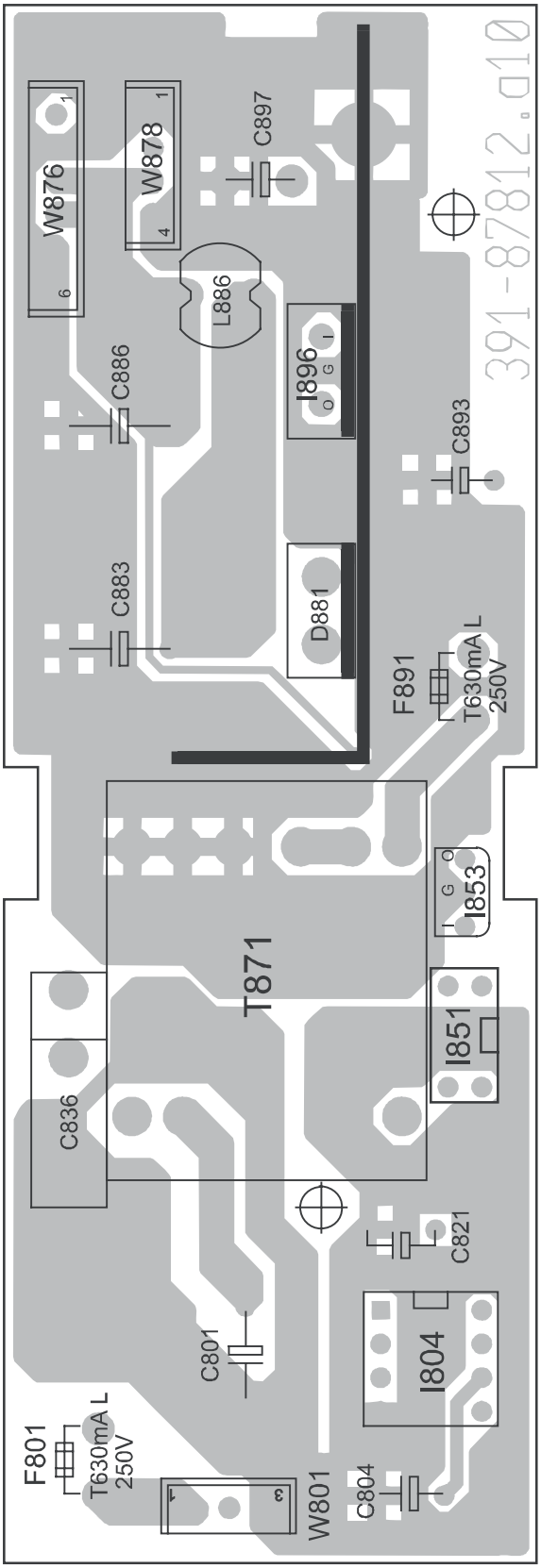

Leiterplatte Netzteil 390-87812 Bestückungsseite
Power Supply PCB 390-87812 Components side

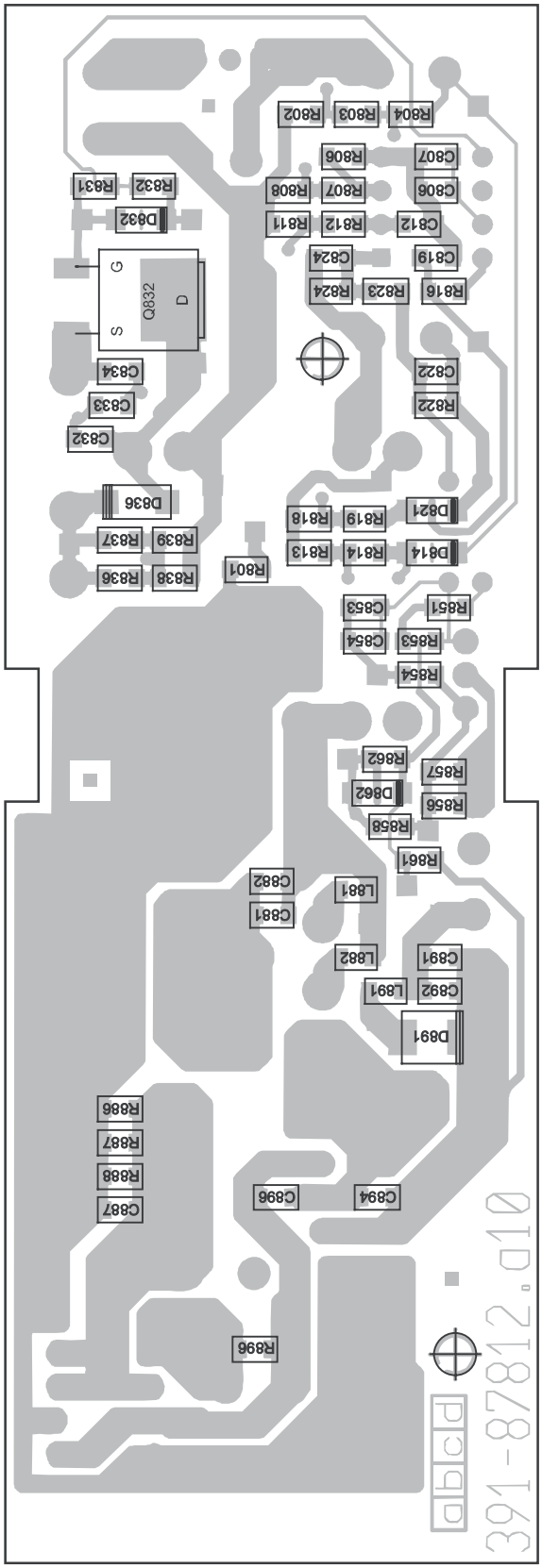

Leiterplatte Netzteil 390-87812 Lötseite
Power supply PCB 390-87812 Solder side

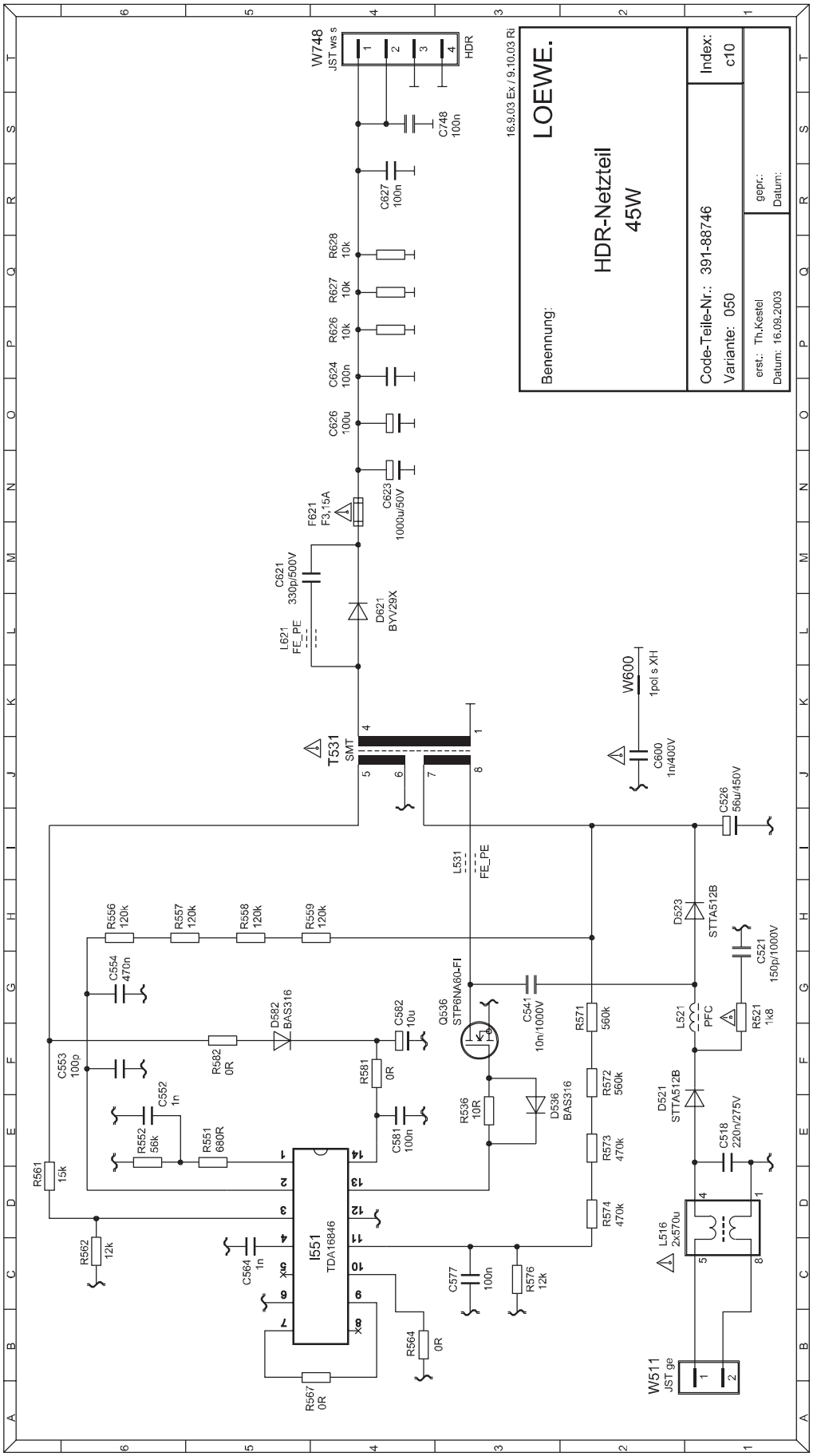
LOEWE.
Benennung:
HDR-Netzteil
45W
Code-Teile-Nr.: 391-88746
Variante: 050
Index: c10
erst.: Th.Kestel
Datum: 16.09.2003
gepr.:
Datum:
16.9.03 Ex / 9.10.03 Ri
W748
JST ws s
HDR
C748 100n
C627 100n
R628 10k
R627 10k
R626 10k
C624 100n
C626 100u
C623 1000u/50V
F621 F3,15A
SMT
C621 330p/500V
D621 BYV29X
L621 FE_PE
T531
W600
1pol s XH
C600 1n/400V
C526 56u/450V
L531 FE_PE
R556 120k
R557 120k
R558 120k
R559 120k
C554 470n
D582 BAS316
C582 10u
Q536 STP6NA60-FI
C541 10n/1000V
R571 560k
R572 560k
R573 470k
R574 470k
D623 STTA512B
C521 150p/1000V
L521 PFC
R521 1k8
D521 STTA512B
C518 220n/275V
L516 2x570u
C553 100p
R582 0R
R581 0R
C581 100n
R536 10R
D536 BAS316
C552 1n
R552 56k
R551 680R
R561 15k
R562 12k
C564 1n
I551 TDA16846
C577 100n
R576 12k
R564 0R
R567 0R
W511
JST ge

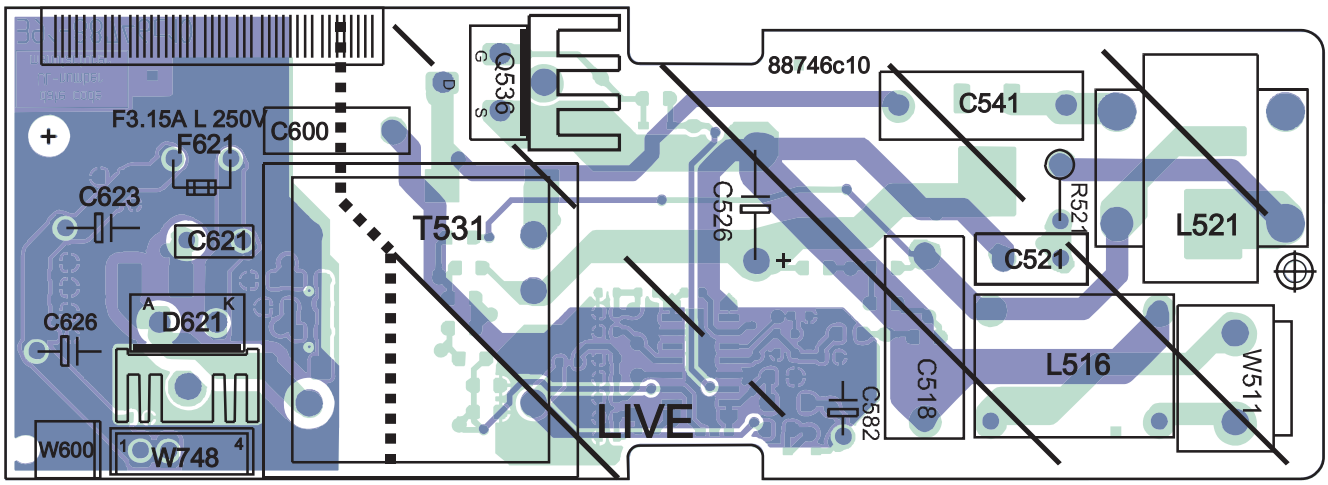

Lpl. Netzteil HDR 88746C Bestückungsseite • **HDR Power Supply 88746C** Components side

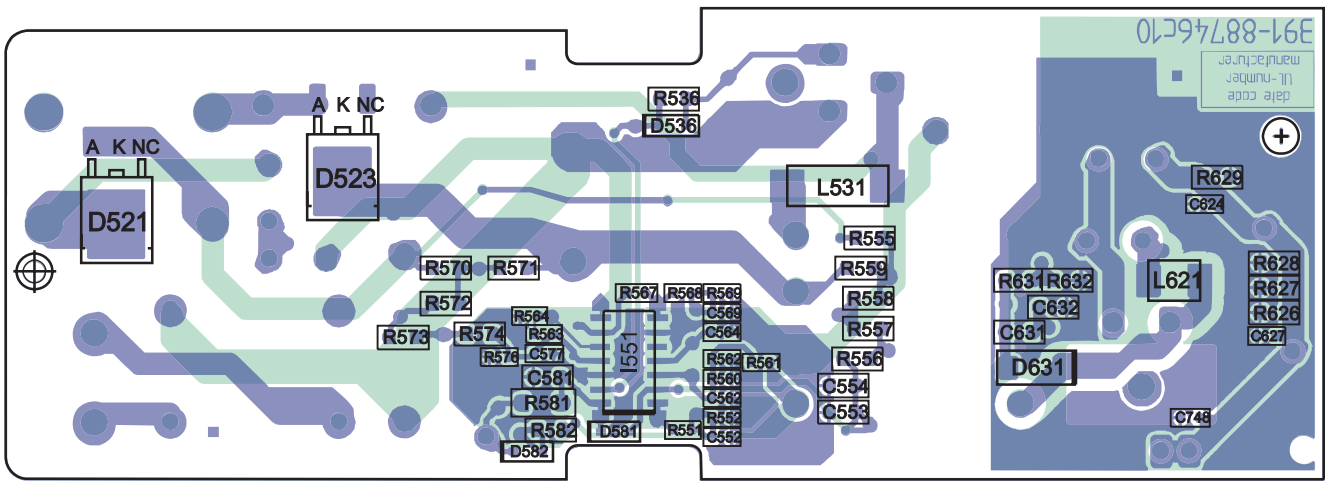

Lpl. Netzteil HDR 88746C Lötseite • **HDR Power Supply 88746C** Solder side

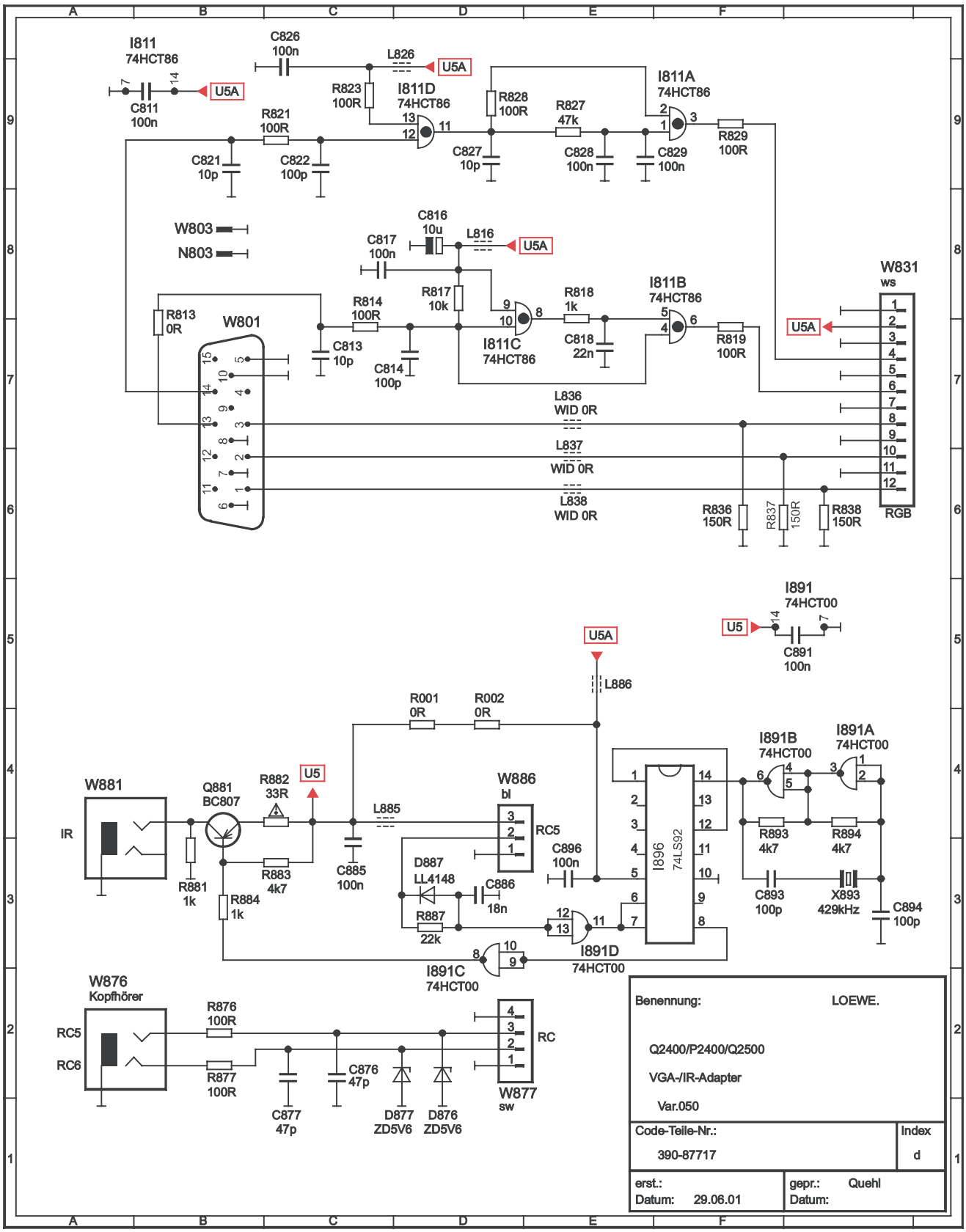

Schaltbild VGA-IR Atapter 87717.050 **VGA-IR Atapter schematic 87717.050**

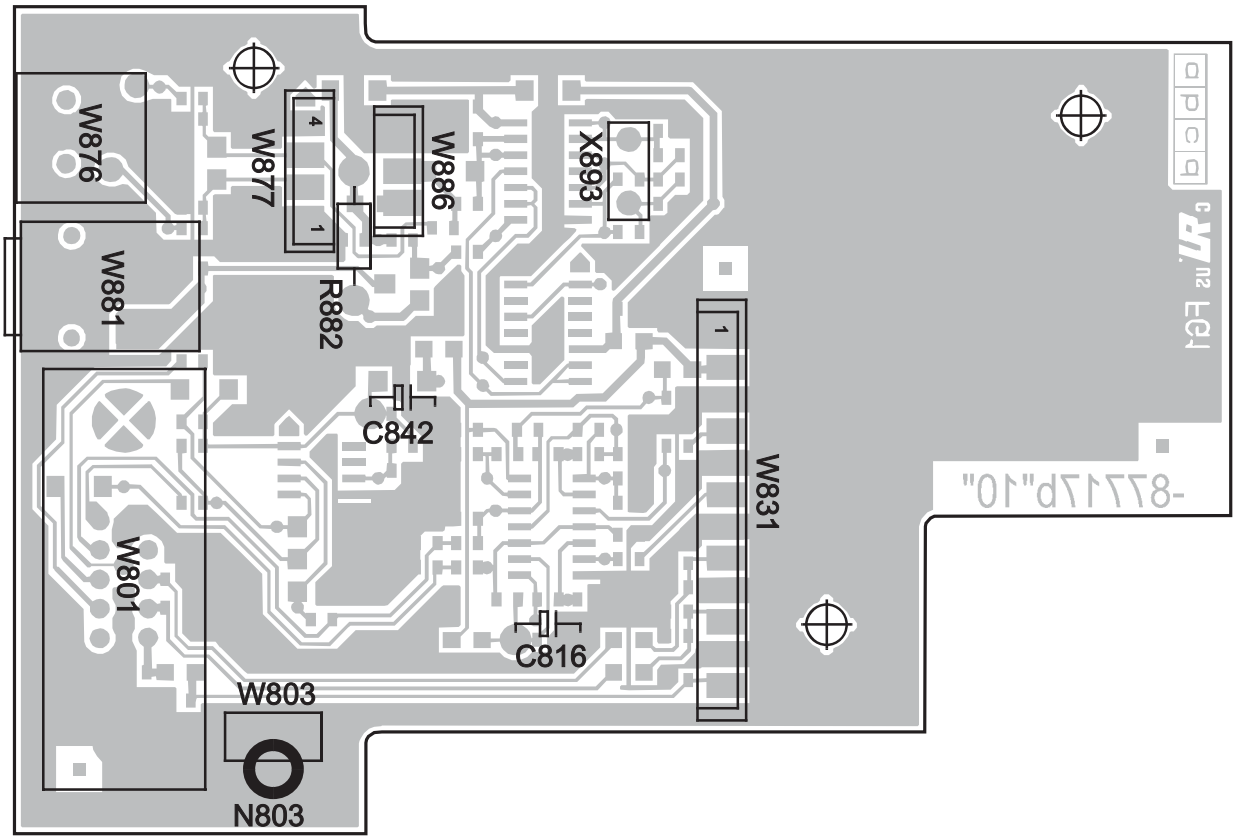

Ltpl. VGA/IR-Adapter 87717D Bestückungsseite • **VGA/IR Adaptor PCB 87717D** Components side

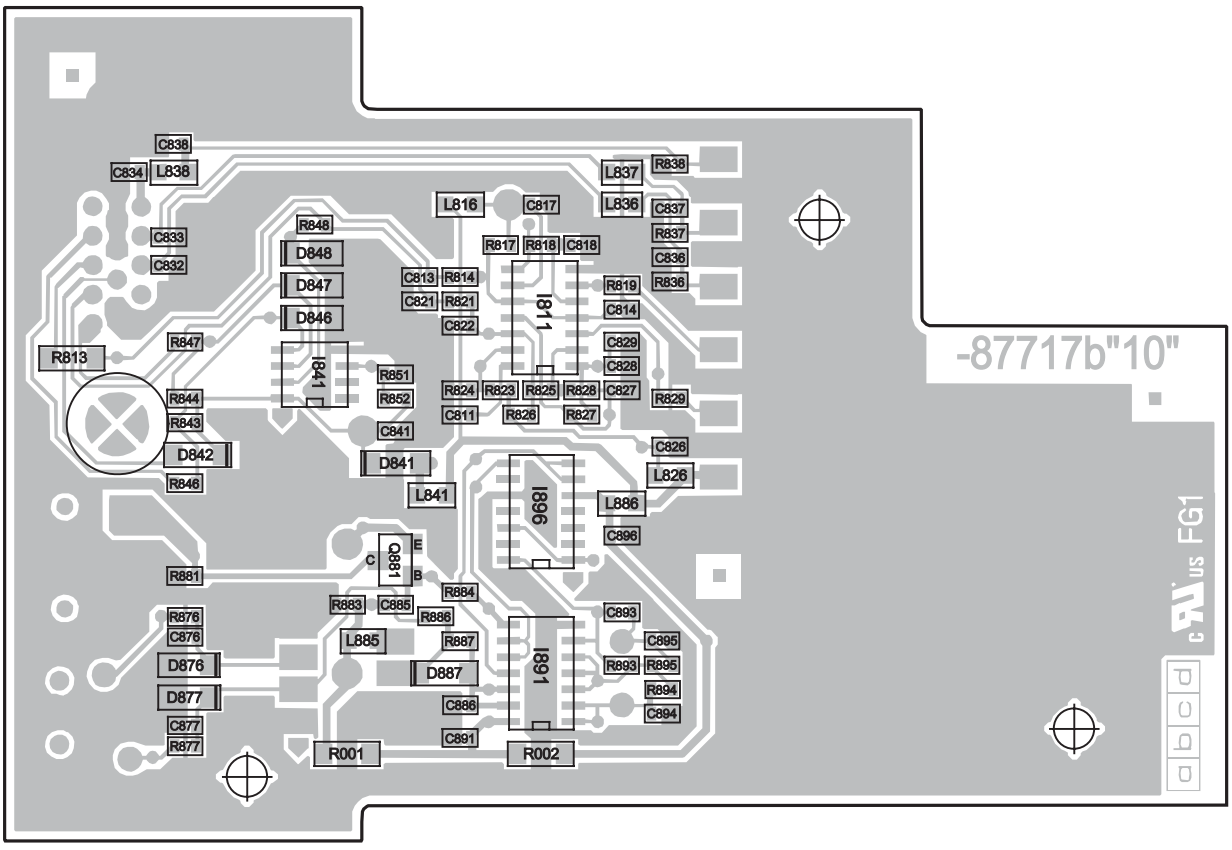

Ltpl. VGA/IR-Adapter 87717D Lötseite • **VGA/IR Adaptor PCB 87717D** Solder side

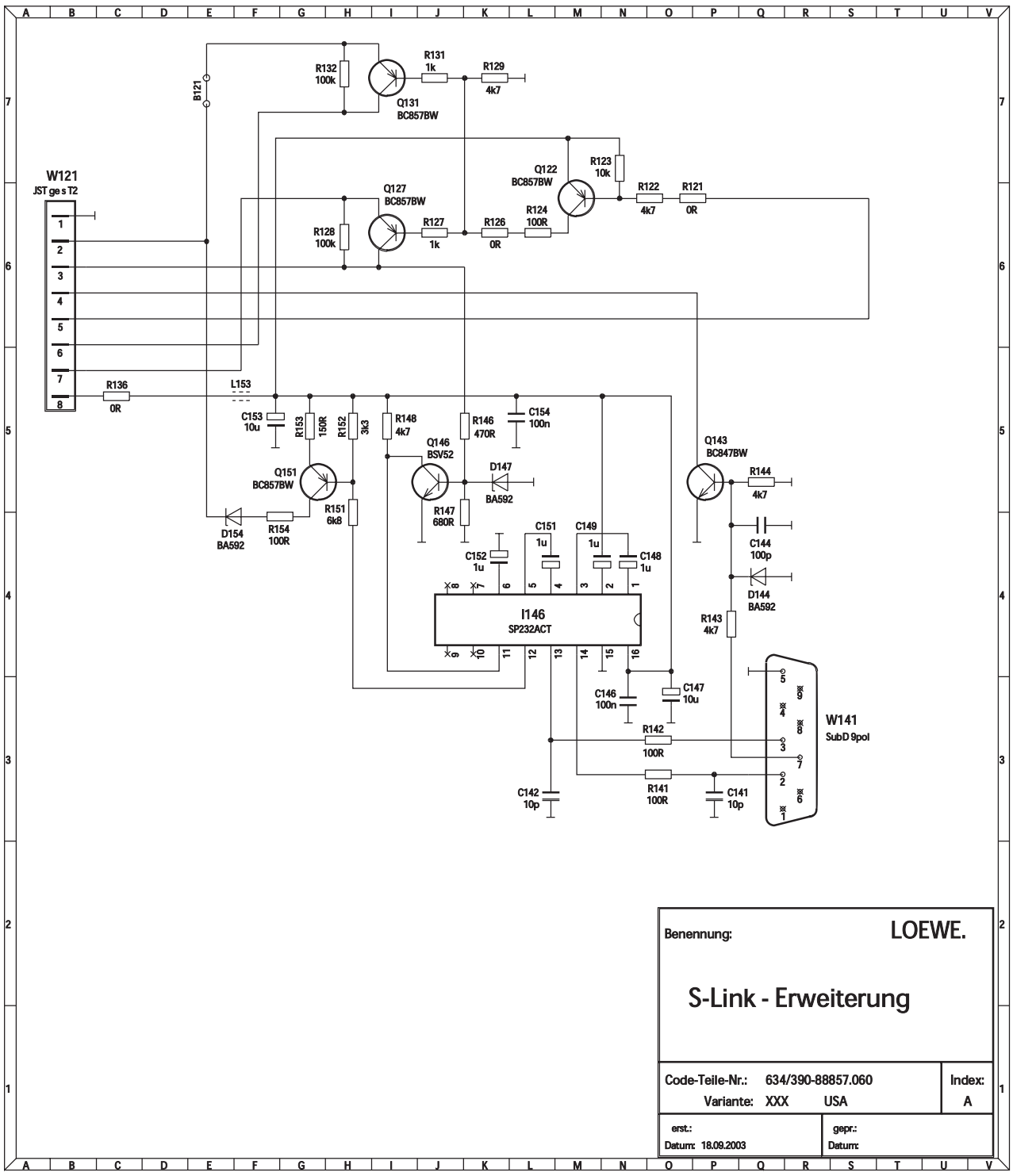
W121
JST ges T2
B121
R132 100k
R131 1k
Q131 BC857BW
R129 4k7
Q127 BC857BW
R128 100k
R127 1k
R126 0R
Q122 BC857BW
R123 10k
R124 100R
R122 4k7
R121 0R
R136 0R
L153
C153 10u
R153 150R
R152 3k3
R148 4k7
R146 470R
C154 100n
Q146 BSV52
D147 BA592
Q151 BC857BW
R151 6k8
R147 680R
D154 BA592
R154 100R
Q143 BC847BW
R144 4k7
C144 100p
D144 BA592
R143 4k7
C151 1u
C149 1u
C148 1u
C152 1u
I146
SP232ACT
C146 100n
C147 10u
R142 100R
R141 100R
C142 10p
C141 10p
W141
SubD 9pol
Benennung:
LOEWE.
S-Link - Erweiterung
Code-Teile-Nr.: 634/390-88857.060
Variante: XXX USA
Index: A
erst.:
Datum: 18.09.2003
gepr.:
Datum:

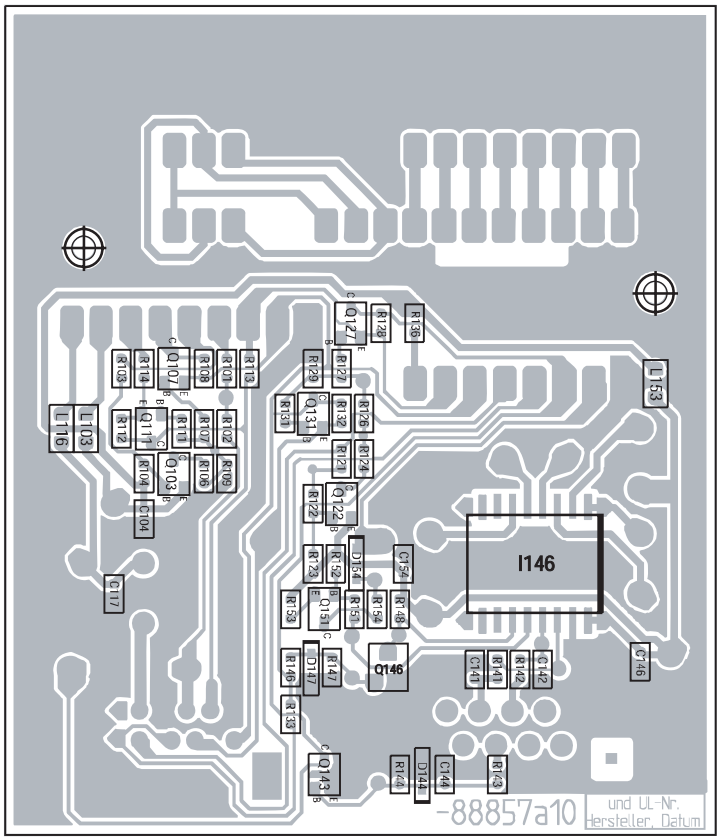

Lpl. S-Link-Erweiterung 88557A Lötseite • S-Link Extension P.C.B 88557A Solder side

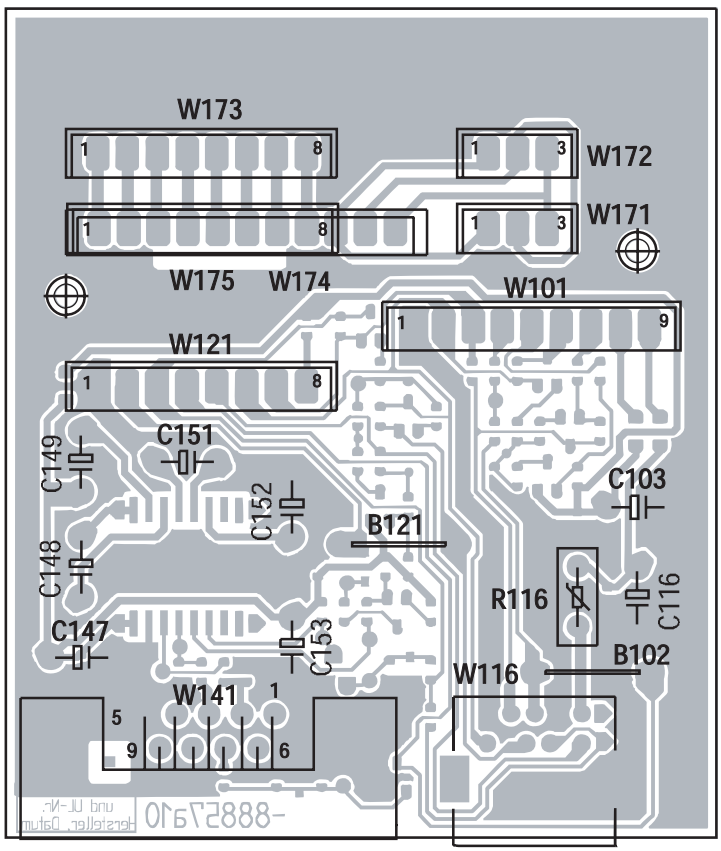

Lpl. S-Link-Erweiterung 88557A Bestückungsseite • S-Link Extension P.C.B 88557A Components side

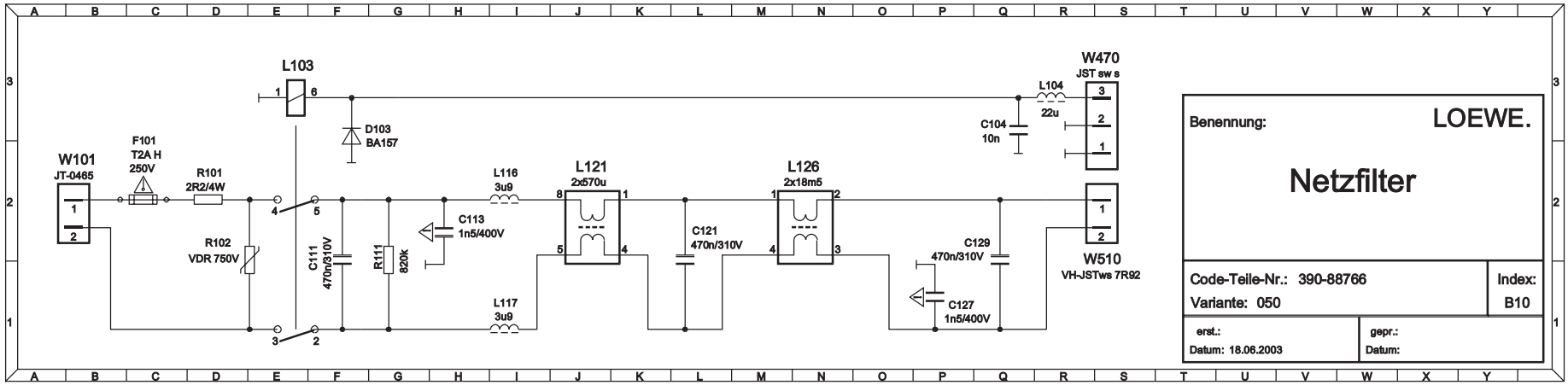

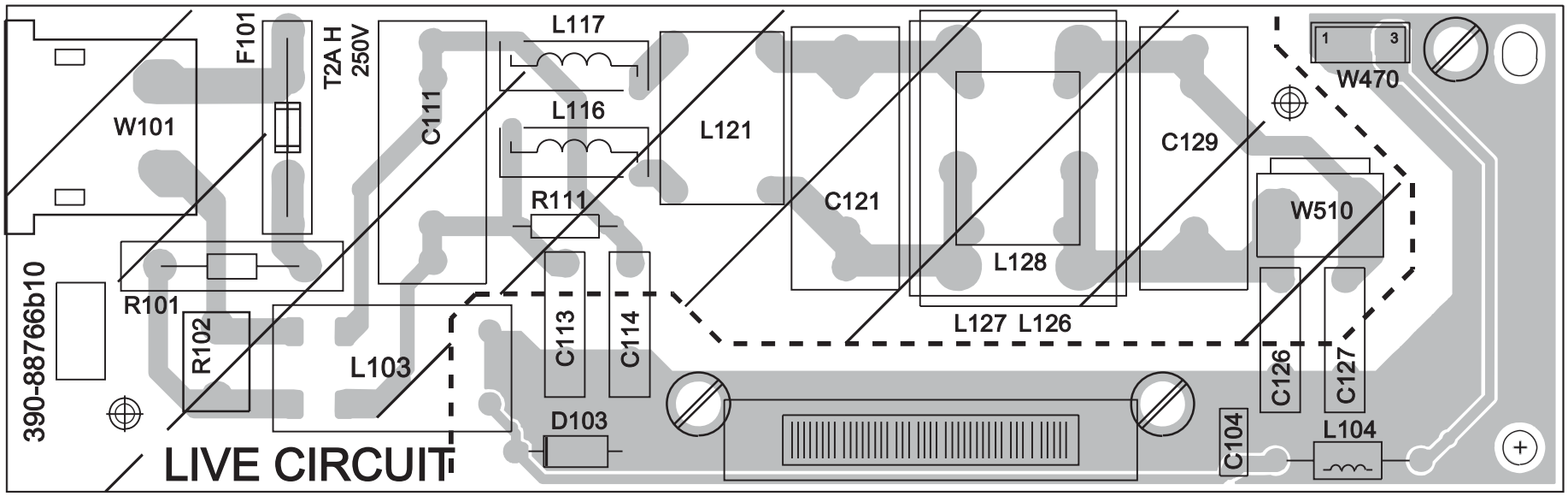

Lpl. Netzfilter 88766B Bestückungsseite • **Mains Filter P.C.B 88766B** Components side

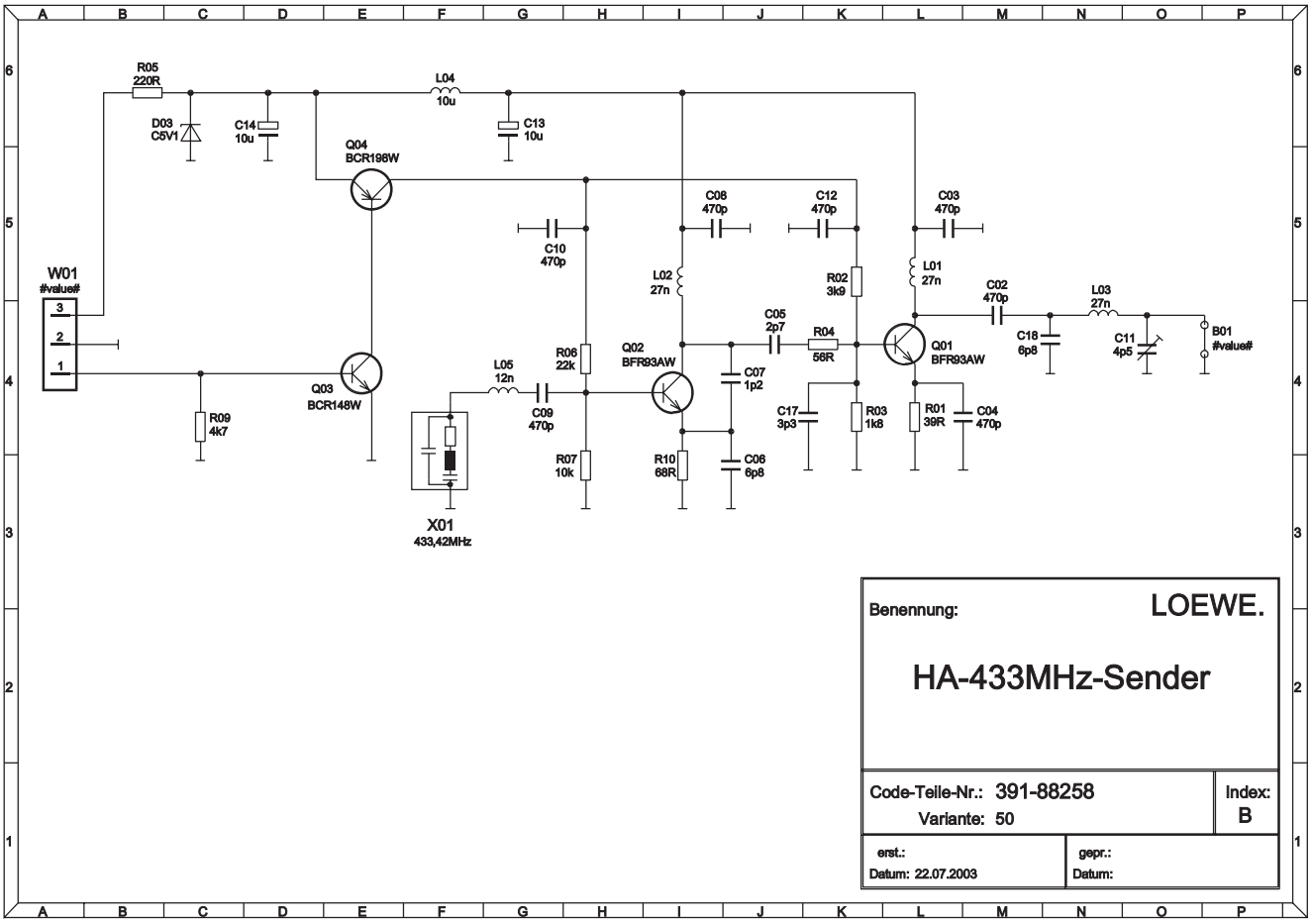

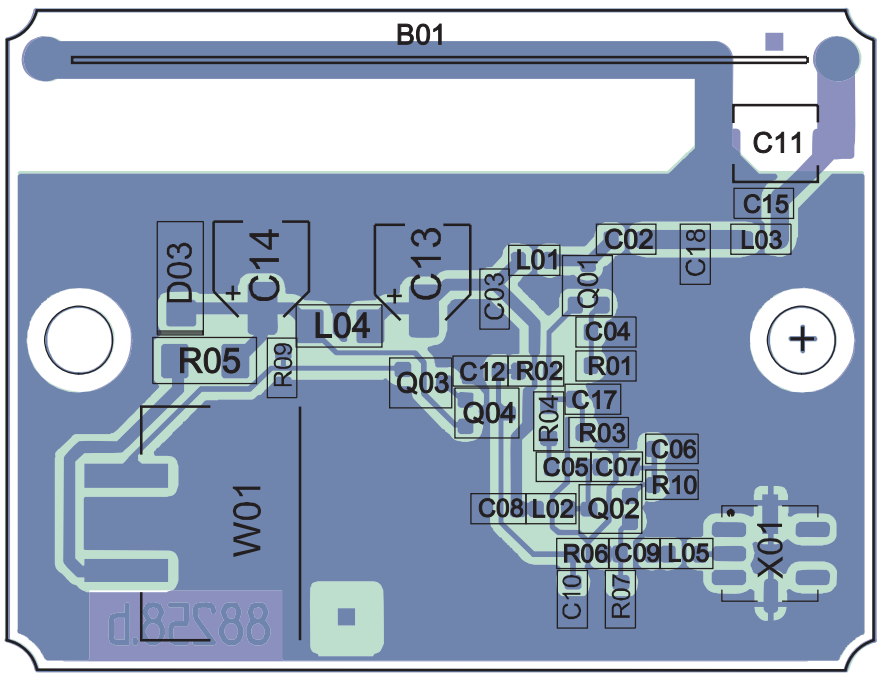

Lpl. HA-433MHz Sender 88258B Bestückungsseite • **HA 433MHz Transmitter P.C.B 88258B** Components side

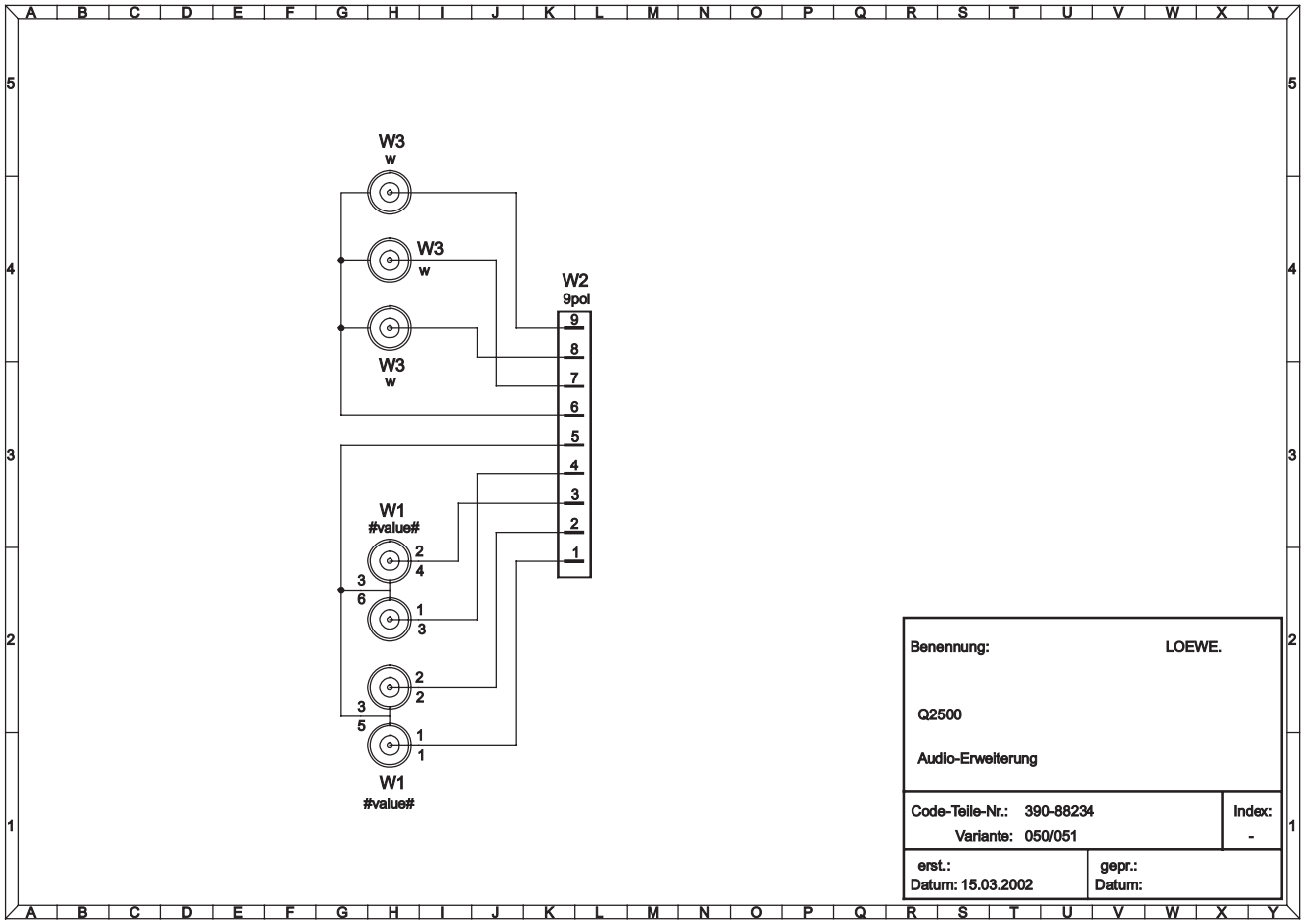

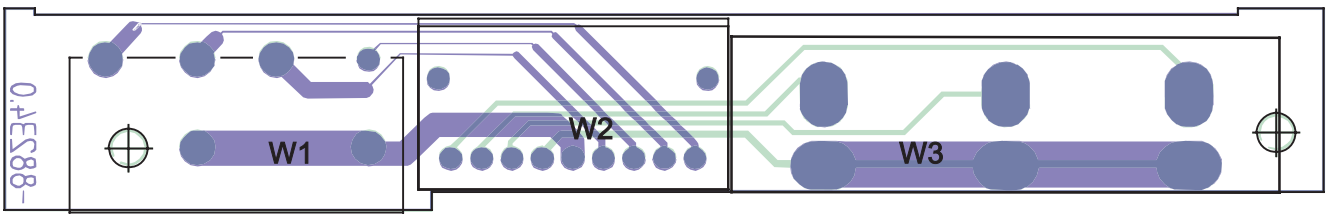

Ltpl. Audio-Erweiterung 88234 Bestückungsseite • **Audio Extension P.C.B 88234** Components side

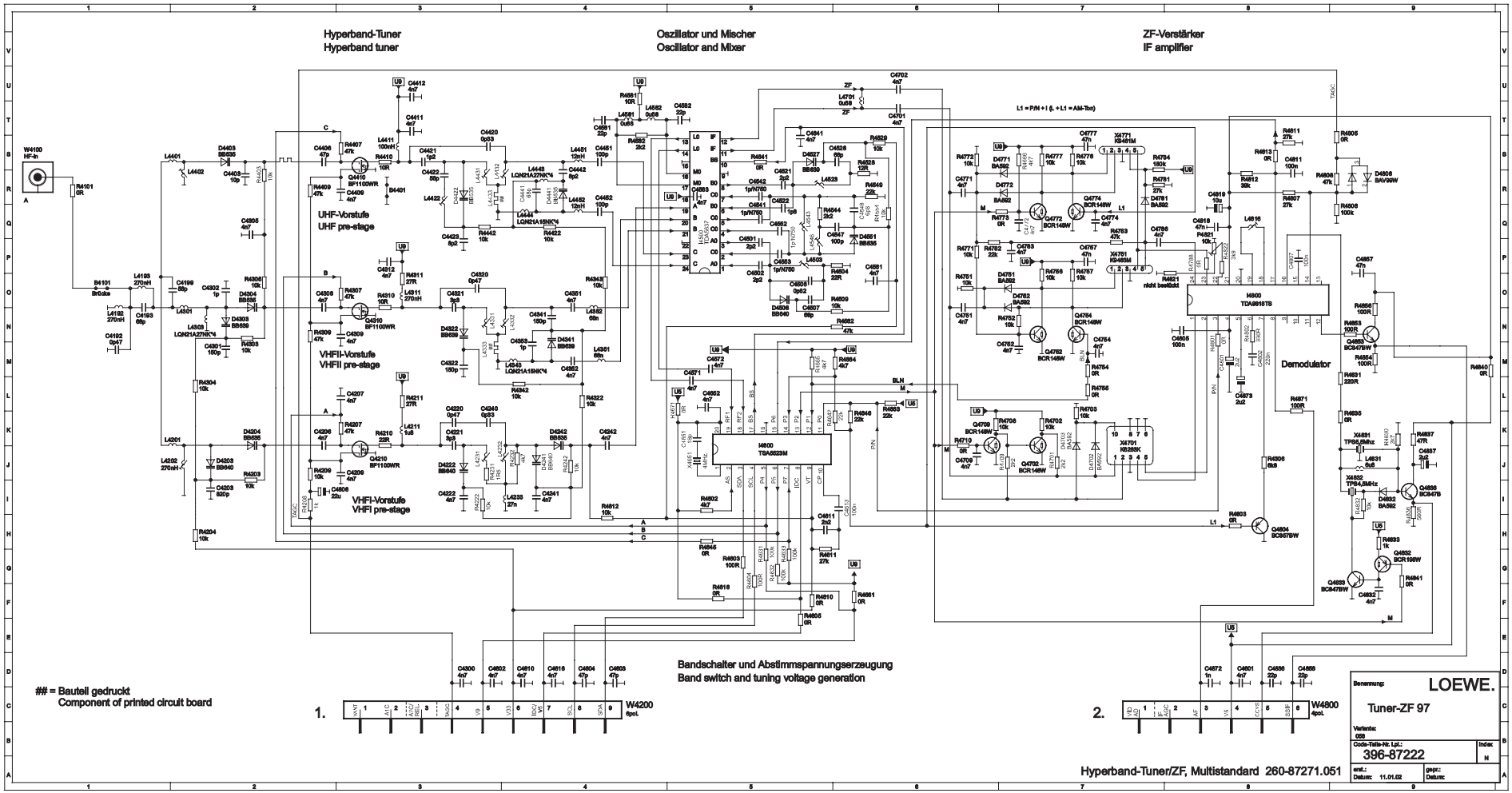
Hyperband-Tuner
Hyperband tuner
Oszillator und Mischer
Oscillator and Mixer
ZF-Verstärker
IF amplifier
UHF-Vorstufe
UHF pre-stage
VHFII-Vorstufe
VHFII pre-stage
VHFI-Vorstufe
VHFI pre-stage
Demodulator
Bandschalter und Abstimmspannungserzeugung
Band switch and tuning voltage generation
= Bauteil gedruckt
Component of printed circuit board
Hyperband-Tuner/ZF, Multistandard 260-87271.051
Benennung:
LOEWE.
Tuner-ZF 97
Variante:
000
Code-Teile-Nr. Lpl.:
396-87222
Index
N
erst.:
Datum: 11.01.02
gepr.:
Datum:

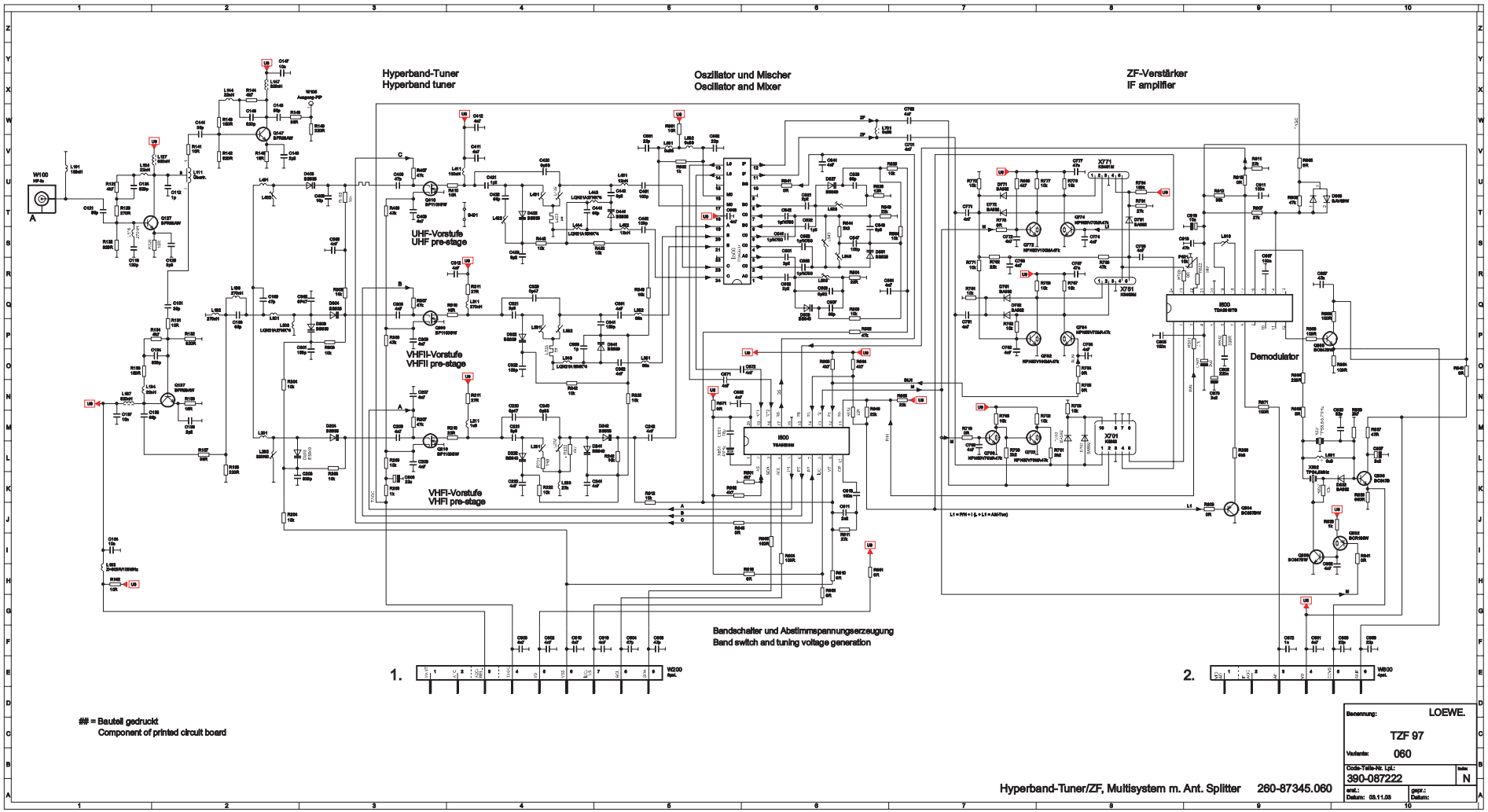
Hyperband-Tuner
Hyperband tuner
Oszillator und Mischer
Oscillator and Mixer
ZF-Verstärker
IF amplifier
UHF-Vorstufe
UHF pre-stage
VHFII-Vorstufe
VHFII pre-stage
VHFI-Vorstufe
VHFI pre-stage
Demodulator
Bandschalter und Abstimmspannungserzeugung
Band switch and tuning voltage generation
1.
2.
= Bauteil gedruckt
Component of printed circuit board
Benennung: LOEWE.
TZF 97
Variante: 060
Code-Teile-Nr. Lpl.: 390-087222
Index: N
erst.: Datum: 03.11.05
gepr.: Datum:
Hyperband-Tuner/ZF, Multisystem m. Ant. Splitter 260-87345.060

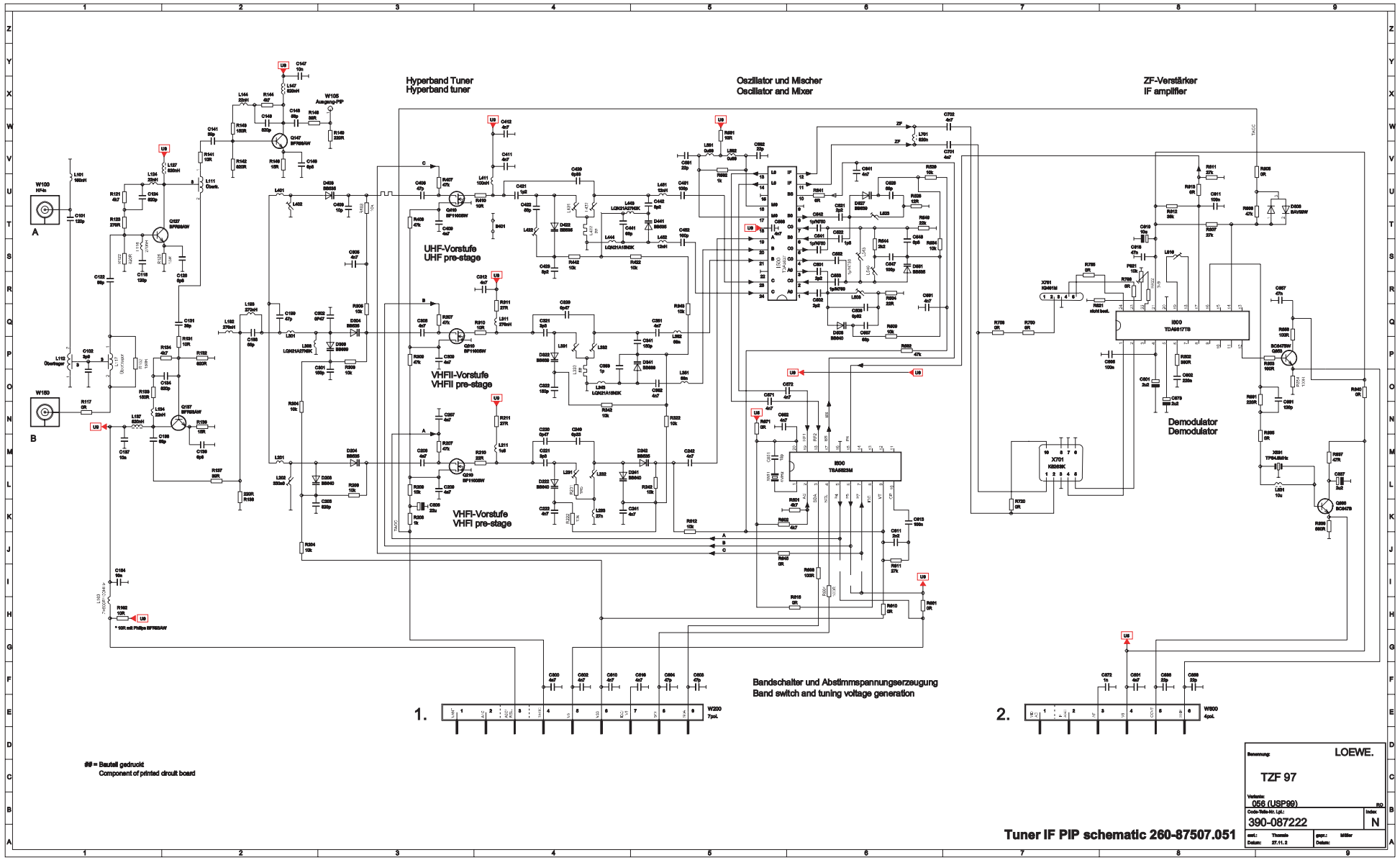
Hyperband Tuner
Hyperband tuner
Oszillator und Mischer
Oscillator and Mixer
ZF-Verstärker
IF amplifier
UHF-Vorstufe
UHF pre-stage
VHFII-Vorstufe
VHFII pre-stage
VHFI-Vorstufe
VHFI pre-stage
Demodulator
Demodulator
Bandschalter und Abstimmspannungserzeugung
Band switch and tuning voltage generation
1.
2.
W200
7pol.
W800
4pol.
= Bauteil gedruckt
Component of printed circuit board
LOEWE.
TZF 97
056 (USP99)
390-087222
N
Tuner IF PIP schematic 260-87507.051

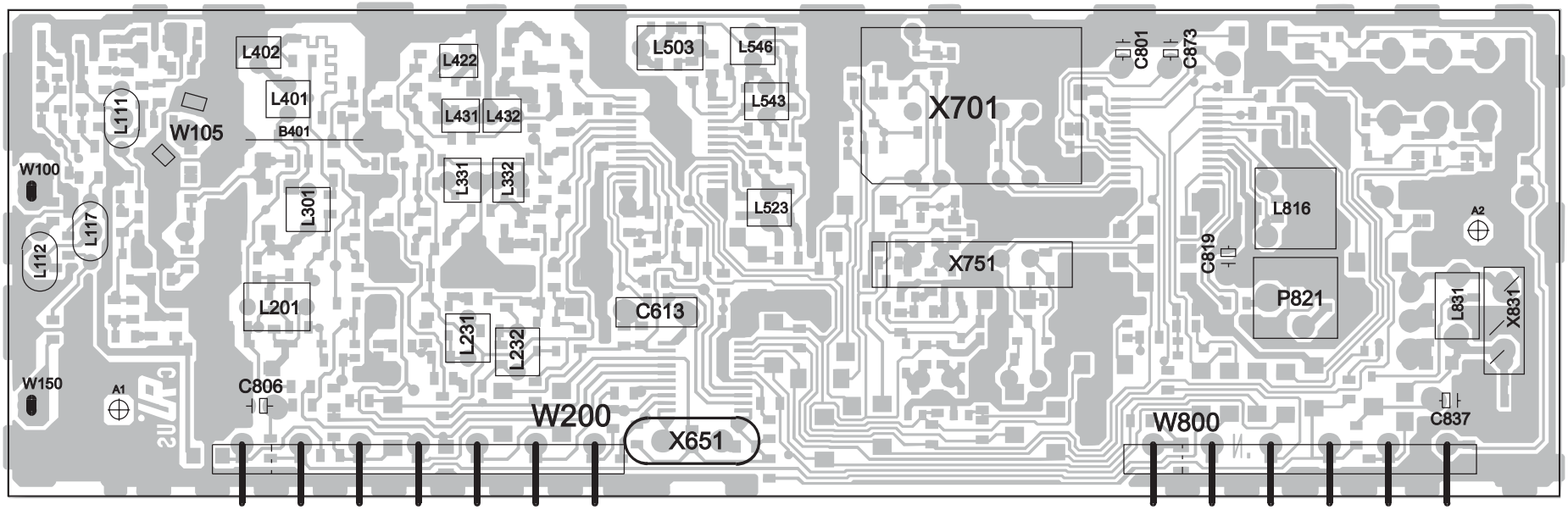

Tuner/IF P.C.B 87222N Components side

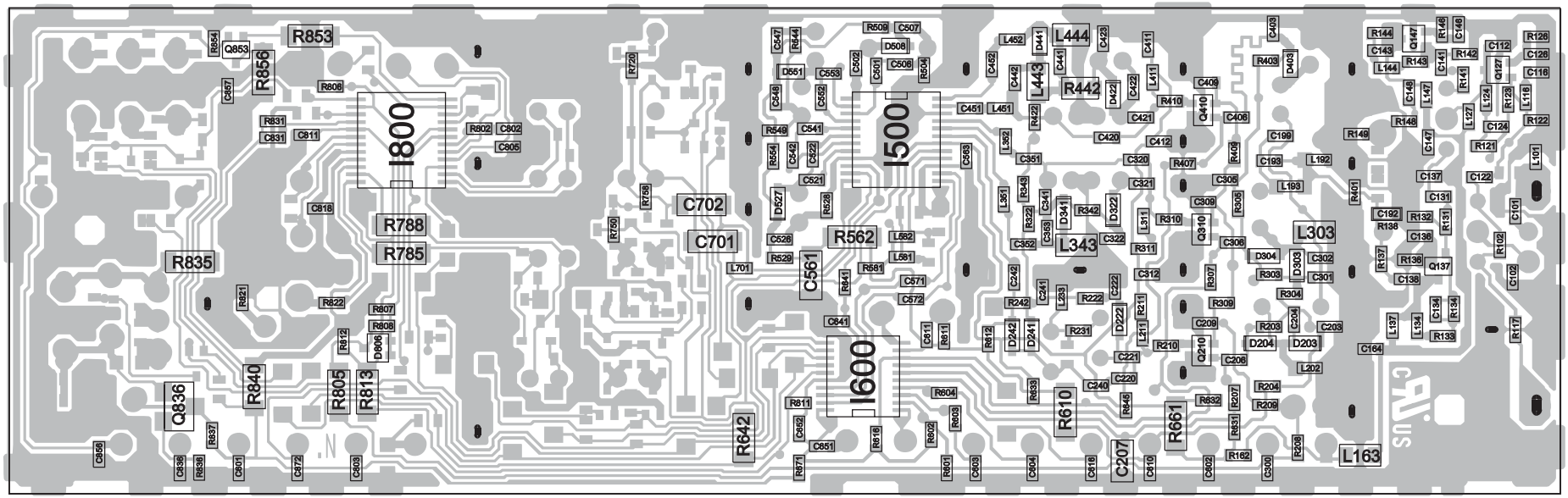

Tuner/IF P.C.B 87222N Solder side

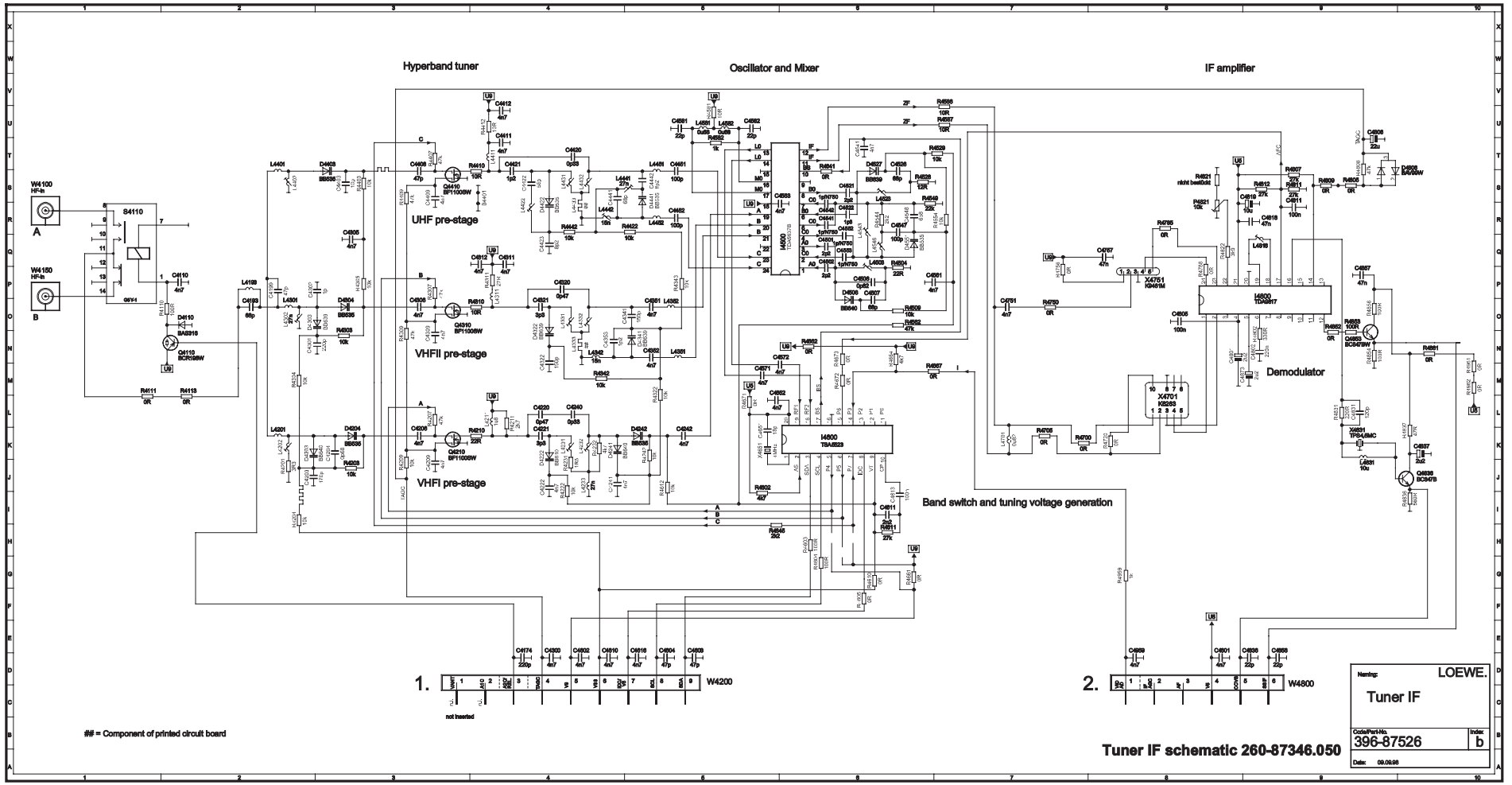
Hyperband tuner
Oscillator and Mixer
IF amplifier
UHF pre-stage
VHFII pre-stage
VHFI pre-stage
Band switch and tuning voltage generation
Demodulator
W4100
HF-In
A
W4150
HF-In
B
S4110
W4200
W4800
1.
2.
not inserted
= Component of printed circuit board
Tuner IF schematic 260-87346.050
Naming:
LOEWE.
Tuner IF
Code/Part-No.
396-87526
Index
b
Date: 09.09.98

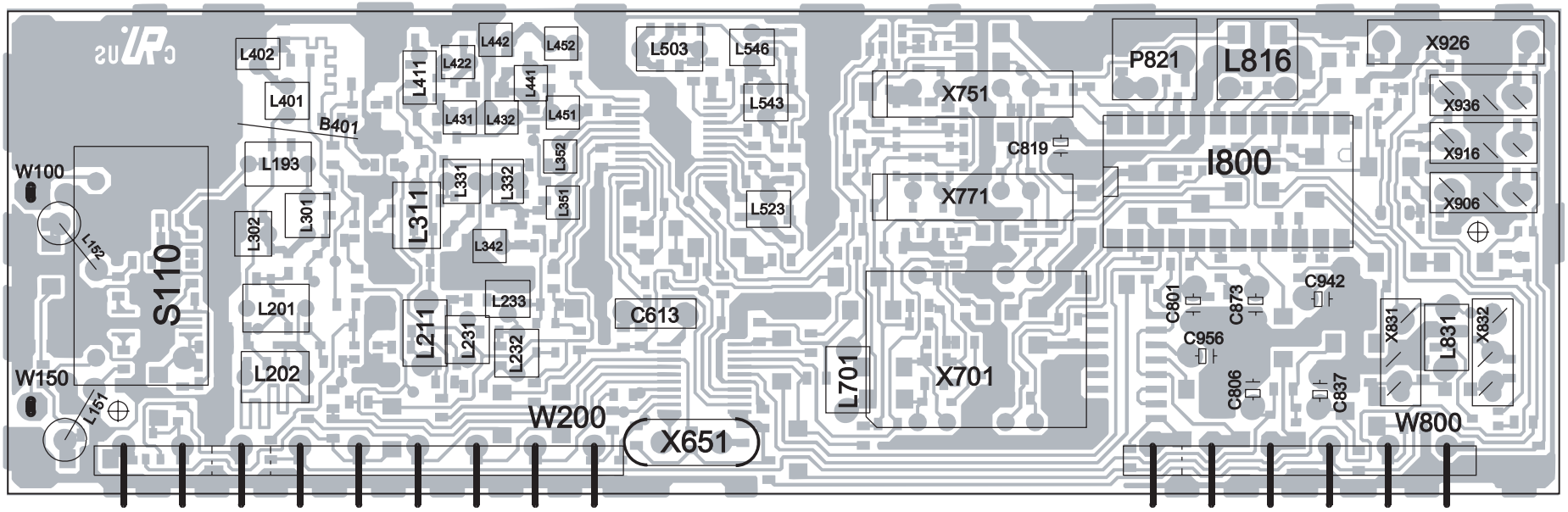

Tuner/IF P.C.B. 87526B Components side

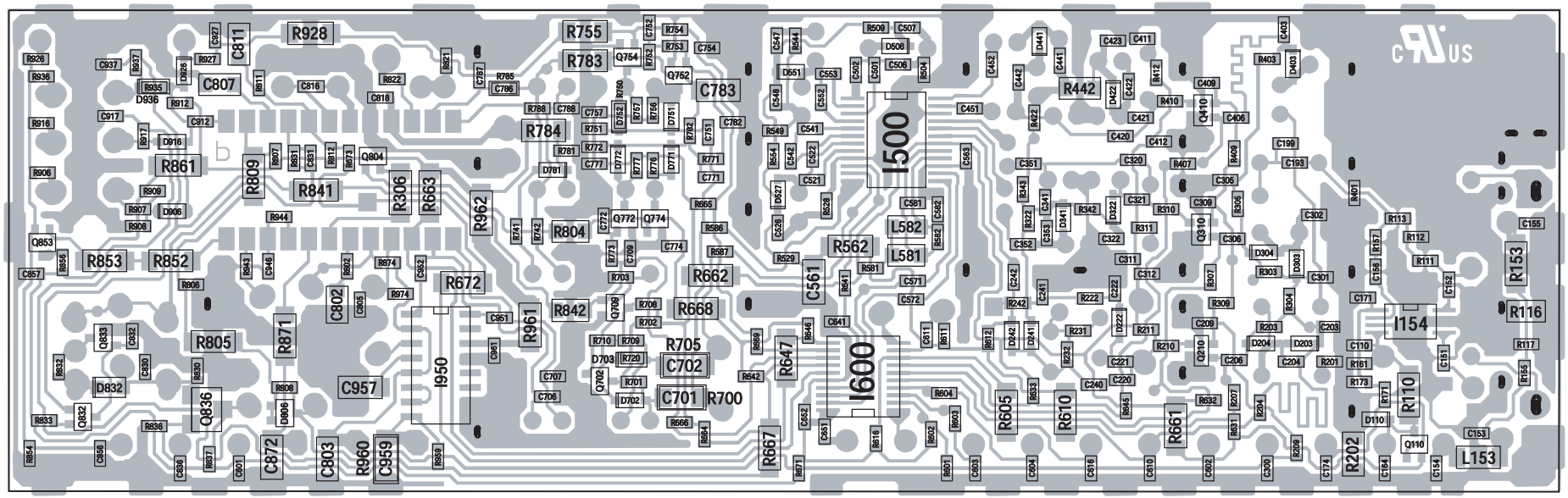

Tuner/IF P.C.B. 87526B Solder side

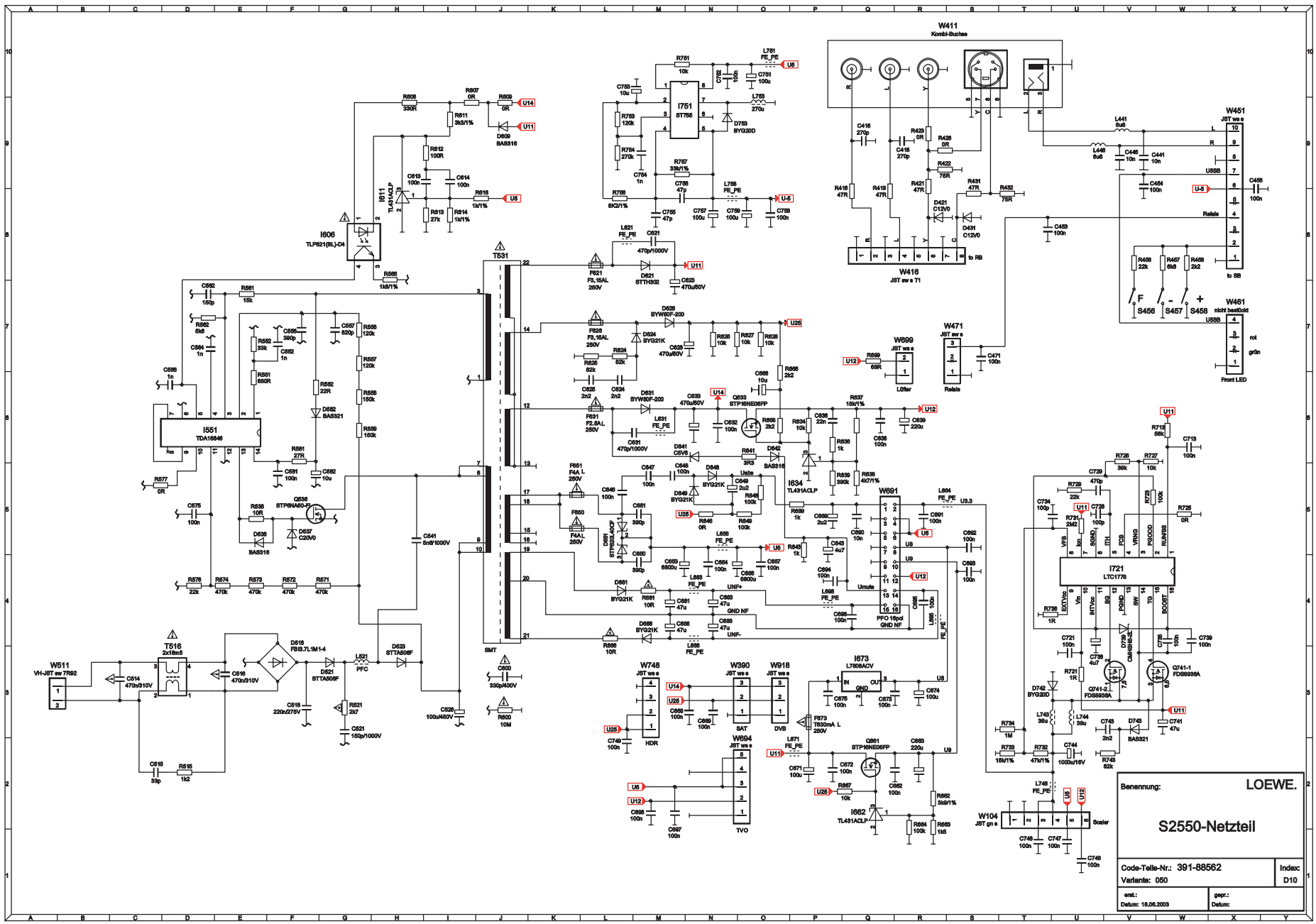
W411
Kombi-Buchse
W416
JST sw s T1
W451
JST ws s
W461
nicht bestückt
Front LED
W471
JST sw s
Relais
W699
JST ws s
L0fter
I751
ST755
I606
TLP621(BL)-D4
I611
TL431ACLP
T531
I551
TDA16846
Q536
STP6NA60-F
I634
TL431ACLP
W691
PFO 16pol
GND NF
I721
LTC1778
W511
VH-JST sw 7R92
T516
2x18m5
D518
FBI3.7L1M1-4
D521
STTA506F
D523
STTA506F
W748
JST ws s
HDR
W390
JST ws s
SAT
W918
JST ws s
DVB
W694
JST ws s
TVO
I673
L7808ACV
Q861
STP16NE06FP
I662
TL431ACLP
W104
JST gn s
Scaler
Q741-1
FDS8936A
Q741-2
FDS8936A
Benennung:
LOEWE.
S2550-Netzteil
Code-Teile-Nr.: 391-88562
Variante: 050
Index:
D10
erst.:
Datum: 18.06.2003
gepr.:
Datum:

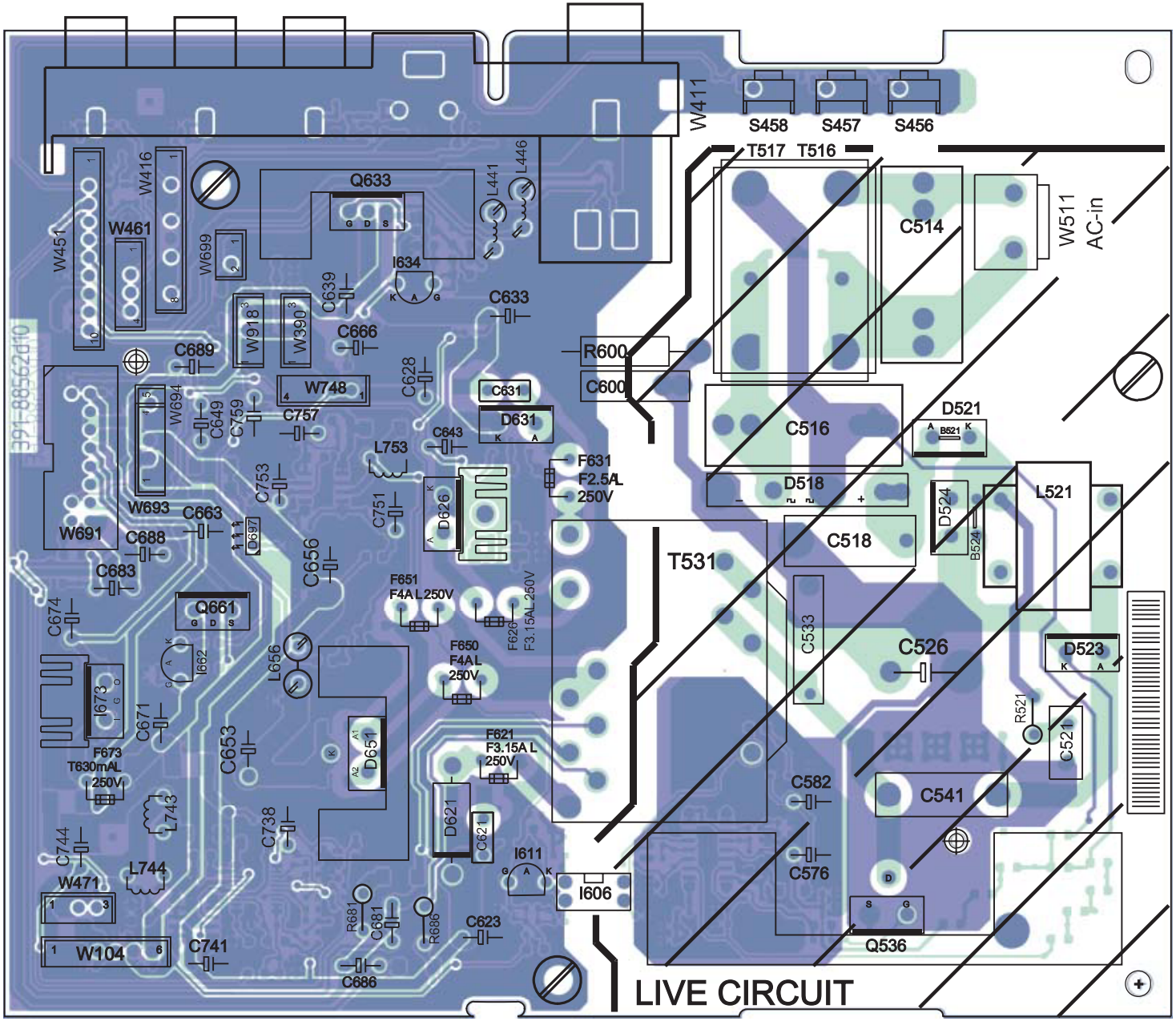

Lpl. S-Box Netzteil 88562D Bestückungsseite • **S-Box Power Supply P.C.B 88562D** Components side

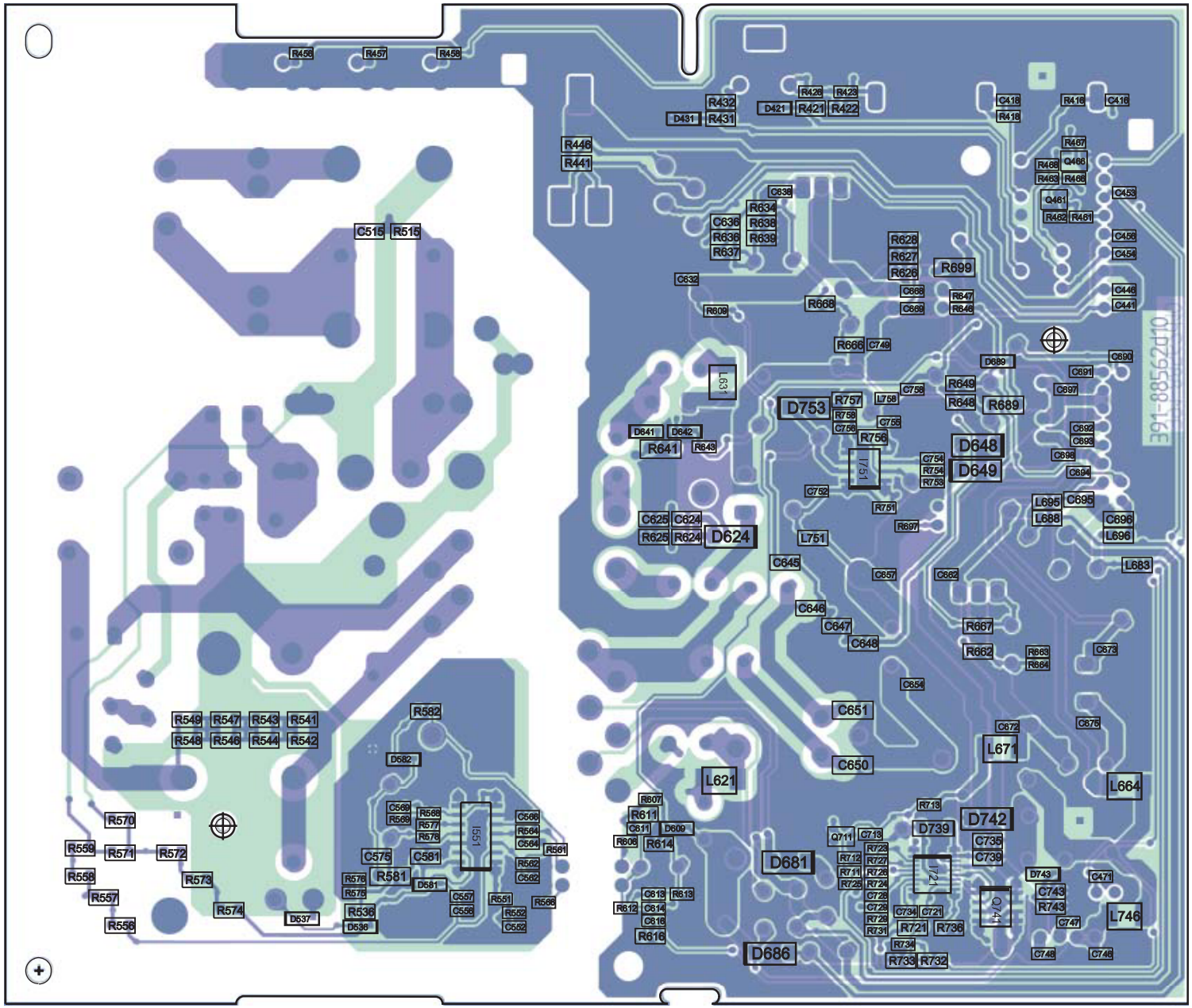

Lpl. S-Box Netzteil 88562D Lötseite • **S-Box Power Supply P.C.B 88562D** Solder side

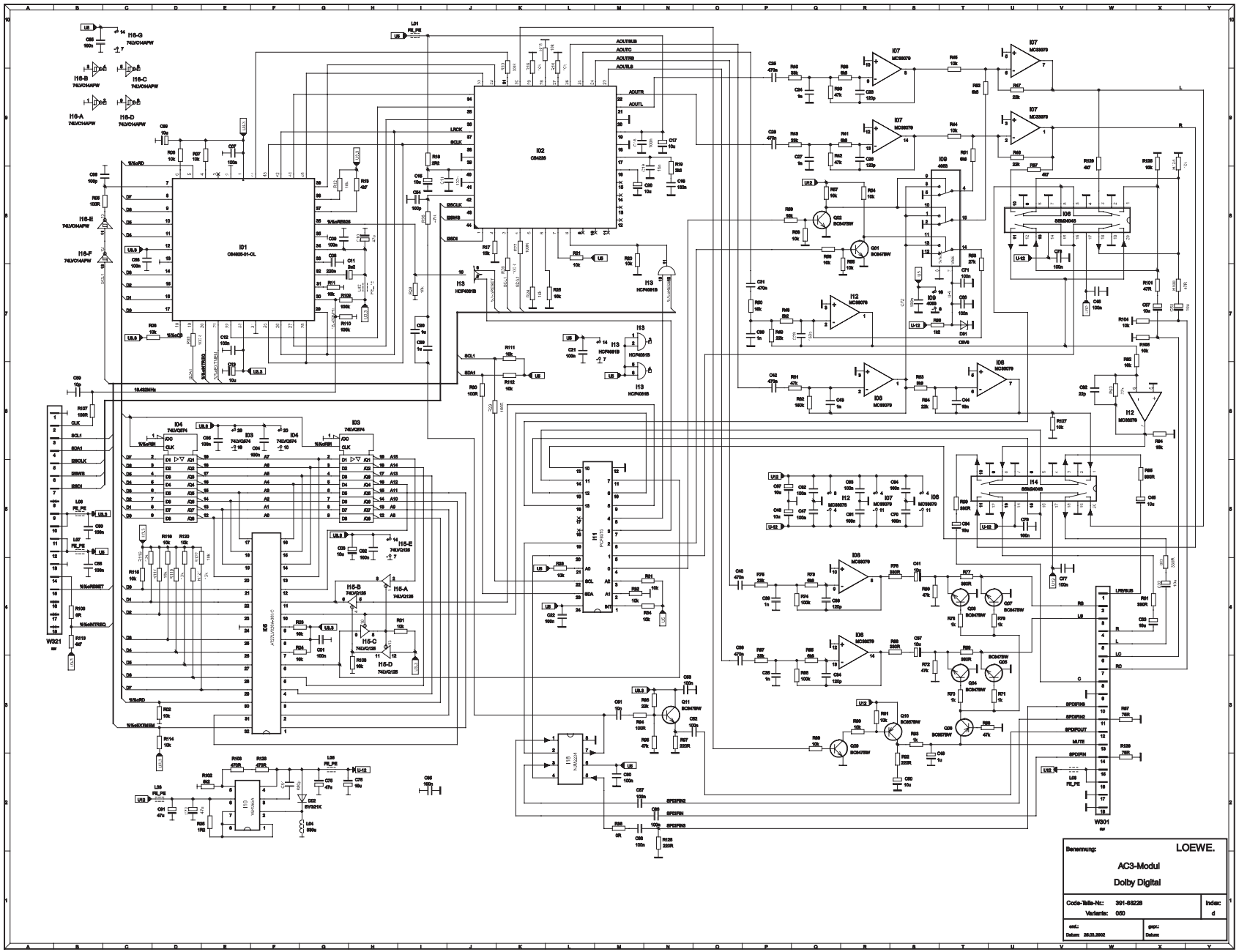
Benennung:
LOEWE.
AC3-Modul
Dolby Digital
Code-Telle-Nr.: 391-68228
Variante: 000
Index: d
ers.:
Datum: 26.03.2002
gep.:
Datum:

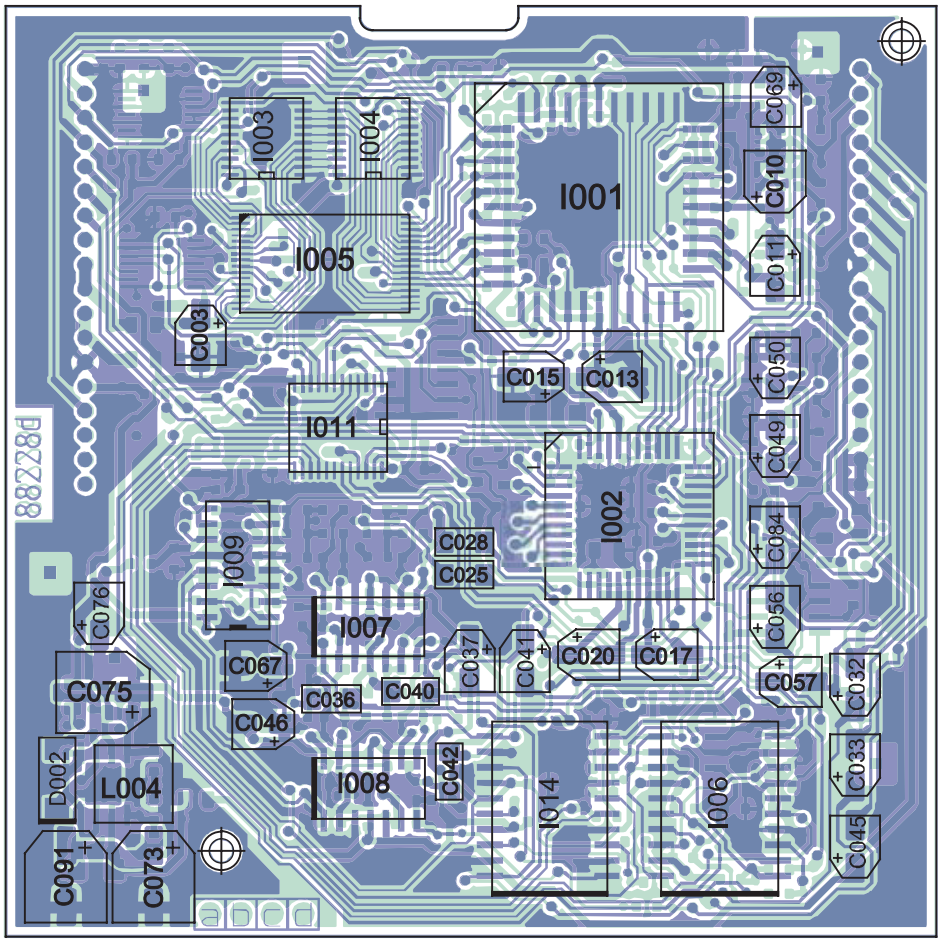

Lpl. AC3 88228D Bestückungsseite • **AC3 P.C.B 88228D** Components side

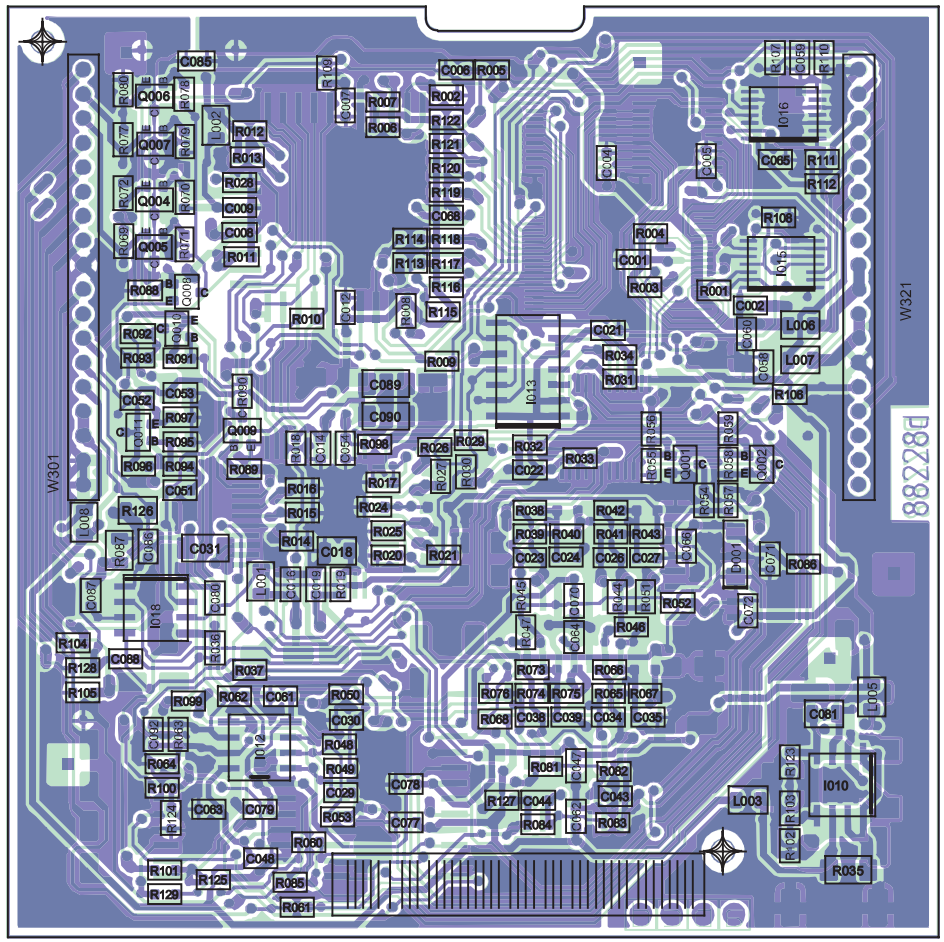

Lpl. AC3 88228D Lötseite • **AC3 P.C.B 88228D** Solder side

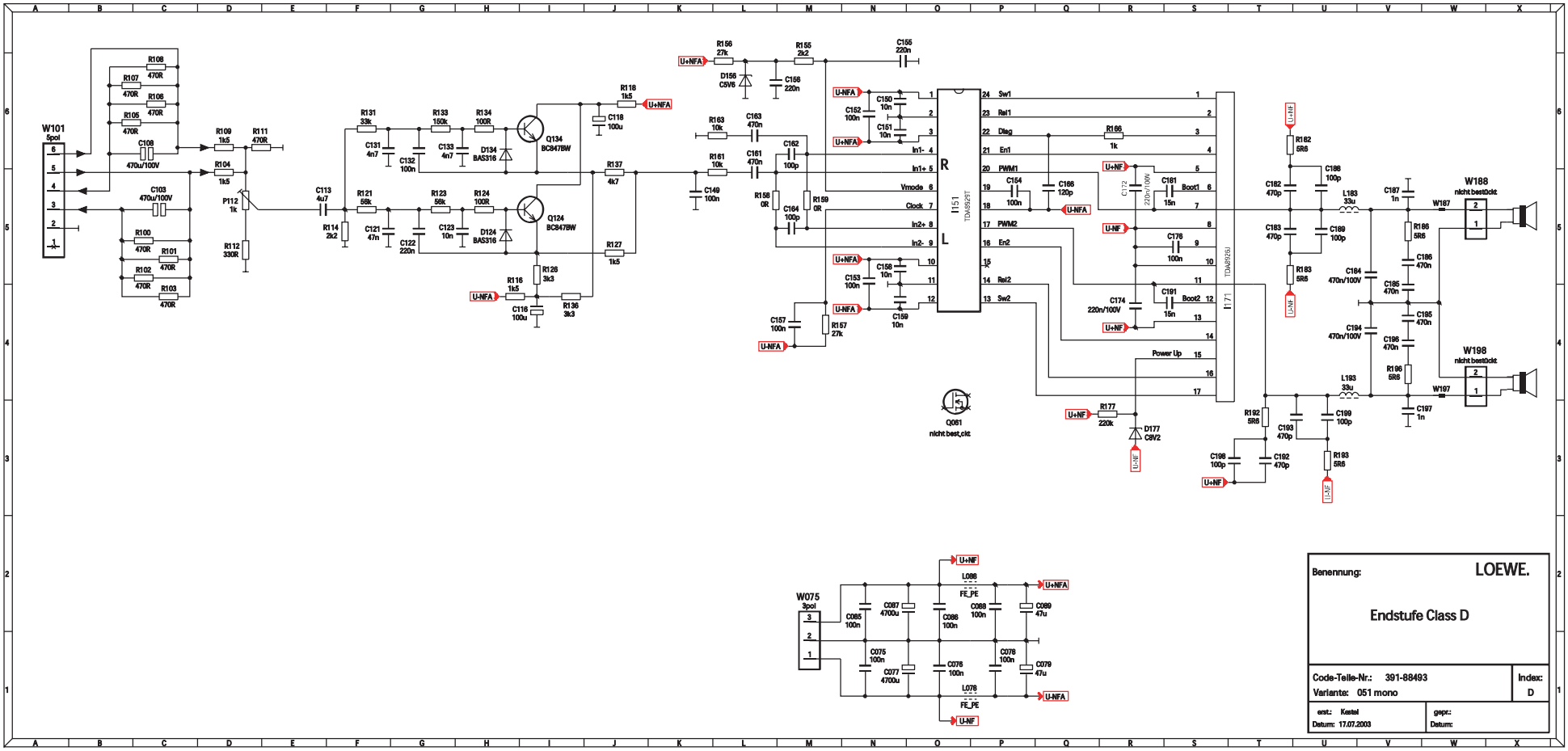
W101
5pol
W075
3pol
W188
nicht bestückt
W198
nicht bestückt
I151
TDA8929T
I171
TDA8926J
Q061
nicht best.ckt
Benennung:
LOEWE.
Endstufe Class D
Code-Telle-Nr.: 391-88493
Variante: 051 mono
Index: D
erst.: Kestel
Datum: 17.07.2003
gepr.:
Datum:

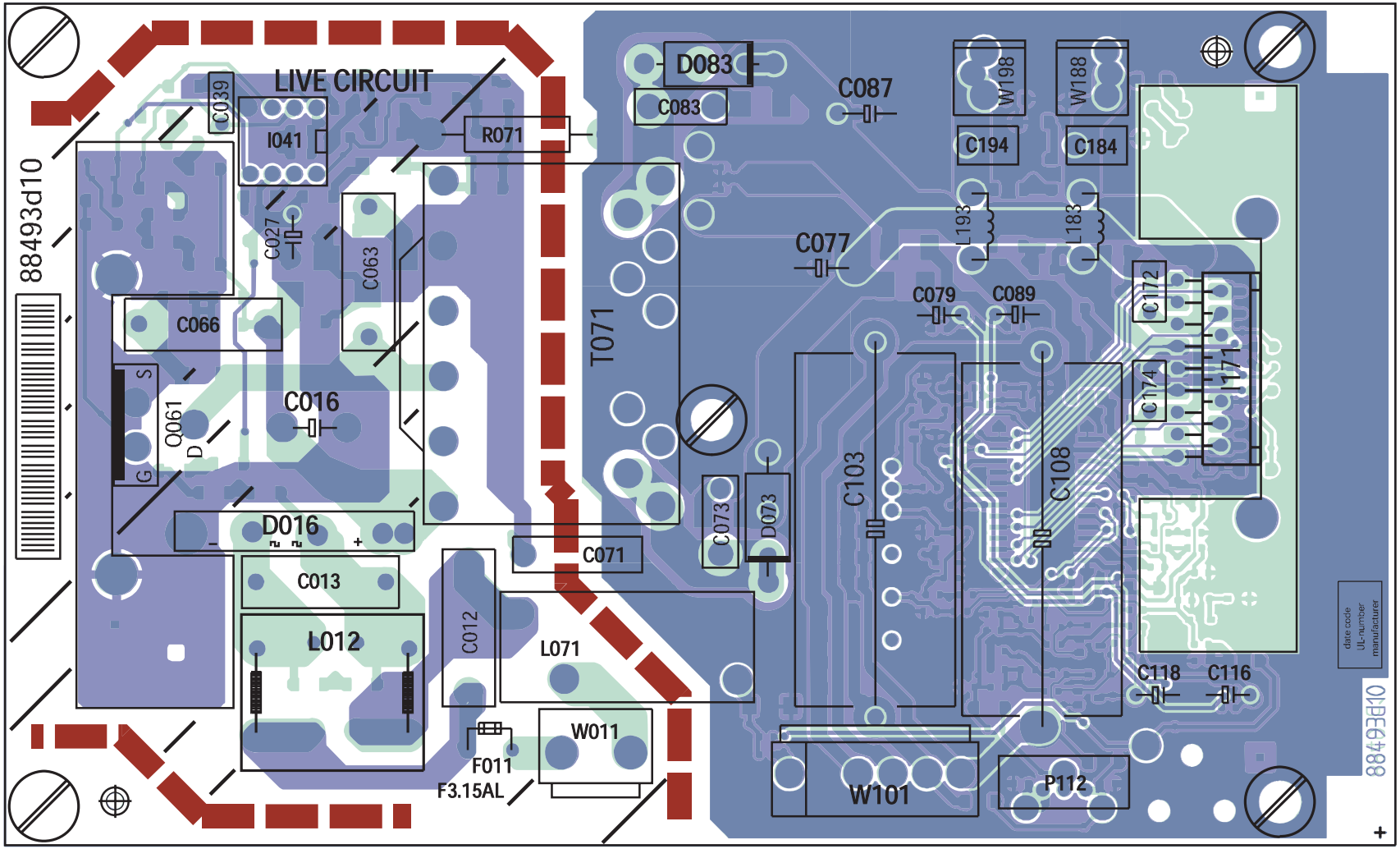

Lpl. Baß-Endstufe 88493D Bestückungsseite • **Bass Power Amplifier P.C.B 88493D** Components side

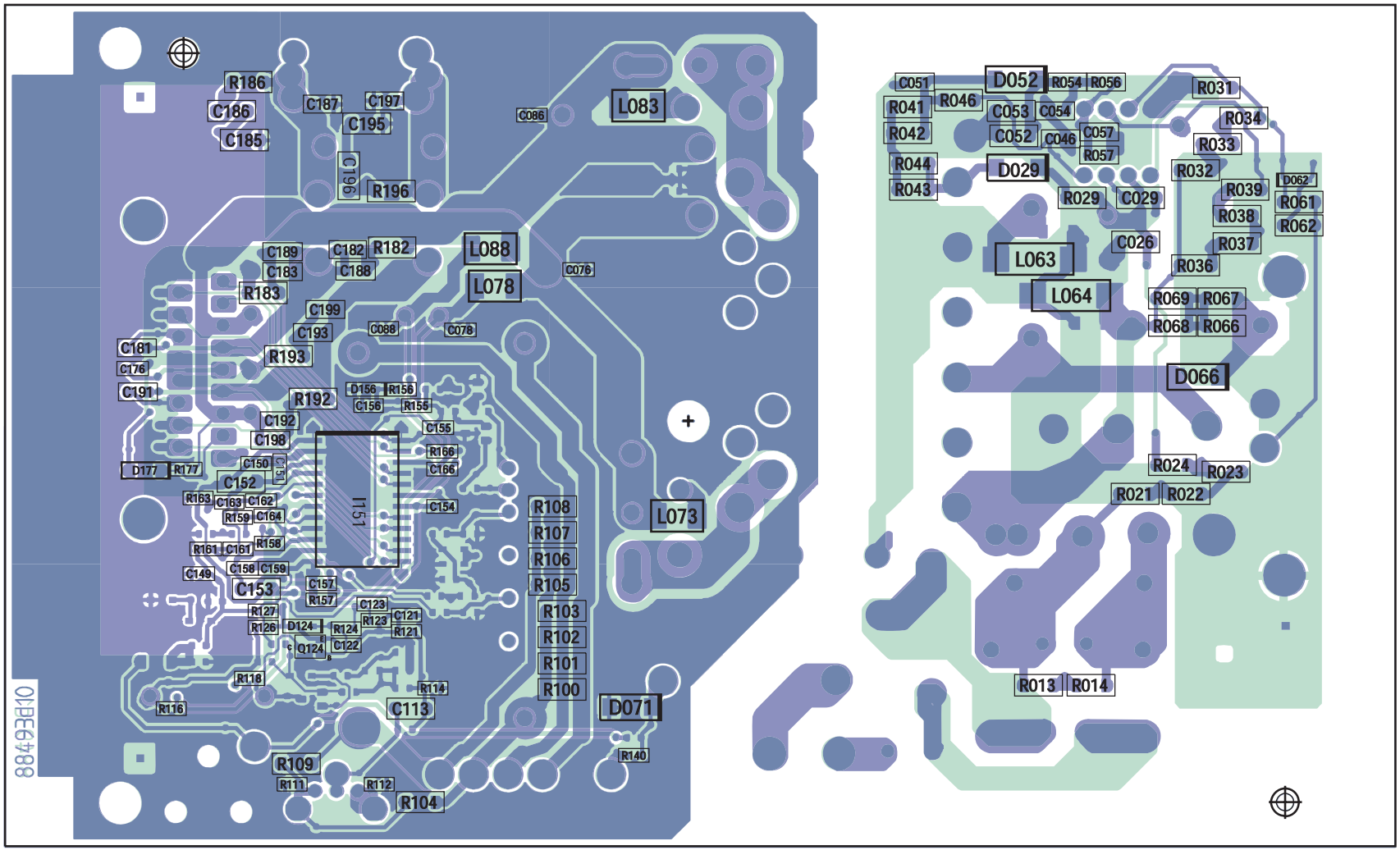

Lpl. Baß-Endstufe 88493D Lötseite • **Bass Power Amplifier P.C.B 88493D** Solder side

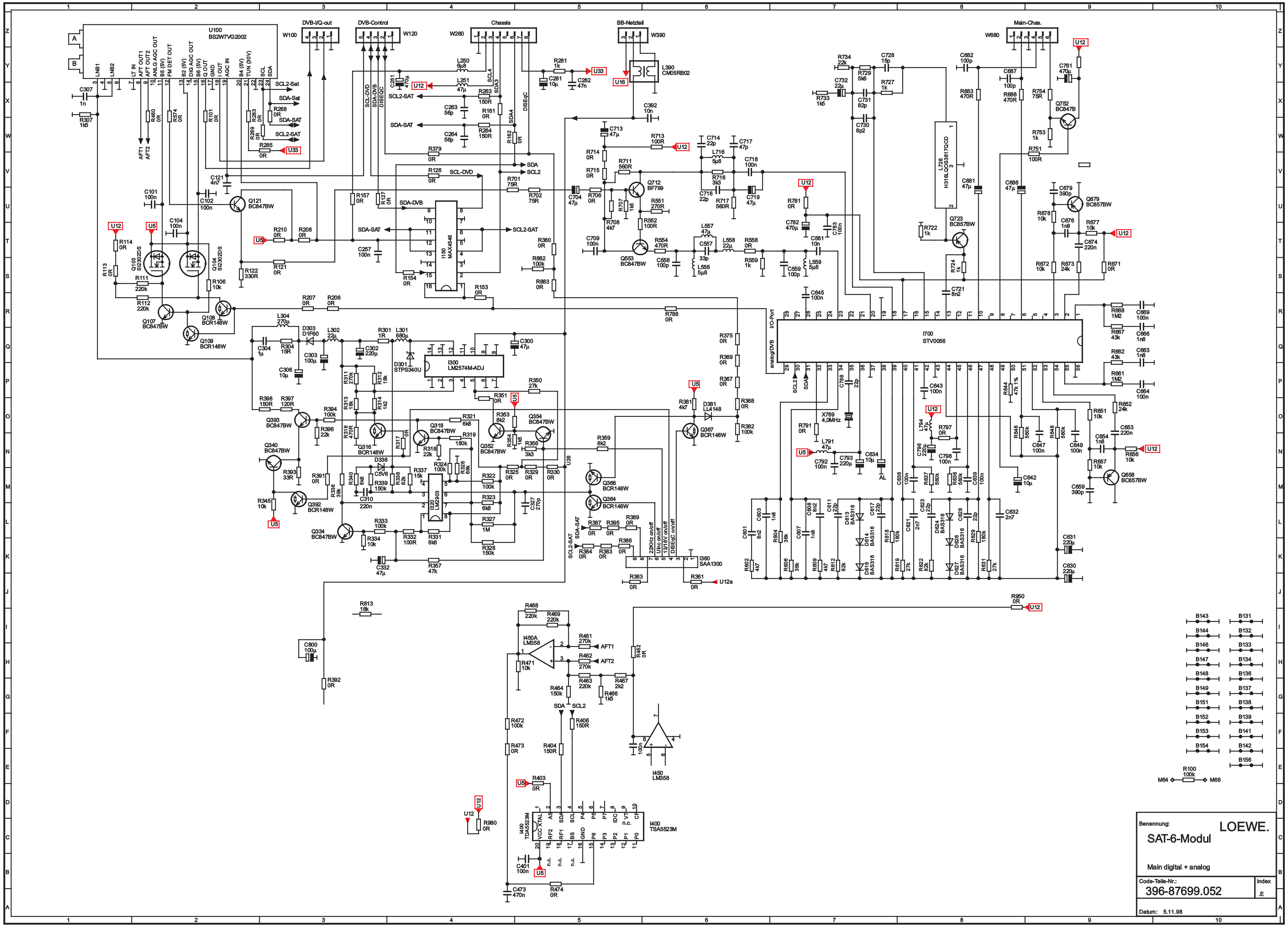

U100
BS2W7VG2002
DVB-I/Q-out
W100
DVB-Control
W120
Chassis
W260
BB-Netzteil
W390
Main-Chas.
W680
I150
MAX4546
I300
LM2574M-ADJ
I320
LM2903
I360
SAA1300
I700
STV0056
I450A
LM358
I450
LM358
I400
TSA5523M
Benennung:
SAT-6-Modul
LOEWE.
Main digital + analog
Code-Teile-Nr.:
396-87699.052
Index
E
Datum: 5.11.98

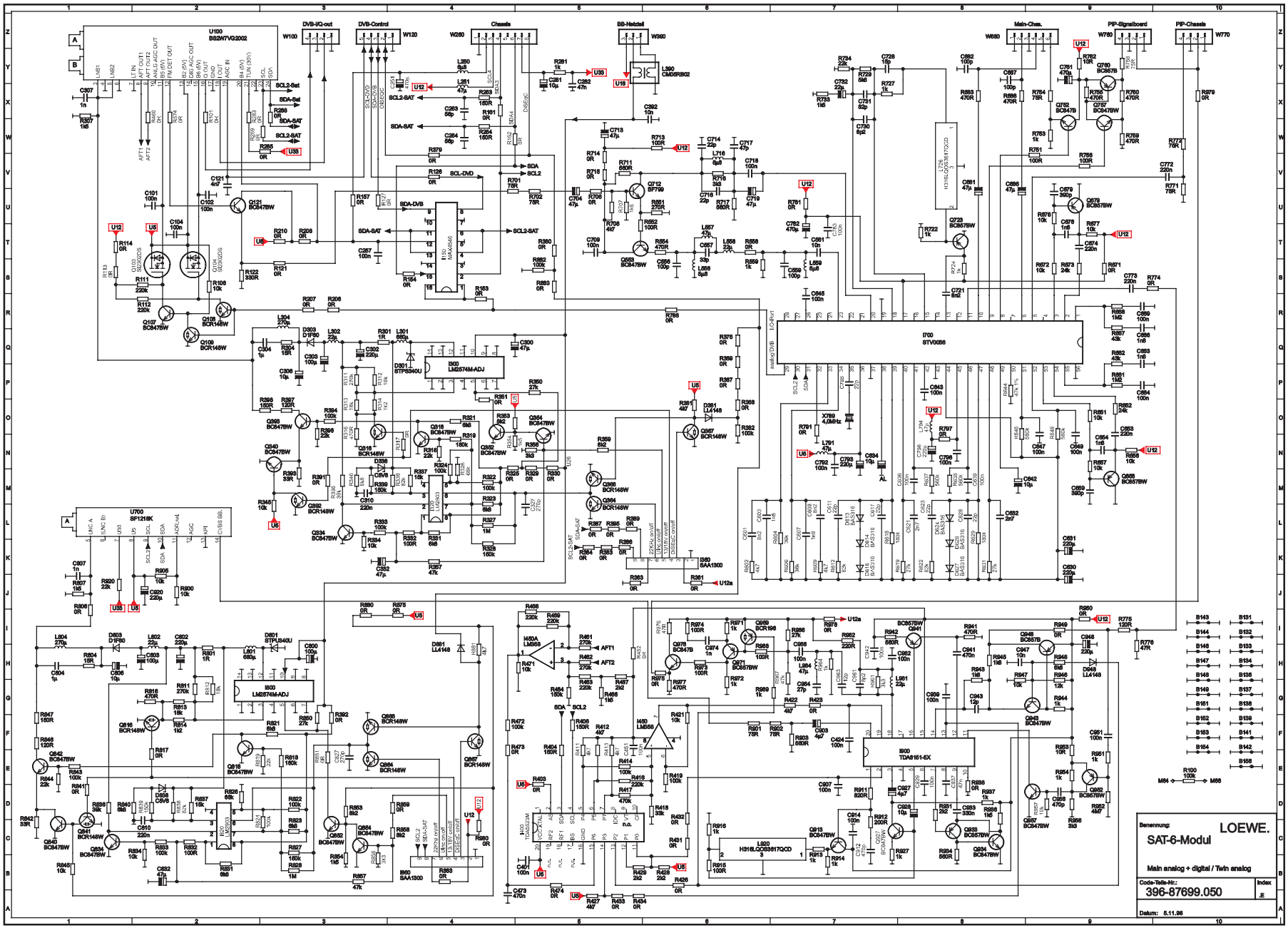
Benennung:
LOEWE.
SAT-6-Modul
Main analog + digital / Twin analog
Code-Teile-Nr.:
396-87699.050
Index
Datum: 8.11.96

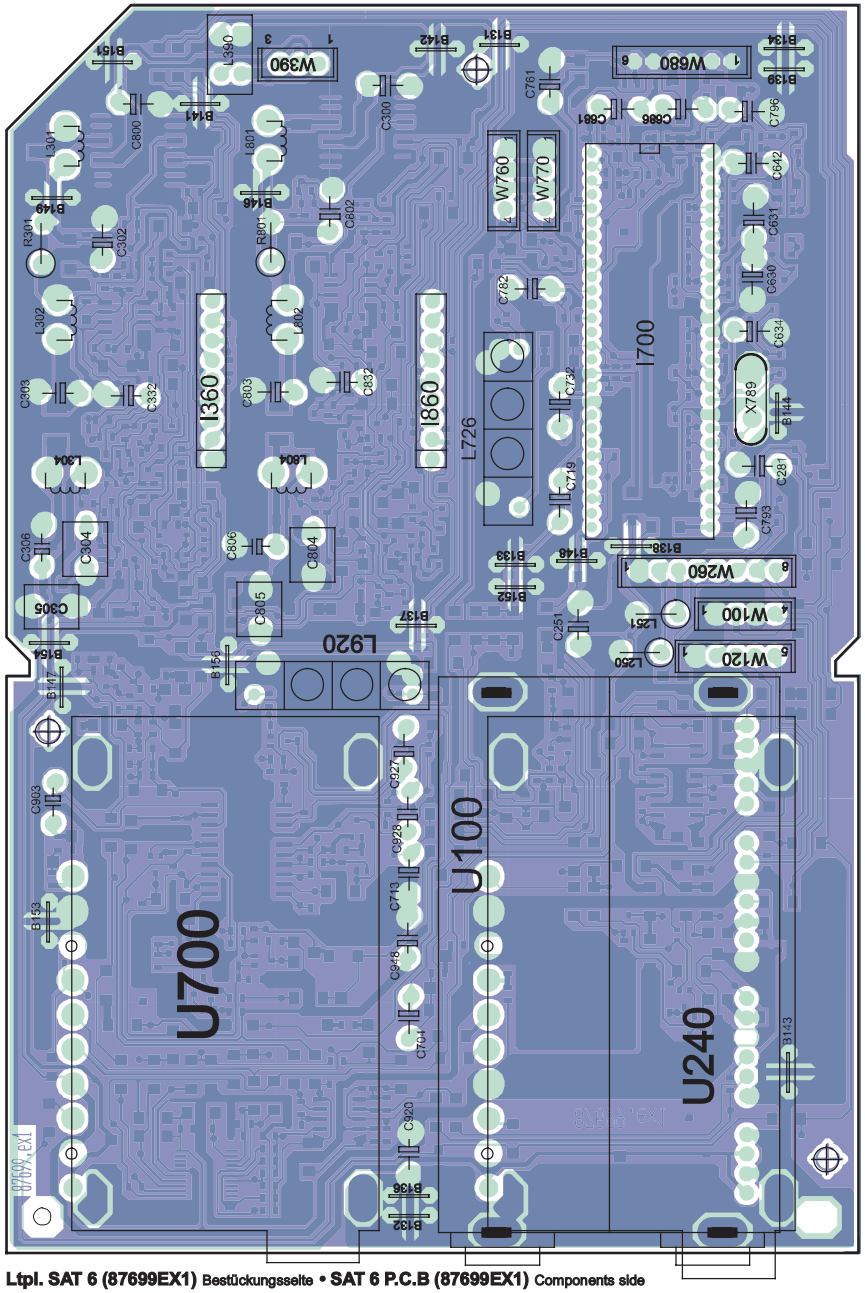

Ltpl. SAT 6 (87699EX1) Bestückungsseite • **SAT 6 P.C.B (87699EX1)** Components side

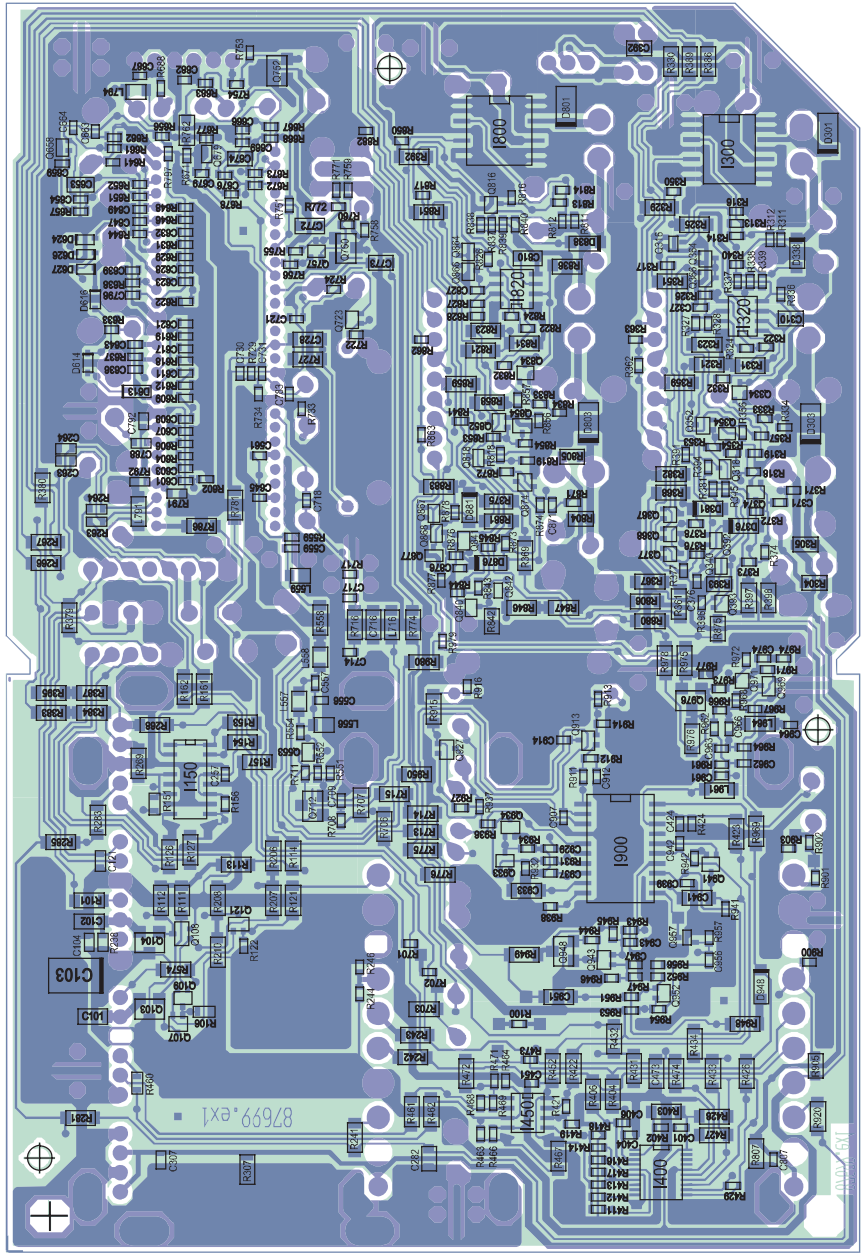

Ltpl. SAT 6 (87699EX1) Lötseite • **SAT 6 P.C.B (87699EX1)** Solder side

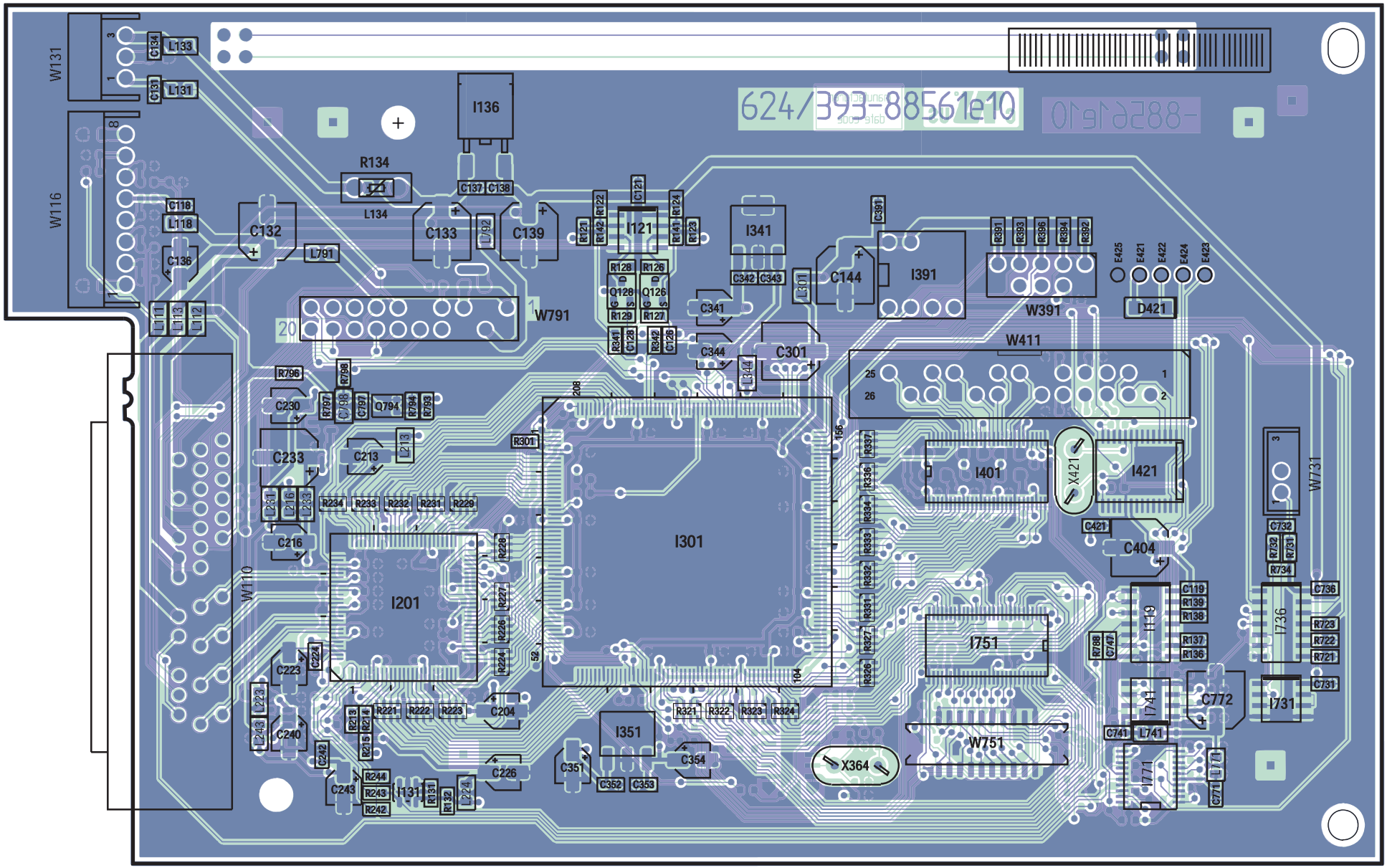

Lpl. Panel Data Receiver 88561E Bestückungsseite • **Panel Data Receiver P.C.B 88561E** Components side

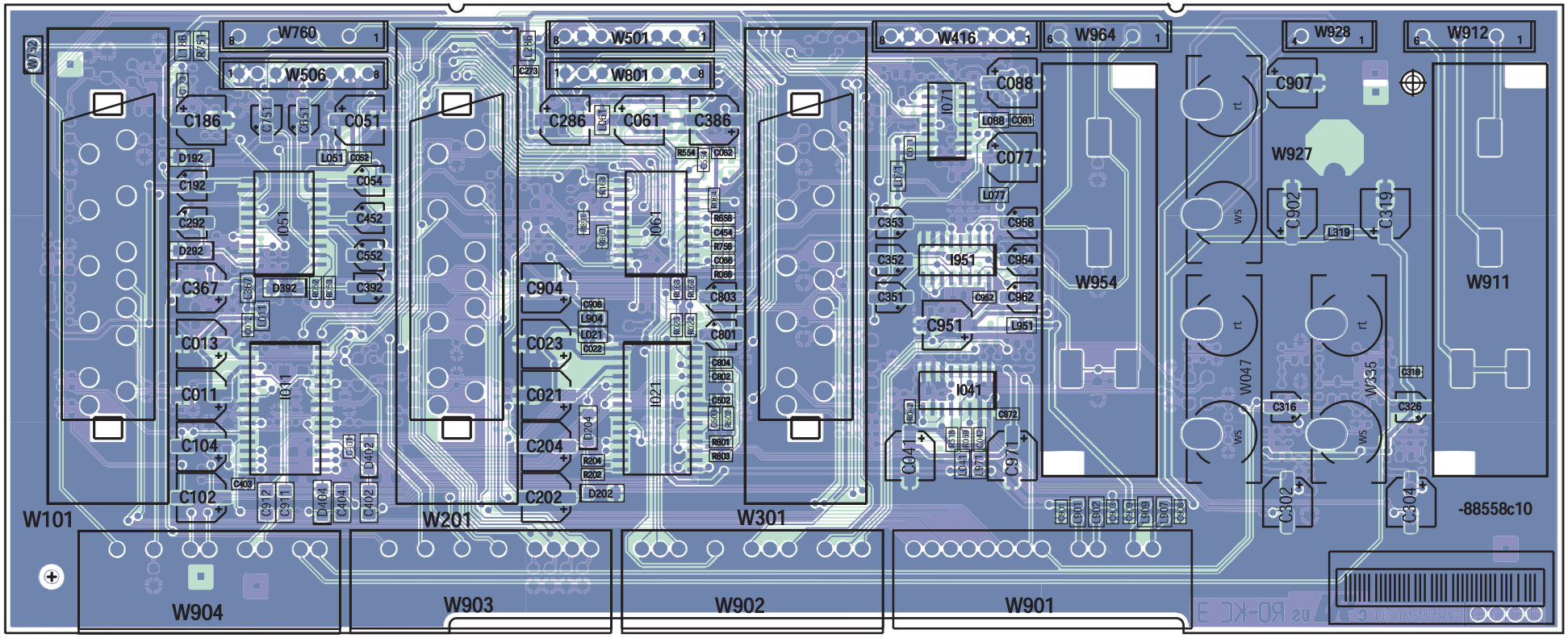

Lpl. Rear Board 88558C Bestückungsseite • Rear Board P.C.B 88558C Components side

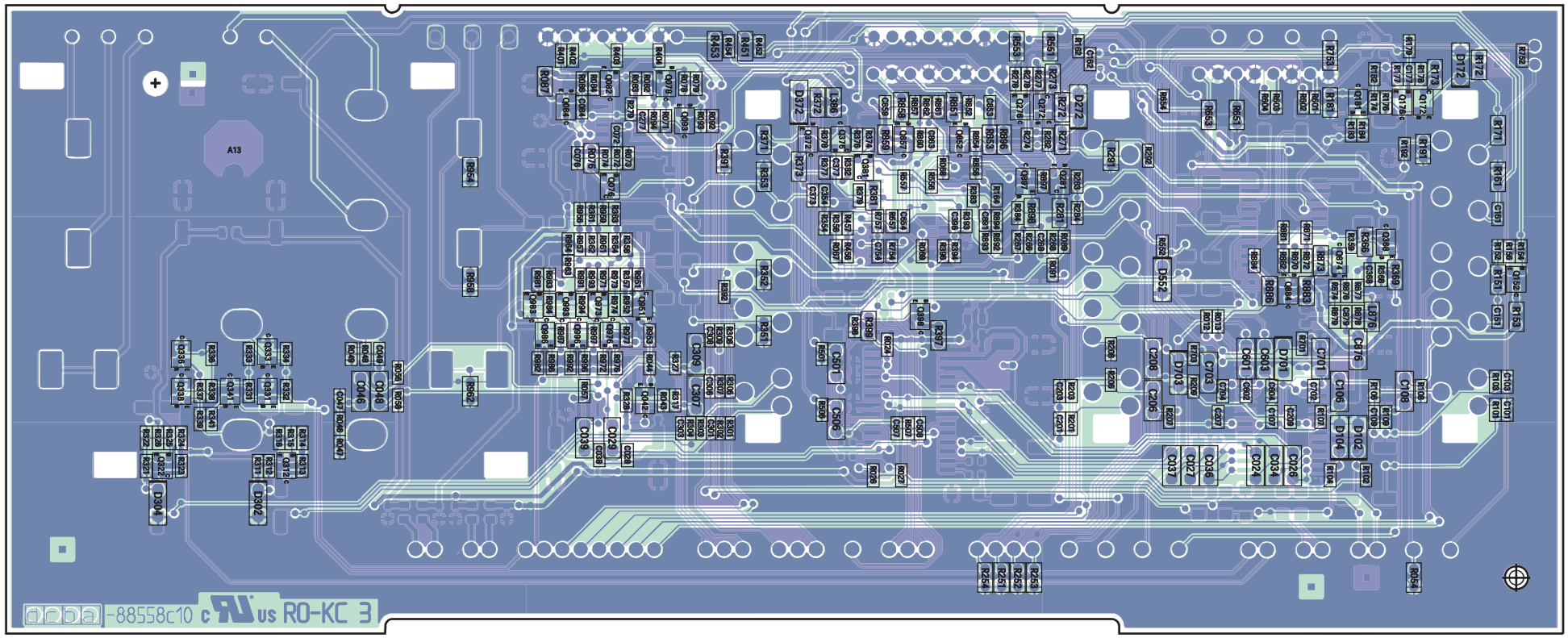

Lpl. Rear Board 88558C Lötseite • Rear Board P.C.B 88558C Solder side

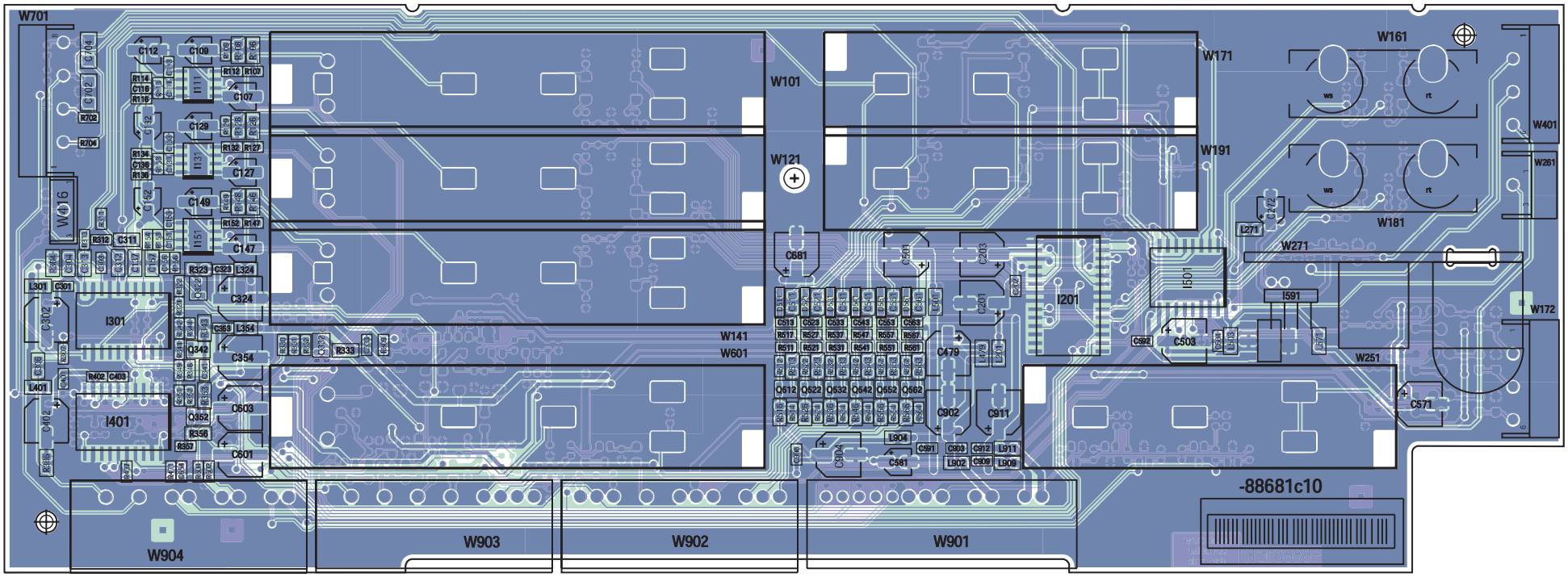

Lpl. Rear-Board S-Box USA 88681C Bestückungsseite • Rear Board S-Box USA P.C.B 88681C Components side

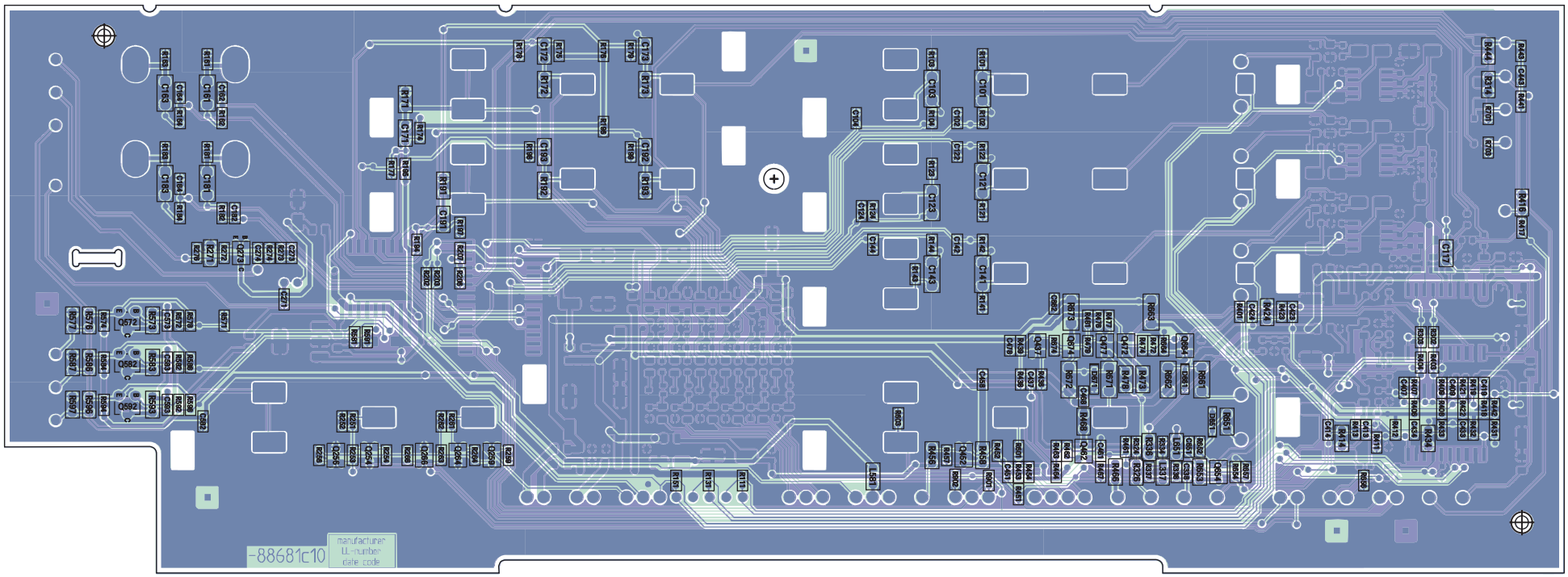

Lpl. Rear-Board S-Box USA 88681C Lötseite • Rear Board S-Box USA P.C.B 88681C Solder side

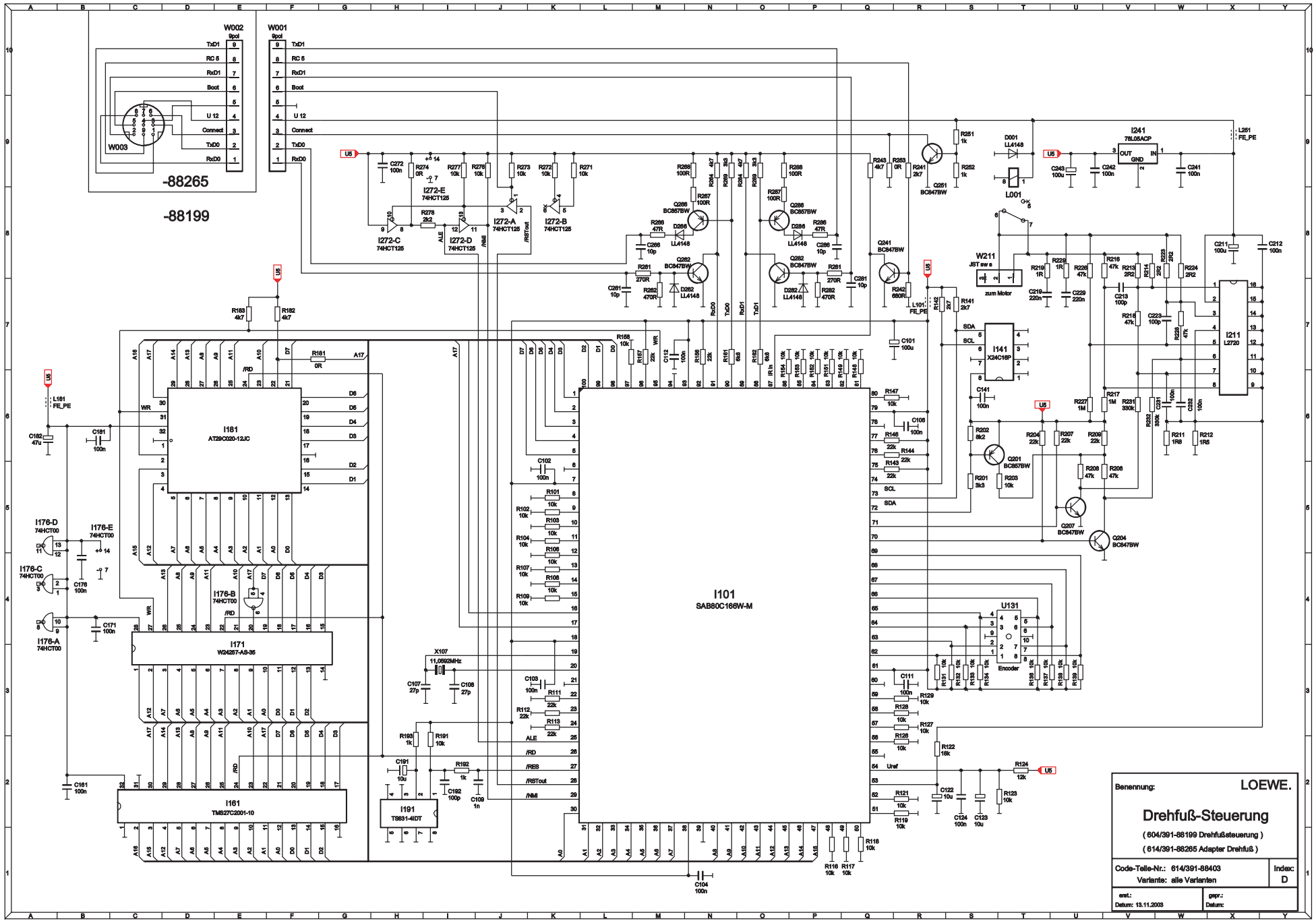
W002
9pol
TxD1
RC 5
RxD1
Boot
U 12
Connect
TxD0
RxD0
W003
-88265
-88199
W001
9pol
I272-E
74HCT125
I272-A
74HCT125
I272-B
74HCT125
I272-C
74HCT125
I272-D
74HCT125
I241
78L05ACP
OUT
GND
IN
L001
W211
JST sm s
zum Motor
I211
L2720
I141
X24C16P
I161
AT29C020-12JC
I171
W24257-AS-35
I161
TMS27C2001-10
I191
T8831-4IDT
I101
SAB80C166W-M
I176-A
74HCT00
I176-B
74HCT00
I176-C
74HCT00
I176-D
74HCT00
I176-E
74HCT00
U131
Encoder
X107
11,0592MHz
Q201
BC857BW
Q204
BC847BW
Q207
BC847BW
Q241
BC847BW
Q251
BC847BW
Q266
BC857BW
Q282
BC847BW
Benennung:
LOEWE.
Drehfuß-Steuerung
(604/391-88199 Drehfußsteuerung)
(614/391-88265 Adapter Drehfuß)
Code-Telle-Nr.: 614/391-88403
Variante: alle Varianten
Index:
D
erst.:
Datum: 13.11.2003
gepr.:
Datum:

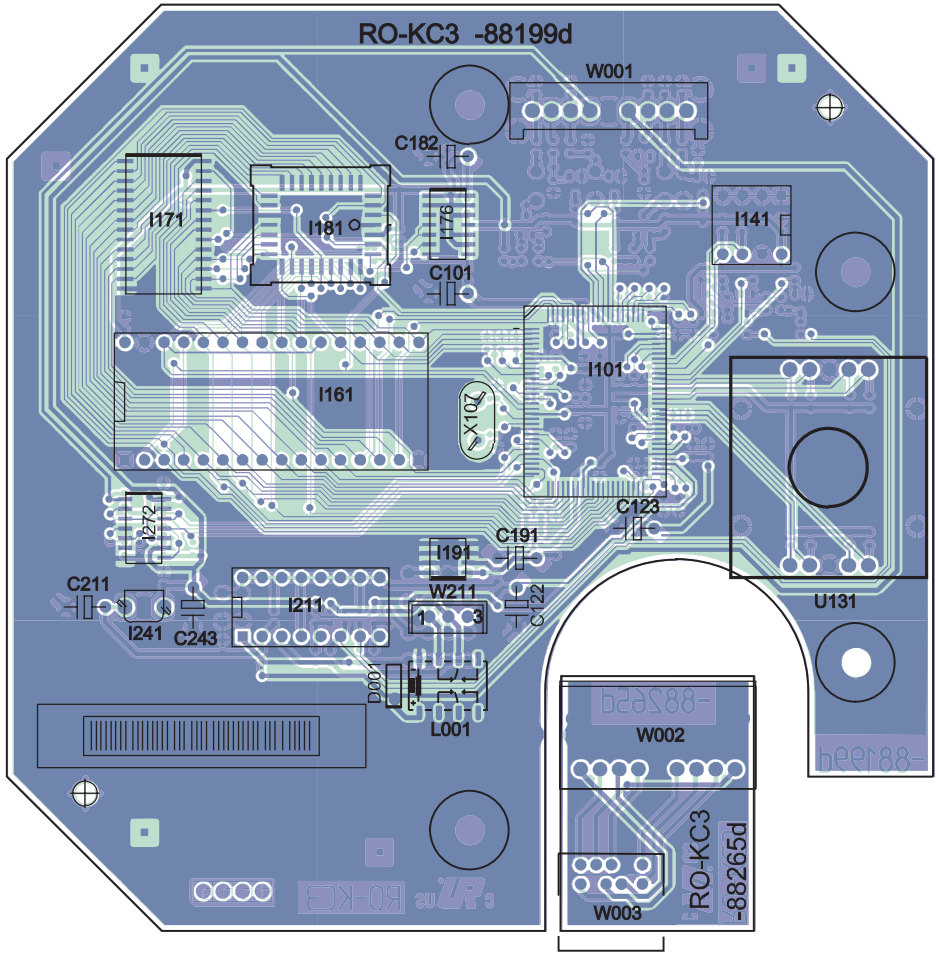

Lpl. Drehfußsteuerung kpl. 88403D (88199+88265) Bestückungsseite
Turning Foot Control P.C.B cpl. 88403D (88199+88265) Components side

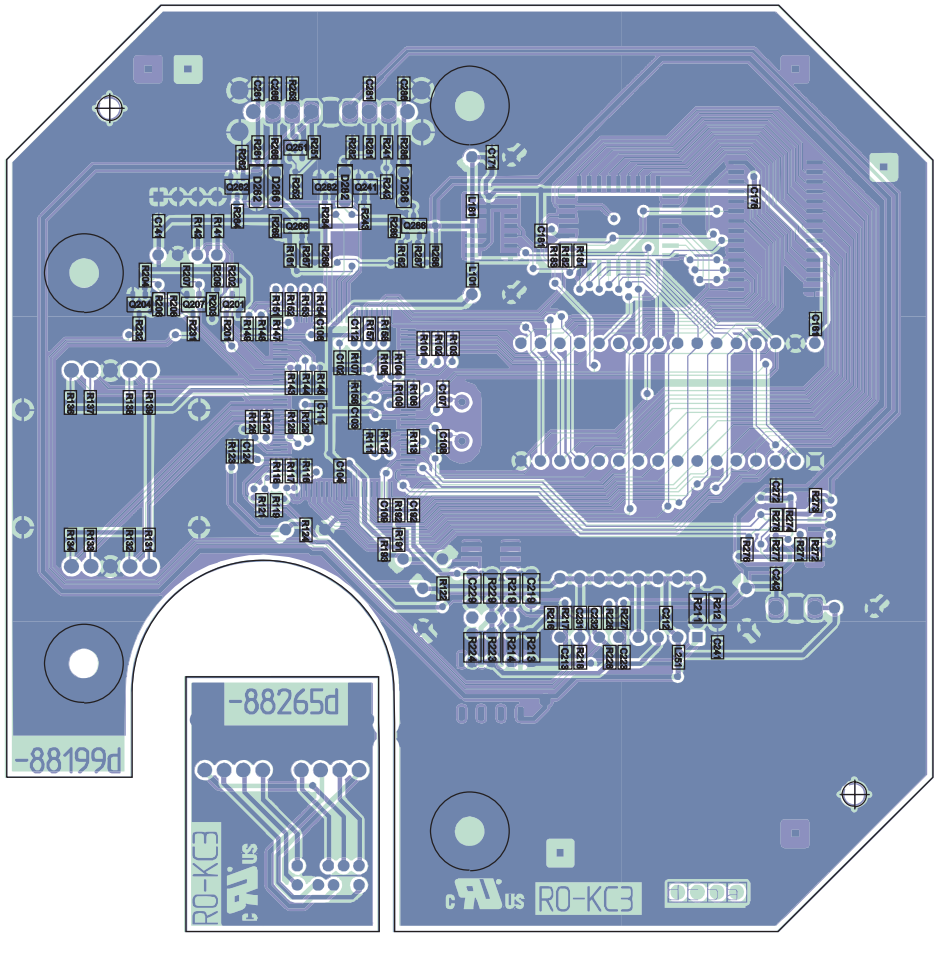

Lpl. Drehfußsteuerung kpl. 88403D (88199+88265) Lötseite
Turning Foot Control P.C.B cpl. 88403D (88199+88265) Solder side

Baugruppenübersicht • Components chart

Spheros 42 HD

Geräte Typ / TV set type	Art.-Nr. / Art.-N°.	Spheros 42 HD 63479.x63	Spheros Tischgerät 63482.x63	Spheros Standgerät 63483.x63	Spheros Wandgerät 63484.x63	Baugruppen / Components	
Spheros Display 89310.x		●	●	●	●	Panel Audio Board	396-88563.050
		●	●	●	●	Panel Audio Board ab / from 27.09.2003	396-88563.051
		●	●	●	●	Panel Data Receiver	396-88561.050
		●	●	●	●	Panel Data Receiver ab / from 27.09.2003	396-88561.060
		●	●	●	●	Plasma Display FPF42C128128UB-XX PDP	345-31086
		●	●	●	●	Ltpl. Netzschalter • Mains switch PCB	396-88671.051
		●	●	●	●	Signal Board	396-88557.050
Spheros Signal Box 89320.x63		●	●	●	●	Hyperband Tuner 8 MHz, M [1]	260-87271.051
		●	●	●	●	Hyperband Tuner 8 MHz, MPAS [2]	260-87345.060
		●	●	●	●	Scaler Board	396-88559.050
		●	●	●	●	Rear Board	396-88558.050
		●	●	●	●	DIS Modul	396-88804.050
		●	●	●	●	Netzteil • Power Supply	396-88562.050
		●	●	●	●	Netzfilter Board • Mains Filter Board	396-88766.050
		●	●	●	●	IR- Geber "Control 10" • Remote Handset	263-87000.071
Spheros Stand 87800.x01				●		Drehfußsteuerung • Rotation Dish Control	396-87493.053
				●		Bassverstärker • Subwoofer Amplifier	396-88493.051
			●			Tischdrehfuß • Desk Rotation Unit	009-88543.x00
			●			Drehfußsteuerung • Rotation Dish Control	396-88199.050
					●	Wandhalterung • Wallmount	009-57498.x02
Aufrüstsätze • Retrofit kits		●	●	●	●	Digital TV 2 Twin Sat CI (P)	009-88828.060
		●	●	●	●	SAT 6 / Twin SAT 6	009-87809.055/056
		●	●	●	●	TVO 3 Box	009-88321.x52
		●	●	●	●	HDR	009-88801.050
		●	●	●	●	Dolby Digital AC 3	009-88308.051
		●	●	●	●	Online Plus Box	009-88474.x50
		●	●	●	●	Wireless Home Autimation	009-88521.050
		●	●	●	●	IR- Geber "RC2" • Remote Handset "RC2"	009-89500.A50

[1] **M**ultisystem for entertainment • [2] **M**ultisystem with **A**ntenna **S**plitter

Components chart

TV set type / Art.-N°.	Spheros 42 HD US 63473.x20	Spheros Desk unit	Spheros Stand unit	Spheros Wall unit	Components	
					Spheros 42 HD US	
Spheros Display 89360.x	●	●	●	●	Panel Audio Board	396-88563.051
	●	●	●	●	Panel Data Receiver	396-88561.060
	●	●	●	●	Plasma Display FPF42C128128UB-XX PDP	345-31086
	●	●	●	●	Ltpl. Netzschalter • Mains switch PCB	396-88671.051
	●	●	●	●	Signal Board	396-88557.060
	●	●	●	●	Hyperband Tuner 8 MHz, US [1]	260-87346.050
	●	●	●	●	Hyperband Tuner 8 MHz, USP99 [2]	260-87507.051
Spheros Signal Box 89370.x20	●	●	●	●	Scaler Board	396-88559.060
	●	●	●	●	Rear Board	396-88681.050
	●	●	●	●	DIS Modul	396-88804.050
	●	●	●	●	Power Supply	396-88562.050
	●	●	●	●	Mains Filter Board	396-88766.050
	●	●	●	●	S Link Extension	396-88857.060
	●	●	●	●	IRemote Handset "RC2"	263-89510.A00
Spheros Stand 87800.x01			●		Rotation Dish Control	396-87493.053
			●		Subwoofer Amplifier	396-88493.051
		●			Tischdrehfuß • Desk Rotation Unit	009-88543.x00
		●			Rotation Dish Control	396-88199.050
				●	Wallmount	009-57498.x02

[1] **USA** type for consumer electronic • [2] **USA-PIP** type for consumer electronic

Spheros 42 HD	**63479.A63**	**89310A+89320A**
Spheros 42 HD	**63479.M63**	**89310M+89320M**
Spheros 42 Tischgerät	**63482.A63**	**89310A+89320A**
Spheros 42 Tischgerät	**63482.M63**	**89310M+89320M**
Spheros Standgerät	**63483.A63**	**89310A+89320A**
Spheros Standgerät	**63483.M63**	**89310M+89320M**
Spheros Wandgerät	**63484.A63**	**89310A+89320A**
Spheros Wandgerät	**63484.M63**	**89310M+89320M**

Pos.Nr. Item N°.	Bestell-Bezeichnung	Description List Part N°.	Bestell-Nr.	Var. Var.
	I51GERÄTEBEIPACK	**Set SUPPLEMENT**		
G300	Systemkabel S2550 4,0m basalt SUBD	Connecting Cable	169-88726.002	89320A63
G300	Systemkabel S2550 4,0m basalt SUBD	Connecting Cable	169-88726.002	89320M63
	VERPACKUNGSMATERIAL	**PACKING MATERIAL**		
103	Schutzstreifen	Protective Packing	253-84666.025	89320A63
103	Schutzstreifen	Protective Packing	253-84666.025	89320M63
103	Schutzstreifen	Protective Packing	253-84666.026	89310A
103	Schutzstreifen	Protective Packing	253-84666.026	89310M
305	Kantenschutz schwarz	Plasticband	190-28386	89310A
305	Kantenschutz schwarz	Plasticband	190-28386	89310M
309	Kantenschutz schwarz	Plasticband	190-28386	89310A
309	Kantenschutz schwarz	Plasticband	190-28386	89310M
503	Kantenschutz schwarz	Plasticband	190-28386	89310A
503	Kantenschutz schwarz	Plasticband	190-28386	89310M
600	Schachtel Display Spheros 42 HD	Packing Case	245-87572.004	89310A
600	Schachtel Display Spheros 42 HD	Packing Case	245-87572.004	89310M
600	Schachtel Signalbox Spheros 42 HD	Packing Case	245-87578.004	89320A63
600	Schachtel Signalbox Spheros 42 HD	Packing Case	245-87578.004	89320M63
610	Verpackungsformteil Spheros Display	Cushion-Set	252-87568.051	89310A
610	Verpackungsformteil Spheros Display	Cushion-Set	252-87568.051	89310M
610	Packschalen-Satz Spheros 42 HD Signalbox	Cushion-Set	252-87576.060	89320A63
610	Packschalen-Satz Spheros 42 HD Signalbox	Cushion-Set	252-87576.060	89320M63
751	Kantenschutz schwarz	Plasticband	190-28386	89310A
751	Kantenschutz schwarz	Plasticband	190-28386	89310M
94	Kantenschutz schwarz	Plasticband	190-28386	89320A63
94	Kantenschutz schwarz	Plasticband	190-28386	89320M63
	VERBINDUNGSLEITUNG	**CONNECTING CABLES**		
N103	Netzkabel Dr. 3400mm 0,75 sw JST	Power Cord	170-29158.003	89310A
N103	Netzkabel Dr. 3400mm 0,75 sw JST	Power Cord	170-29158.003	89310M
N511	Anschlußleitung UL 2-pol. 265lg. sw	Power Cord	170-88782.051	89320A63
N511	Anschlußleitung UL 2-pol. 265lg. sw	Power Cord	170-88782.051	89320M63
N9511	Netzkabel sw 2500mm mit Klein-Ger.-St.	Power Cord	170-46655.001	89320A63
N9511	Netzkabel sw 2500mm mit Klein-Ger.-St.	Power Cord	170-46655.001	89320M63
	KNÖPFE	**BUTTONS**		
G301	Knopf/Netzschalter schwarz vorm. Spheros	Button	682-88173.053	89310A
G301	Knopf/Netzschalter schwarz vorm. Spheros	Button	682-88173.053	89310M
	GEHÄUSETEILE	**CABINET MOUNTING**		
101	Inbus-Schraube sw M5,0x10 für Rückwand/Box	Screw	432-26474	89310A
101	Inbus-Schraube sw M5,0x10 für Rückwand/Box	Screw	432-26474	89310M
102	5,0x30 EJOT-PT-Schraube KB50x30	Screw	440-28055	89310A
102	5,0x30 EJOT-PT-Schraube KB50x30	Screw	440-28055	89310M
300	Halteblech kpl. Netzschalter S2550/SA2550	Holder	602-88821.001	89310A
300	Halteblech kpl. Netzschalter S2550/SA2550	Holder	602-88821.001	89310M
301	Abdeckblech Bedienteil schwarz S,SA2550	Cover	568-88758.002	89310A
301	Abdeckblech Bedienteil schwarz S,SA2550	Cover	568-88758.002	89310M
302	Abdeckblech oben Bedienteil S2550/SA2550	Cover	568-88765.001	89310A

Spheros 42 HD	**63479.A63**	**89310A+89320A**
Spheros 42 HD	**63479.M63**	**89310M+89320M**
Spheros 42 Tischgerät	**63482.A63**	**89310A+89320A**
Spheros 42 Tischgerät	**63482.M63**	**89310M+89320M**
Spheros Standgerät	**63483.A63**	**89310A+89320A**
Spheros Standgerät	**63483.M63**	**89310M+89320M**
Spheros Wandgerät	**63484.A63**	**89310A+89320A**
Spheros Wandgerät	**63484.M63**	**89310M+89320M**

Pos.Nr. Item N°.	Bestell-Bezeichnung	Description List Part N°.	Bestell-Nr.	Var. Var.
	GEHÄUSETEILE	**CABINET MOUNTING**		
302	Abdeckblech oben Bedienteil S2550/SA2550	Cover	568-88765.001	89310M
303	Zugentlastung	Cable Binding	530-30766	89310A
303	Zugentlastung	Cable Binding	530-30766	89310M
461	Bolzen UNC HFS-4S-B1WM FA.JST	Bolt	579-28072	89320A63
461	Bolzen UNC HFS-4S-B1WM FA.JST	Bolt	579-28072	89320M63
511	Zugentlastung SR-5M N-3	Cable Binding	530-26913	89310A
511	Zugentlastung SR-5M N-3	Cable Binding	530-26913	89310M
700	Gehäuse vorm. Signalbox S2550	Base Part	545-88602.050	89320A63
700	Gehäuse vorm. Signalbox S2550	Base Part	545-88602.050	89320M63
720	Stütze S2550	Support	551-88607.001	89320A63
720	Stütze S2550	Support	551-88607.001	89320M63
93	Gehäusefuß	Slider	784-25176.101	89320A63
93	Gehäusefuß	Slider	784-25176.101	89320M63
G100	Rückwand platin 42"	Backcover	775-87484.009	89310A
G100	Rückwand basalt-hgl. 42"	Backcover	775-87484.015	89310M
G120	Filterscheibe/Spheros HD basalt	Window	666-88772.005	89310A
G120	Filterscheibe/Spheros HD basalt	Window	666-88772.005	89310M
G360	Lautsprecherbox platin	Front Cover	776-88669.009	89310A
G360	Lautsprecherbox basalt-hgl.	Front Cover	776-88669.015	89310M
G400	Abschirmung Panel kpl. unlackiert S2550	Screening	509-87482.055	89310A
G400	Abschirmung Panel kpl. schwarz S2550	Screening	509-87482.056	89310M
G700	Abdeckung Signalbox S2550 platin	Mask	703-88603.009	89320A63
G700	Abdeckung Signalbox S2550 basalt hgl..	Mask	703-88603.015	89320M63
G701	Abdeckung für CI-Leser-Schlitz S255 platin	Mask	703-88609.009	89320A63
G701	Abdeckung für CI-Leser-Schlitz S255 basalt hgl.	Mask	703-88609.015	89320M63
G710	Klappe Signalbox S2550 platin	Cover Plate	706-88604.009	89320A63
G710	Klappe Signalbox S2550 basalt hgl..	Cover Plate	706-88604.015	89320M63
G720	Kabelabdeckung basalt	Mask	702-87618.105	89320M63
G720	Kabelabdeckung platin	Mask	702-87618.109	89320A63
	ALLGEM. MECHAN. TEILE	**COMMON MECHANICAL PARTS**		
92	Clamper	Cable Binding	530-20809	89320A63
92	Clamper	Cable Binding	530-20809	89320M63
	SCHALTER	**SWITCHES**		
G300	Netzschalter kpl. S2550/SA2550	P.C.B	396-88671.051	89310A
G300	Netzschalter kpl. S2550/SA2550	P.C.B	396-88671.051	89310M

Spheros Stand 87800.x00

Pos.Nr. Item N°.	Bestell-Bezeichnung	Description List Part N°.	Bestell-Nr.	Var. Var.
	BAUGRUPPEN	**UNITS**		
U0001	Baß-Endstufe kpl. Z86938052	Scaffolding Access.	291-87054.002	
U0002	Drehfuß-Steuerung kpl. PDP-ST. P24	P.C.B	396-87493.053	
	VERPACKUNGSMATERIAL	**PACKING MATERIAL**		
J0001	574 Faltschachtel	Packing Case	245-87575.002	
J0002	Packschalen-Satz (oben+unten)	Cushion-Set	252-90330.908	
J0003	Stanzeinlage	Accessories	256-87592.001	
J0004	Stanzeinlagen-Satz	Accessories	256-87632.001	
J0005	Stanzeinlage	Accessories	256-87632.011	
J0006	Schutzstreifen 1200x800mm	Protective Packing	253-84666.001	
	GEHÄUSETEILE	**CABINET MOUNTING**		
G0000	Kunstst.-Buchse f. Rückwand	Fasten Lock Piece	572-90195.992	
G0000	Kunstst.-Bolzen f. Rückwand	Bolt	579-90195.973	
G0000	Befestigungsanker (Kabelarretierung)	Holder	602-90330.907	
G0000	Zahnsegment	Gear Wheel	616-87495.001	
G0000	Getriebe kpl.	Shaft	627-87496.001	
G0001	Lautsprechergitter Stand platin	Speaker Grille	708-90416.925	A00
G0001	Lautsprechergitter Stand basalt-hgl.	Speaker Grille	708-90416.926	M00
G0002	Abdeckung / Rückwand platin	Mask	703-87481.109	A00
G0002	Abdeckung / Rückwand basalt-hgl.	Mask	703-87481.115	M00
	SPULEN/LAUTSPRECHER	**COILS,SPEAKERS**		
L0001	Lautsprecher LPT 202/25/110 S	Loudspeaker	272-90330.904	
	ALLGEM.MECHAN.TEILE	**COMMON MECHANICAL PARTS**		
G0000	Abstandshalter MSCBS-10-01	Holder	602-90330.906	

CAUTION

These servicing instructions are for use by qualified service personnel only. To reduce the risk of electric shock, do not perform any servicing other than that contained in the operating instructions unless you are qualified to do so."

Spheros 42 HD US 63473.A/M20

Pos.Nr. Item N°.	Bestell-Bezeichnung	Description List Part N°.	Bestell-Nr.	Var. Var.
	BAUGRUPPEN	**UNITS**		
100	Spheros 42 HD Display platin SA2550	Chassis	884-89360A	A20
100	Spheros 42 HD Display basalt-hgl. SA2550	Chassis	884-89360M	M20
200	Spheros 42 HD Signal Box platin SA2550	Chassis	884-89370.A20	A20
200	Spheros 42 HD Signal Box basalt-hgl. SA255	Chassis	884-89370.M20	M20
	DRUCKSACHEN	**OPERATING INSTRUCTIONS**		
631	BAN -GB- Spheros 42 SA2550	Operating Instructions	233-31326.020	
632	BAN -F- Spheros 42 SA2550	Operating Instructions	233-31326.040	
633	BAN -E- Spheros 42 SA2550	Operating Instructions	233-31326.050	
636	Garantie u. Antwortkarte A24/244	Guaranty Card	224-28352.002	
645	Aufstellanltg. -D-I-NL-F-GB-E Spheros 42	Indicating Sheet	240-31327	
	GERÄTEBEIPACK	**SET SUPPLEMENT**		
635	Reinigungstuch 30x30	Protective Covering	254-31107	
639	Mikrozelle 1,5V Alkali-Mangan	Accumulator	280-13411	
640	RC2 USA platin	Transmitter	263-89510.A00	
H881	Noppenstreifen selbstklebend	Felt Strip	414-29337	
	VERPACKUNGSMATERIAL	**PACKING MATERIAL**		
600	Überverpackung Spheros 42 HD	Packing Case	245-87579.004	
603	Stanzeinlage	Accessories	256-87594.001	
604	Ringeinlage	Accessories	256-87691.001	
606	Sisal Hongkong-Variante	Accessories	256-26496	
607	Kippindikator TIP-N-TELL	Adhesive Label	220-31658	
620	Flachpalette Spheros US / Australien	Wood Foot Rack	259-87581.702	
630	Verpackungskartong für BAN+FB RC2	Packing Case	245-88422.004	
634	Stanzeinlage Beipack	Accessories	256-87629.011	
642	PE-Schutzeinlage 265x480x1	Protective Packing	253-26221.001	
649	Klarsichtbeutel 240x320 bedr.	Protective Packing	253-28.416	

Panel Audio Board 88563.051

Pos.Nr. Item N°.	Bestell-Bezeichnung	Description List Part N°.	Bestell-Nr.	Var. Var.
	SPULEN	**COILS,**		
L6503	Dr. 3U9	Choke	298-29296	051
L6504	Dr. 3U9	Choke	298-29296	051
L6507	Dr. 38U0	Choke	298-31594	051
L6509	Dr. 38U0	Choke	298-31594	051
L6511	Dr. 2x 5705H 4,0A Plasma	Choke	298-28263	051
L6512	Dr. 2x 5705H 4,0A Plasma	Choke	298-28263	051
L6513	Dr. 2X 27mH 3,6A	Choke	298-30997	051
L6516	Dr. 2x 5705H 4,0A Plasma	Choke	298-28263	051
L6521	Dr. PFC 1.5mH EF20/11	Choke	298-30894	051
T6596	Trafo Standby EF20-5,9	Power Transformer	490-30875	051
T6611	Trafo SMT EF 32/9,5	Power Transformer	490-30996	051
	ALLGEM. MECHAN. TEILE	**COMMON MECHANICAL PARTS**		
H6511	Sicherungshalter für SI 5x20	Fuseholder Spring	730-20061	051
H6512	Sicherungshalter für SI 5x20	Fuseholder Spring	730-20061	051
H6517	Sicherungshalter für SI 5x20	Fuseholder Spring	730-20061	051
H6518	Sicherungshalter für SI 5x20	Fuseholder Spring	730-20061	051
	INTEGR. SCHALTUNGEN	**INTEGRATED CIRCUITS**		
I6426	MC33079 SO14	Integrated Circuit	350-28701	051
I6471	TDA 7296	Integrated Circuit	349-28414	051
I6481	TDA 7296	Integrated Circuit	349-28414	051
I6506	IC PC3SF21YTZB DIP6	Integrated Circuit	349-28561	051
I6551	ICMOS TDA16846 P-DSO-14-3	Integrated Circuit	350-30893	051
I6596	VIPER12# SO8 CHARGE	Integrated Circuit	350-29281	051
I6611	TL 431ACLP +	Integrated Circuit	349-19817.020	051
I6721	ICMOS LTC1778 SSOP16	Integrated Circuit	350-30891	051
I6764	TL 431ACLP +	Integrated Circuit	349-19817.020	051
	TRANSISTOREN	**TRANSISTORS**		
10	SILPOW TO220FP PNP 80V 3A 24W	Transistor	346-28633	051
10	BD537 TO220A	Transistor	346-77764	051
Q6536	STP6NA60-FI	Transistor	346-27121Y28	051
Q6646	SILPOW TO220FP PNP 80V 3A 24W	Transistor	346-28633.Y22	051
Q6666	BD537 TO220A	Transistor	346-77764.Y22	051
	DIODEN	**DIODES**		
10	TRIAC BTA08-600 TO220	Thyristor	348-26891	051
10	STTA506F TO220	Diode	352-27866	051
10	3A0 200V DO201AD STTH302	Diode	352-31548.010	051
D6518	Gleichrichter B250 C3200/2200	Rectifier	354-22394	051
D6521	STTA506F TO220	Diode	352-27866.Y22	051
D6523	STTA506F TO220	Diode	352-27866Y22	051
D6537	DIOZD 16V0 J 0W2 SOD323 BZT52	Diode	351-31337	051
D6591	Gleichrichter DF 08 S	Rectifier	354-25837	051
D6621	3A0 200V DO201AD STTH302	Diode	352-31548.Y26	051
D6631	3A0 200V DO201AD STTH302	Diode	352-31548.Y26	051
D6632	3A0 200V DO201AD STTH302	Diode	352-31548.Y26	051
D6651	3A0 200V DO201AD STTH302	Diode	352-31548.Y26	051
D6652	3A0 200V DO201AD STTH302	Diode	352-31548.Y26	051
I6598	Opto-Koppler DIP4 80V 50/80mA	Coupler	353-28638	051
I6606	Opto-Koppler DIP4 80V 50/80mA	Coupler	353-28638	051
Y6506	TRIAC BTA08-600A OD.S	Thyristor	348-26891.Y20	051
	SICHERUNGEN	**FUSES**		
F6511	6300mA T 250V 5x20 H	Fuse	380-28271	051
F6517	2000mA T 250V 5x20 H	Fuse	380-31442	051
F6591	2500mA F 250V 8x8	Fuse	380-30815.020	051
F6621	2500mA T 250V 8x8	Fuse	380-15825.020	051
F6624	2500mA F 250V 8x8	Fuse	380-30815.020	051

Panel Audio Board — Art.-Nr. 88563.051

Pos.Nr. Item N°.	Bestell-Bezeichnung	Description List Part N°.	Bestell-Nr.	Var. Var.
	SICHERUNGEN	**FUSES**		
F6641	630mA T 250V 8x8	Fuse	380-13837.020	051
F6661	630mA T 250V 8x8	Fuse	380-13837.020	051
F6753	1250mA T 250V 8x8	Fuse	380-17123.020	051
	KONDENSATOREN	**CAPACITORS**		
C6502	330P M 400VW	Capacitor	357-73804.Y01	051
C6503	KO-Y1 1N0 M 250V	Capacitor	357-29162	051
C6511	KOFOL 470N M 310VW 22R5 X1	Capacitor	359-29681	051

Panel Data Receiver — Art.-Nr. 88561.060

Pos.Nr. Item N°.	Bestell-Bezeichnung	Description List Part N°.	Bestell-Nr.	Var. Var.
	INTEGR. SCHALTUNGEN	**INTEGRATED CIRCUITS**		
I5119	ICMOS HEF4093 SO14	Integrated Circuit	350-30726	060
I5121	82B715 SO8 BUS-Buffer-I2C	Integrated Circuit	350-31241	060
I5131	ICRES 2V7 SOT23-5	Integrated Circuit	350-30904	060
I5136	IC-VR LF50CDT DPAK 5,0V	Integrated Circuit	350-29887	060
I5201	ICMOS SII169 TQFP100 RECEIVER HDCP	Integrated Circuit	350-31230	060
I5231	IC-VR 3V30 G 0A15 SOT23-5 ZXCL3#	Integrated Circuit	350-30710	060
I5241	IC-VR 3V30 G 0A15 SOT23-5 ZXCL3#	Integrated Circuit	350-30710	060
I5301	ICMOS ACEX EP1K30-3 PQFP208	Integrated Circuit	350-30979	060
I5341	IC-VR 2V50 0A30 SOT223	Integrated Circuit	350-29460	060
I5351	IC-VR 2V50 0A30 SOT223	Integrated Circuit	350-29460	060
I5361	74 AC 04 SO14	Integrated Circuit	350-16393	060
I5391	ICMOS EPC1 PDIP-8 CONFIG. DEVICE	Integrated Circuit	349-30980	060
I5731	LM 358 SMD	Integrated Circuit	350-21521	060
I5736	ICMOS HEF4093 SO14	Integrated Circuit	350-30726	060
I5751	ICMOS DS90C385MTD TSSOP56	Integrated Circuit	350-31013	060
I5771	ICMOS PCF8574 SSOP20	Integrated Circuit	350-28688	050
	BUCHSEN/FASSUNGEN	**SOCKETS**		
H5391	IC-Fassung 8-pol.	Socket	320-80503	060
W5110	Buchse D-SUB 44-pol.	Socket	323-30983	060
	QUARZE/FILTER	**QUARTZES**		
X5364	Quarz 29,491200 MHz HC49U3	Crystal Oscillator	385-31414	060
	SICHERUNGEN	**FUSES**		
10	PPTC-Sich. 0A5/1A0 60V 7D5 5R1	Thermo Fuse	381-29890.020	060
R5134	PPTC-Sich. 0A5/1A0 60V 7D5 5R1	Thermo Fuse	381-29890.Y06	060
	WIDERSTÄNDE	**RESISTORS**		
R5221	Wid.-Array 4x 22R J 4X0603	Resistor	374-30936	060
R5222	Wid.-Array 4x 22R J 4X0603	Resistor	374-30936	060
R5223	Wid.-Array 4x 22R J 4X0603	Resistor	374-30936	060
R5224	Wid.-Array 4x 22R J 4X0603	Resistor	374-30936	060
R5226	Wid.-Array 4x 22R J 4X0603	Resistor	374-30936	060
R5227	Wid.-Array 4x 22R J 4X0603	Resistor	374-30936	060
R5228	Wid.-Array 4x 22R J 4X0603	Resistor	374-30936	060
R5229	Wid.-Array 4x 22R J 4X0603	Resistor	374-30936	060
R5231	Wid.-Array 4x 22R J 4X0603	Resistor	374-30936	060
R5232	Wid.-Array 4x 22R J 4X0603	Resistor	374-30936	060
R5233	Wid.-Array 4x 22R J 4X0603	Resistor	374-30936	060
R5234	Wid.-Array 4x 22R J 4X0603	Resistor	374-30936	060
R5321	Wid.-Array 4x 22R J 4X0603	Resistor	374-30936	060
R5322	Wid.-Array 4x 22R J 4X0603	Resistor	374-30936	060

Panel Data Receiver — Art.-Nr. 88561.060

Pos.Nr. Item N°.	Bestell-Bezeichnung	Description List Part N°.	Bestell-Nr.	Var. Var.
	WIDERSTÄNDE	**RESISTORS**		
R5323	Wid.-Array 4x 22R J 4X0603	Resistor	374-30936	060
R5324	Wid.-Array 4x 22R J 4X0603	Resistor	374-30936	060
R5326	Wid.-Array 4x 22R J 4X0603	Resistor	374-30936	060
R5327	Wid.-Array 4x 22R J 4X0603	Resistor	374-30936	060
	SMD TEILE	**SMD PARTS**		
D5736	BAS316 SOD323	Diode	351-27952	060
Q5126	SN7002 SOT23 0A19 60V NCH	Transistor	344-29134	060
Q5128	SN7002 SOT23 0A19 60V NCH	Transistor	344-29134	060
Q5794	BC847BW SOT323	Transistor	344-27272	060

Tuner / ZF Tuner / IF — Art.-Nr. 87271.051

Pos.Nr. Item N°.	Bestell-Bezeichnung	Description List Part N°.	Bestell-Nr. Var.	Var.
	INTEGR. SCHALTUNGEN	**INTEGRATED CIRCUITS**		
I4500	TDA5637 SOT340	Integrated Circuit	350-27278	051
I4600	TSA5523M SOT266	Integrated Circuit	350-27275	051
I4800	TDA9818 TS-SSOP24	Integrated Circuit	350-28463	051
	DIODEN	**DIODES**		
D4203	DIOVC 0A02 30V SOD323 BB640	Diode	351-26568	051
D4204	DIOVC 0A02 30V SOD323 BB535	Diode	351-26570	051
D4222	DIOVC 0A02 30V SOD323 BB640	Diode	351-26568	051
D4241	DIOVC 0A02 30V SOD323 BB640	Diode	351-26568	051
D4242	DIOVC 0A02 30V SOD323 BB535	Diode	351-26570	051
D4303	DIOVC 0A02 30V SOD323 BB639	Diode	351-26571	051
D4304	DIOVC 0A02 30V SOD323 BB535	Diode	351-26570	051
D4322	DIOVC 0A02 30V SOD323 BB639	Diode	351-26571	051
D4341	DIOVC 0A02 30V SOD323 BB639	Diode	351-26571	051
D4403	DIOVC 0A02 30V SOD323 BB535	Diode	351-26570	051
D4422	DIOVC 0A02 30V SOD323 BB535	Diode	351-26570	051
D4441	DIOVC 0A02 30V SOD323 BB535	Diode	351-26570	051
D4508	DIOVC 0A02 30V SOD323 BB640	Diode	351-26568	051
D4527	DIOVC 0A02 30V SOD323 BB639	Diode	351-26571	051
D4551	DIOVC 0A02 30V SOD323 BB535	Diode	351-26570	051
D4806	BAV 99W SOT323	Diode	351-27469	051
	SMD TEILE	**SMD PARTS**		
D4702	BA 592 SOD323	Diode	351-25810	051
D4703	BA 592 SOD323	Diode	351-25810	051
D4751	BA 592 SOD323	Diode	351-25810	051
D4752	BA 592 SOD323	Diode	351-25810	051
D4771	BA 592 SOD323	Diode	351-25810	051
D4772	BA 592 SOD323	Diode	351-25810	051
D4781	BA 592 SOD323	Diode	351-25810	051
D4832	BA 592 SOD323	Diode	351-25810	051
Q4702	Digital SOT323 NPN 50V 70mA 47K	Transistor	344-27270	051
Q4709	Digital SOT323 NPN 50V 70mA 47K	Transistor	344-27270	051
Q4752	Digital SOT323 NPN 50V 100mA 47K	Transistor	344-28555	051
Q4754	Digital SOT323 NPN 50V 70mA 47K	Transistor	344-27270	051
Q4772	Digital SOT323 NPN 50V 100mA 47K	Transistor	344-28555	051
Q4774	Digital SOT323 NPN 50V 70mA 47K	Transistor	344-27270	051
Q4804	BC857BW SOT323	Transistor	344-28404	051
Q4832	BCR198W SOT323 PNP	Transistor	344-27269	051
Q4833	BC847BW SOT323	Transistor	344-27272	051

Netzschalter Main Switch
Art.-Nr. 88671.051

Pos.Nr. Item N°.	Bestell-Bezeichnung	Description List Part N°.	Bestell-Nr.	Var. Var.
	SPULEN	**COILS**		
L8101	Dr. 2X5705H 4,0A Plasma	Choke	298-28263	051
	SCHALTER	**SWITCHES**		
S8101	Netzschalter ARTICOS SDDFE30200 ALPS	Switch	471-29099	051
	SMD TEILE	**SMD PARTS**		
Q8302	BC847BW SOT323	Transistor	344-27272	051

Tuner / ZF Tuner / IF Art.-Nr. 87345.060

Pos.Nr. Item N°.	Bestell-Bezeichnung	Description	Bestell-Nr. List Part N°.	Var. Var.
L231	Spule	Coil	297-27569.001	060
L232	Spule	Coil	297-27569.001	060
L233	Spule	Coil	297-27561.001	060
L301	Spule	Coil	297-27566.001	060
L311	Luftspule	Coil	297-27571	060
L331	Spule	Coil	297-27561.001	060
L332	Spule	Coil	297-27683.001	060
L351	Spule	Coil	297-27563.001	060
L352	Spule	Coil	297-27563.001	060
L401	Spule	Coil	297-27562.001	060
L411	Spule	Coil	297-27568.001	060
L422	Spule	Coil	297-27559.001	060
L431	Spule	Coil	297-27546.001	060
L432	Spule	Coil	297-27683.001	060
L451	Spule	Coil	297-27682.001	060
L452	Spule	Coil	297-27682.001	060
L503	Spule	Coil	297-27564.001	060
L523	Spule	Coil	297-27552.001	060
L543	Spule	Coil	297-27548.001	060
L546	Spule	Coil	297-27559.001	060
L701	Dr. 0U68 K 0305RA-R68K TDK	Choke	298-27591.020	060
L816	Spule	Coil	297-27743	060
L831	Dr. 6U8 J EL0305RA-6R8J TDK	Choke	298-27588.020	060
P821	Potentiometer 10K 6mm Kohleschicht hor.	Potentiometer	375-27744	060
Q210	Transistor BF1100WR SOT343	Transistor	344-27268	060
Q310	Transistor BF1100WR SOT343	Transistor	344-27268	060
Q410	Transistor BF1100WR SOT343	Transistor	344-27268	060
Q836	Transistor BC847B SOT23	Transistor	344-14974	060
Q853	Transistor BC847BW SOT323	Transistor	344-27272	060
W100	Koax-Buchse	Socket	323-27599	060
W200	Kontaktleiste 6-pol. STLIN-1470ATT-006/11	Contakt Ledge	326-27320.016	060
W800	Kontaktleiste 5-pol. STLIN-1470ATT-005/9	Contakt Ledge	326-27320.015	060
X751	Filter OFW K 9463-M	Filter	290-25323.Y20	060
X771	Filter OFW K 9461-M	Filter	290-25216.Y20	060
X831	Piezo Filter	Ceramic Filter	386-27630.020	060
X832	Piezo Filter 4,5 MHz	Ceramic Filter	386-27305.020	060

Pos.Nr. Item N°.	Bestell-Bezeichnung	Description List Part N°.	Bestell-Nr.	Var. Var.
	SPULEN/LAUTSPRECHER	**COILS,SPEAKERS**		
S4110	HF-Relais Omron G6Y-1 5DC	Relay	387-27950	050
	INTEGR. SCHALTUNGEN	**INTEGRATED CIRCUITS**		
I4500	TDA5637 SOT340	Integrated Circuit	350-27278	050
I4600	TSA5523M SOT266	Integrated Circuit	350-27275	050
I4800	TDA9817 SDIP24	Integrated Circuit	349-27337	050
	TRANSISTOREN	**TRANSISTORS**		
Q4110	BCR198W SOT323 PNP	Transistor	344-27269	050
	DIODEN	**DIODES**		
D4110	BAS316 SOD323	Diode	351-27952	050
D4203	DIOVC 0A02 30V SOD323 BB640	Diode	351-26568	050
D4204	DIOVC 0A02 30V SOD323 BB535	Diode	351-26570	050
D4222	DIOVC 0A02 30V SOD323 BB640	Diode	351-26568	050
D4241	DIOVC 0A02 30V SOD323 BB640	Diode	351-26568	050
D4242	DIOVC 0A02 30V SOD323 BB535	Diode	351-26570	050
D4303	DIOVC 0A02 30V SOD323 BB639	Diode	351-26571	050
D4304	DIOVC 0A02 30V SOD323 BB535	Diode	351-26570	050
	DIODEN	**DIODES**		
D4322	DIOVC 0A02 30V SOD323 BB639	Diode	351-26571	050
D4341	DIOVC 0A02 30V SOD323 BB639	Diode	351-26571	050
D4403	DIOVC 0A02 30V SOD323 BB535	Diode	351-26570	050
D4422	DIOVC 0A02 30V SOD323 BB535	Diode	351-26570	050
D4441	DIOVC 0A02 30V SOD323 BB535	Diode	351-26570	050
D4508	DIOVC 0A02 30V SOD323 BB640	Diode	351-26568	050
D4527	DIOVC 0A02 30V SOD323 BB639	Diode	351-26571	050
D4551	DIOVC 0A02 30V SOD323 BB535	Diode	351-26570	050
D4806	BAV 99W SOT323	Diode	351-27469	050
	QUARZE/FILTER	**QUARTZES**		
X4831	Piezo Filter 4,5 MHz	Ceramic Filter	386-27305.020	050
L231	Spule	Coil	297-27569.001	060
L232	Spule	Coil	297-27569.001	060
L233	Spule	Coil	297-27561.001	060
L301	Spule	Coil	297-27566.001	060
L311	Luftspule	Coil	297-27571	060
L331	Spule	Coil	297-27561.001	060
L332	Spule	Coil	297-27683.001	060
L351	Spule	Coil	297-27563.001	060
L352	Spule	Coil	297-27563.001	060
L401	Spule	Coil	297-27562.001	060
L411	Spule	Coil	297-27568.001	060
L422	Spule	Coil	297-27559.001	060
L431	Spule	Coil	297-27546.001	060
L432	Spule	Coil	297-27683.001	060
L451	Spule	Coil	297-27682.001	060
L452	Spule	Coil	297-27682.001	060
L503	Spule	Coil	297-27564.001	060
L523	Spule	Coil	297-27552.001	060
L543	Spule	Coil	297-27548.001	060
L546	Spule	Coil	297-27559.001	060
L701	Dr. 0U68 K 0305RA-R68K TDK	Choke	298-27591.020	060
816	Spule	Coil	297-27743	060
L831	Dr. 6U8 J EL0305RA-6R8J TDK	Choke	298-27588.020	060
P821	Potentiometer 10K 6mm Kohleschicht hor.	Potentiometer	375-27744	060
Q210	Transistor BF1100WR SOT343	Transistor	344-27268	060
Q310	Transistor BF1100WR SOT343	Transistor	344-27268	060

Tuner/ZF, US Tuner/IF 87346.050

Pos.Nr. Item N°.	Bestell-Bezeichnung	Description List Part N°.	Bestell-Nr.	Var. Var.
Q410	Transistor BF1100WR SOT343	Transistor	344-27268	060
Q836	Transistor BC847B SOT23	Transistor	344-14974	060
Q853	Transistor BC847BW SOT323	Transistor	344-27272	060
W100	Koax-Buchse	Socket	323-27599	060
W200	Kontaktleiste 6-pol. STLIN-1470ATT-006/11	Contakt Ledge	326-27320.016	060
W800	Kontaktleiste 5-pol. STLIN-1470ATT-005/9	Contakt Ledge	326-27320.015	060
X751	Filter OFW K 9463-M	Filter	290-25323.Y20	060
X771	Filter OFW K 9461-M	Filter	290-25216.Y20	060
X831	Piezo Filter	Ceramic Filter	386-27630.020	060
X832	Piezo Filter 4,5 MHz	Ceramic Filter	386-27305.020	060

Tuner/ZF Tuner/IF Art.-Nr. 87507.051

Pos.Nr. Item N°.	Bestell-Bezeichnung	Description	Bestell-Nr. List Part N°.	Var. Var.
	VERBINDUNGSLEITUNG	**CONNECTING CABLES**		
50	Antennenkabel 2.4m mit Winkelstecker	Connecting Cable	169-27470001	051
	INTEGR.SCHALTUNGEN	**INTEGRATED CIRCUITS**		
I4500	IC TDA5637 SOT340	Integrated Circuit	350-27278	051
I4600	IC TSA5523M SOT266	Integrated Circuit	350-27275	051
I4800	IC TDA9817 SDIP24	Integrated Circuit	349-27337	051
I4800	IC TDA9817 TS-SSOP24	Integrated Circuit	350-28929	051
	DIODEN	**DIODES**		
D4203	BB 640 SOD323	Diode	351-26568	051
D4204	BB 535 SOD323	Diode	351-26570	051
D4222	BB 640 SOD323	Diode	351-26568	051
D4241	BB 640 SOD323	Diode	351-26568	051
D4242	BB 535 SOD323	Diode	351-26570	051
D4303	BB 639 SOD323	Diode	351-26571	051
D4304	BB 535 SOD323	Diode	351-26570	051
D4322	BB 639 SOD323	Diode	351-26571	051
D4341	BB 639 SOD323	Diode	351-26571	051
D4403	BB 535 SOD323	Diode	351-26570	051
D4422	BB 535 SOD323	Diode	351-26570	051
D4441	BB 535 SOD323	Diode	351-26570	051
D4508	BB 640 SOD323	Diode	351-26568	051
D4527	BB 639 SOD323	Diode	351-26571	051
D4551	BB 535 SOD323	Diode	351-26570	051
D4806	BAV 99W SOT323	Diode	351-27469	051
	QUARZE/FILTER	**QUARTZES**		
X4831	Piezo Filter 4,5 MHz	Ceramic Filter	386-27305020	051

Signal Board S2550 — Art.-Nr. 88557.050

Pos.Nr. ItemN°.	Bestell-Bezeichnung	Description	Bestell-Nr. List Part N°.	Var. Var.
	BAUGRUPPEN	**UNITS**		
15	DIS-Modul kpl. S-Box RA/SA2550	P.C.B	396-88804.050	050
U2502	Tuner-ZF M Multisystem MN/BG-DK	Tuner	260-87271.051	050
U2503	Tuner-ZF MPAS Multisys. m. Ant.-Splitter	Tuner	260-87345.060	050
	INTEGR. SCHALTUNGEN	**INTEGRATED CIRCUITS**		
I 21	UDA1355H/N2 QFP44	Integrated Circuit	350-31010	050
I2051	ICMOS MSP3411 PQFP-80 Sound	Integrated Circuit	350-29132	050
I2056	MC 78L08ACP TO92	Integrated Circuit	349-24725.020	050
I2091	MC33079 SO14	Integrated Circuit	350-28701	050
I2092	TEA6422D SO28	Integrated Circuit	350-25732	050
I2151	ICMOS VPC3233 QFP80	Integrated Circuit	350-28573	050
I2161	ICMOS SAA4955HL LQFP44	Integrated Circuit	350-28823	050
I2171	ICMOS SAA4955HL LQFP44	Integrated Circuit	350-28823	050
I2192	ICMOS 74LVC08 SO14 AND	Integrated Circuit	350-27928	050
I2193	ICMOS 74LVC00A D SO14	Integrated Circuit	350-28990	050
I2271	ICMOS VPC3230D-C5 MQFP80	Integrated Circuit	350-30821	050
I2301	ICMOS 74LVC00A D SO14	Integrated Circuit	350-28990	050
I2302	ICMOS LM1881 SO-8 Sync Slicer	Integrated Circuit	350-31067	050
I2311	ICMOS SAA4979/107 QFP128 BESIC	Integrated Circuit	350-31210	050
I2318	IC-VR 3V30 0A30 SOT223	Integrated Circuit	350-29462	050
I2411	IC-VR 1V8 0A8 DDPAK	Integrated Circuit	350-31046	050
I2418	ICMOS 74 AC157 SO16	Integrated Circuit	350-28896	050
I2421	ICMOS SAA4998 QFP100 FALCONIC EM	Integrated Circuit	350-31064	050
I2453	ICMOS 74AHCT1G32 SOT353 ODER	Integrated Circuit	350-30907	050
I2531	ICMOS HEF4053D SO16	Integrated Circuit	350-24881	050
I2560	ICMOS PCF8574 SSOP20	Integrated Circuit	350-28688	050
I2601	ICMOS DDP3315C 5V 3V3 PQFP-80	Integrated Circuit	350-30966	050
I2602	IC-VR LF50CDT DPAK 5,0V	Integrated Circuit	350-29887	050
I2665	IC LT1675CGN SSOP16 RGB-MUX	Integrated Circuit	350-30906	050
I2701	IC LT1675CGN SSOP16 RGB-MUX	Integrated Circuit	350-30906	050
I2716	ICMOS 74HCT4052D SO16	Integrated Circuit	350-29463	050
I2786	IC-VR 3V30 0A30 SOT223	Integrated Circuit	350-29462	050
I2796	IC-VR 2V50 0A30 SOT223	Integrated Circuit	350-29460	050
I2801	ICMOS SDA6000 MQFP128 TELTEX	Integrated Circuit	350-29127	050
I2841	SN74LS92D SO14 TTL	Integrated Circuit	350-28484	050
I2842	ICMOS 74HCT 00 SO14	Integrated Circuit	350-15555	050
I2916	ICMOS 48LC4M# TSOP2 10ns SDRAM	Integrated Circuit	350-29137	050
I2921	ICMOS 29LV320D TSOP48 90ns FLASH	Integrated Circuit	350-29860	050
I2931	ICMOS M24C64 SO8 EEPROM	Integrated Circuit	350-29894	050
I2936	ICMOS 24256 DIP-8 EEPROM 256K I2C	Integrated Circuit	349-29262	050
I2941	ICRES 2V7 SOT23-5	Integrated Circuit	350-30904	050
I2946	ICRES 2V7 SOT23-5	Integrated Circuit	350-30904	050
	BUCHSEN/FASSUNGEN	**SOCKETS**		
11	Kurzschluß-Stecker	Plug	321-16821	050
H2936	IC-Fassung 8-pol.	Socket	320-80503	050
H2937	IC-Fassung 8-pol.	Socket	320-80503	050
W2019	Kopfhörerbuchse 3,5mm horiz.	Socket	323-24591	050
W2473	EL-Connector 9-pol.	Socket	323-28380	050
W2691	Buchsenleiste 16-pol. 2-reihig gerade	Contact Ledge	326-31043	050
W2841	Kopfhörerbuchse 2,5mm	Socket	323-27389	050
W2842	Kopfhörerbuchse 3,5mm horiz.	Socket	323-24591	050
W2902	Connector 13-pol. 13JL-BT-L-H-C (JST)	Contact Ledge	326-19543	050
W2903	Connector 13-pol. 13JL-BT-L-H-C (JST)	Contact Ledge	326-19543	050
W2904	Connector 13-pol. 13JL-BT-L-H-C (JST)	Contact Ledge	326-19543	050
W2969	Mini-DIN-Buchse 8-pol.	Socket	323-18812	050

Signal Board S2550 — Art.-Nr. 88557.050

Pos.Nr. ItemN°.	Bestell-Bezeichnung	Description	Bestell-Nr. List Part N°.	Var. Var.
	TRANSISTOREN	**TRANSISTORS**		
Q2027	BC857BW SOT323	Transistor	344-28404	050
Q2076	BC857BW SOT323	Transistor	344-28404	050
Q2078	BC857BW SOT323	Transistor	344-28404	050
Q2226	BC857BW SOT323	Transistor	344-28404	050
Q2371	BC847BW SOT323	Transistor	344-27272	050
Q2721	BC847BW SOT323	Transistor	344-27272	050
Q2726	BC847BW SOT323	Transistor	344-27272	050
Q2731	BC847BW SOT323	Transistor	344-27272	050
Q2755	BC847BW SOT323	Transistor	344-27272	050
Q2758	BC847BW SOT323	Transistor	344-27272	050
Q2762	BC847BW SOT323	Transistor	344-27272	050
Q2765	BC847BW SOT323	Transistor	344-27272	050
Q2823	BC847BW SOT323	Transistor	344-27272	050
Q2831	BC847BW SOT323	Transistor	344-27272	050
Q2853	BC847BW SOT323	Transistor	344-27272	050
Q2886	SN7002 SOT23 0A19 60V NCH	Transistor	344-29134	050
Q2891	SN7002 SOT23 0A19 60V NCH	Transistor	344-29134	050
Q2893	SN7002 SOT23 0A19 60V NCH	Transistor	344-29134	050
Q2902	BC847BW SOT323	Transistor	344-27272	050
Q2957	BC847BW SOT323	Transistor	344-27272	050
Q2961	BC847BW SOT323	Transistor	344-27272	050
	QUARZE/Filter	**QUARTZES**		
X 38	12,28800 MHz HC49U4 CL=12pF	Crystal Oscillator	385-29837	050
X2048	18,432000 MHz HC49U	Crystal Oscillator	385-25502	050
X2181	20,250000 MHz HC49U4H	Crystal Oscillator	385-30937	050
X2283	20,250000 MHz HC49U4H	Crystal Oscillator	385-30937	050
X2336	12,000000 MHz HC49U CL=12pF	Crystal Oscillator	385-29247	050
X2642	5,000000 MHz HC49U	Crystal Oscillator	385-30969	050
X2841	Piezo Filter 429,0 KHz	Ceramic Filter	386-18622	050
X2876	6,000000 MHz HC49U CL=20pF	Crystal Oscillator	385-29248	050
	WIDERSTÄNDE	**RESISTORS**		
R2987	10R J 0207 0,25W WIDSI	Resistor	366-20353	050
	SMD TEILE	**SMD PARTS**		
D2002	BAS316 SOD323	Diode	351-27952	050
D2003	BAS316 SOD323	Diode	351-27952	050
D2020	BAS316 SOD323	Diode	351-27952	050
D2033	DIOZD 5V6 J 0W25 SOD323	Diode	351-31054	050
D2293	0A5 20V SOD123 Schottky	Diode	351-30905	050
D2501	DIOZD 30V J 0W25 SOD323	Diode	351-31055	050
D2502	DIOZD 5V6 J 0W25 SOD323	Diode	351-31054	050
D2503	DIOZD 5V6 J 0W25 SOD323	Diode	351-31054	050
D2508	DIOZD 5V6 J 0W25 SOD323	Diode	351-31054	050
D2602	DIOZD 3V3 J 0W25 SOD323	Diode	351-31053	050
D2666	DIOZD 5V6 J 0W25 SOD323	Diode	351-31054	050
D2671	0A5 20V SOD123 Schottky	Diode	351-30905	050
D2681	BAS316 SOD323	Diode	351-27952	050
D2682	BAS316 SOD323	Diode	351-27952	050
D2683	BAS316 SOD323	Diode	351-27952	050
D2701	DIOZD 5V6 J 0W25 SOD323	Diode	351-31054	050
D2702	0A5 20V SOD123 Schottky	Diode	351-30905	050
D2703	DIOZD 5V6 J 0W25 SOD323	Diode	351-31054	050
D2734	0A5 20V SOD123 Schottky	Diode	351-30905	050
D2735	BAS316 SOD323	Diode	351-27952	050
D2736	0A5 20V SOD123 Schottky	Diode	351-30905	050

Signal Board S2550 Art.-Nr. 88557.050

Pos.Nr. ItemN°.	Bestell-Bezeichnung	Description	Bestell-Nr. List Part N°.	Var. Var.
	SMD TEILE	**SMD PARTS**		
D2788	DIOZD 3V3 J 0W25 SOD323	Diode	351-31053	050
D2789	DIOZD 3V3 J 0W25 SOD323	Diode	351-31053	050
D2815	DIOZD 3V3 J 0W25 SOD323	Diode	351-31053	050
D2818	DIOZD 3V3 J 0W25 SOD323	Diode	351-31053	050
D2843	BAS316 SOD323	Diode	351-27952	050
D2848	0A5 20V SOD123 Schottky	Diode	351-30905	050
D2849	0A5 20V SOD123 Schottky	Diode	351-30905	050
D2850	0A5 20V SOD123 Schottky	Diode	351-30905	050
D2856	BAS316 SOD323	Diode	351-27952	050
D2857	0A5 20V SOD123 Schottky	Diode	351-30905	050
D2860	0A5 20V SOD123 Schottky	Diode	351-30905	050
D2863	BAS316 SOD323	Diode	351-27952	050
D2882	DIOZD 5V6 J 0W25 SOD323	Diode	351-31054	050
D2883	DIOZD 6V2 J 0W25 SOD323	Diode	351-31062	050
D2884	DIOZD 6V2 J 0W25 SOD323	Diode	351-31062	050
D2885	DIOZD 5V6 J 0W25 SOD323	Diode	351-31054	050
D2887	DIOZD 6V2 J 0W25 SOD323	Diode	351-31062	050
D2889	DIOZD 6V2 J 0W25 SOD323	Diode	351-31062	050
D2930	DIOZD 5V6 J 0W25 SOD323	Diode	351-31054	050
D2964	BAS316 SOD323	Diode	351-27952	050
D2967	BAS316 SOD323	Diode	351-27952	050
D2982	BAS316 SOD323	Diode	351-27952	050
D2984	BAS316 SOD323	Diode	351-27952	050
D2986	DIOZD 5V6 J 0W25 SOD323	Diode	351-31054	050
D2987	BAS316 SOD323	Diode	351-27952	050
D2988	BAS316 SOD323	Diode	351-27952	050
D2989	BAS316 SOD323	Diode	351-27952	050
Q 14	BC847BW SOT323	Transistor	344-27272	050
Q 82	BC847BW SOT323	Transistor	344-27272	050
Q 87	BC847BW SOT323	Transistor	344-27272	050
Q 93	BC847BW SOT323	Transistor	344-27272	050
Q2001	BC847BW SOT323	Transistor	344-27272	050
Q2002	BC807-25 SOT23	Transistor	344-16064	050
Q2003	BC857BW SOT323	Transistor	344-28404	050
Q2066	BC857BW SOT323	Transistor	344-28404	050
Q2070	BC857BW SOT323	Transistor	344-28404	050
Q2103	BCW66H	Transistor	344-26051	050
Q2114	BC847BW SOT323	Transistor	344-27272	050
Q2117	BC847BW SOT323	Transistor	344-27272	050
Q2122	BC857BW SOT323	Transistor	344-28404	050
Q2123	BC857BW SOT323	Transistor	344-28404	050
Q2128	BC847BW SOT323	Transistor	344-27272	050
Q2129	BC847BW SOT323	Transistor	344-27272	050
Q2130	BC857BW SOT323	Transistor	344-28404	050
Q2131	BC847BW SOT323	Transistor	344-27272	050
Q2132	BC857BW SOT323	Transistor	344-28404	050
Q2133	BC847BW SOT323	Transistor	344-27272	050
Q2148	BC847BW SOT323	Transistor	344-27272	050
Q2149	BC847BW SOT323	Transistor	344-27272	050
Q2150	BC847BW SOT323	Transistor	344-27272	050
Q2181	BC847BW SOT323	Transistor	344-27272	050
Q2182	BC857BW SOT323	Transistor	344-28404	050
Q2191	BC847BW SOT323	Transistor	344-27272	050
Q2192	BC847BW SOT323	Transistor	344-27272	050
Q2193	BC847BW SOT323	Transistor	344-27272	050

Signal Board S2550 Art.-Nr. 88557.050

Pos.Nr. ItemN°.	Bestell-Bezeichnung	Description	Bestell-Nr. List Part N°.	Var. Var.
	SMD TEILE	**SMD PARTS**		
Q2340	BC847BW SOT323	Transistor	344-27272	050
Q2387	BC847BW SOT323	Transistor	344-27272	050
Q2388	BC847BW SOT323	Transistor	344-27272	050
Q2389	BC857BW SOT323	Transistor	344-28404	050
Q2391	BC847BW SOT323	Transistor	344-27272	050
Q2392	BC847BW SOT323	Transistor	344-27272	050
Q2393	BC847BW SOT323	Transistor	344-27272	050
Q2394	BC847BW SOT323	Transistor	344-27272	050
Q2478	BC857BW SOT323	Transistor	344-28404	050
Q2537	BC847BW SOT323	Transistor	344-27272	050
Q2541	BC847BW SOT323	Transistor	344-27272	050
Q2546	BC857BW SOT323	Transistor	344-28404	050
Q2551	BC847BW SOT323	Transistor	344-27272	050
Q2556	BC857BW SOT323	Transistor	344-28404	050
Q2566	BC857BW SOT323	Transistor	344-28404	050
Q2571	BC847BW SOT323	Transistor	344-27272	050
Q2630	BC857BW SOT323	Transistor	344-28404	050
Q2631	BC847BW SOT323	Transistor	344-27272	050
Q2641	BC857BW SOT323	Transistor	344-28404	050
Q2642	BC847BW SOT323	Transistor	344-27272	050
Q2651	BC857BW SOT323	Transistor	344-28404	050
Q2652	BC847BW SOT323	Transistor	344-27272	050
Q2683	BC847BW SOT323	Transistor	344-27272	050
Q2701	BC847BW SOT323	Transistor	344-27272	050
Q2736	BC847BW SOT323	Transistor	344-27272	050
Q2741	BC847BW SOT323	Transistor	344-27272	050
Q2746	BC847BW SOT323	Transistor	344-27272	050
Q2752	BC847BW SOT323	Transistor	344-27272	050
Q2768	BC847BW SOT323	Transistor	344-27272	050
Q2772	BC847BW SOT323	Transistor	344-27272	050
Q2775	BC847BW SOT323	Transistor	344-27272	050
Q2778	BC847BW SOT323	Transistor	344-27272	050
Q2791	SN7002 SOT23 0A19 60V NCH	Transistor	344-29134	050
Q2793	SN7002 SOT23 0A19 60V NCH	Transistor	344-29134	050
Q2841	BC807-25 SOT23	Transistor	344-16064	050
Q2862	BC847BW SOT323	Transistor	344-27272	050
Q2883	SN7002 SOT23 0A19 60V NCH	Transistor	344-29134	050
Q2888	SN7002 SOT23 0A19 60V NCH	Transistor	344-29134	050
Q2943	BC847BW SOT323	Transistor	344-27272	050
Q2954	BC857BW SOT323	Transistor	344-28404	050
Q2962	BC847BW SOT323	Transistor	344-27272	050
Q2971	SN7002 SOT23 0A19 60V NCH	Transistor	344-29134	050
Q2972	BC857BW SOT323	Transistor	344-28404	050
Q2973	BSV52 SOT23	Transistor	344-16207	050
Q2974	BC807-25 SOT23	Transistor	344-16064	050
Q2976	BC857BW SOT323	Transistor	344-28404	050
R2441	Wid.-Array 10Rx4 1608x4	Resistor	374-29922	050
R2442	Wid.-Array 10Rx4 1608x4	Resistor	374-29922	050

Signal Board SA 2550 US — Art.-Nr. 88557.060

Pos.Nr. Item N°.	Bestell-Bezeichnung	Description List Part N°.	Bestell-Nr.	Var. Var.
	BAUGRUPPEN	**UNITS**		
15	DIS-Modul kpl. S-Box RA/SA2550	P.C.B	396-88804.050	060
U2502	574 Tuner-ZF US	Tuner	260-87346.050	060
U2503	Tuner-ZF USP99	Tuner	260-87507.051	060
	SPULEN/LAUTSPRECHER	**COILS,SPEAKERS**		
S4110	HF-Relais OMRON G6Y-1 5DC	Relay	387-27950	060
	INTEGR. SCHALTUNGEN	**INTEGRATED CIRCUITS**		
I2051	ICMOS MSP3440G PQFP-80 Sound	Integrated Circuit	350-31284	060
I2056	MC 78L08ACP TO92	Integrated Circuit	349-24725.020	060
I2091	MC33079 SO14	Integrated Circuit	350-28701	060
I2092	TEA6422D SO28	Integrated Circuit	350-25732	060
I2120	ICMOS Z 86130 SOIC18	Integrated Circuit	350-28372	060
I2151	ICMOS VPC3230D-C5 MQFP80	Integrated Circuit	350-30821	060
I2161	ICMOS SAA4955HL LQFP44	Integrated Circuit	350-28823	060
I2171	ICMOS SAA4955HL LQFP44	Integrated Circuit	350-28823	060
I2192	ICMOS 74LVC08 SO14 AND	Integrated Circuit	350-27928	060
I2193	ICMOS 74LVC00A D SO14	Integrated Circuit	350-28990	060
I2271	ICMOS VPC3230D-C5 MQFP80	Integrated Circuit	350-30821	060
I2301	ICMOS 74LVC00A D SO14	Integrated Circuit	350-28990	060
I2302	ICMOS LM1881 SO-8 SYNC SLICER	Integrated Circuit	350-31067	060
I2311	ICMOS SAA4979/108 QFP128 BESIC	Integrated Circuit	350-31405	060
I2318	IC-VR 3V30 0A30 SOT223	Integrated Circuit	350-29462	060
I2411	IC-VR 1V8 0A8 DDPAK	Integrated Circuit	350-31046	060
I2418	ICMOS 74 AC157 SO16	Integrated Circuit	350-28896	060
I2421	ICMOS SAA4998 QFP100 FALCONIC EM	Integrated Circuit	350-31064	060
I2453	ICMOS 74AHCT1G32 SOT353 ODER	Integrated Circuit	350-30907	060
I2531	ICMOS HEF4053D SO16	Integrated Circuit	350-24881	060
I2560	ICMOS PCF8574 SSOP20	Integrated Circuit	350-28688	060
I2601	ICMOS DDP3315C 5V 3V3 PQFP-80	Integrated Circuit	350-30966	060
I2602	IC-VR LF50CDT DPAK 5,0V	Integrated Circuit	350-29887	060
I2665	IC LT1675CGN SSOP16 RGB-MUX	Integrated Circuit	350-30906	060
I2701	IC LT1675CGN SSOP16 RGB-MUX	Integrated Circuit	350-30906	060
I2786	IC-VR 3V30 0A30 SOT223	Integrated Circuit	350-29462	060
I2796	IC-VR 2V50 0A30 SOT223	Integrated Circuit	350-29460	060
I2801	ICMOS SDA6000 MQFP128 TELTEX	Integrated Circuit	350-29127	060
I2841	SN74LS92D SO14 TTL	Integrated Circuit	350-28484	060
I2842	ICMOS 74HCT 00 SO14	Integrated Circuit	350-15555	060
I2916	ICMOS 48LC4M# TSOP2 10NS SDRAM	Integrated Circuit	350-29137	060
I2921	ICMOS 29LV320D TSOP48 90NS FLASH	Integrated Circuit	350-29860	060
I2931	ICMOS M24C64 SO8 EEPROM	Integrated Circuit	350-29894	060
I2941	ICRES 2V7 SOT23-5	Integrated Circuit	350-30904	060
I2946	ICRES 2V7 SOT23-5	Integrated Circuit	350-30904	060
I4500	TDA5637 SOT340	Integrated Circuit	350-27278	060
I4600	TSA5523M SOT266	Integrated Circuit	350-27275	060
I4800	TDA9817 SDIP24	Integrated Circuit	349-27337	060
	BUCHSEN/FASSUNGEN	**SOCKETS**		
11	Kurzschluss-Stecker RM2,5	Plug	321-16821	060
W2019	Kopfhörerbuchse 3,5mm horiz.	Socket	323-24591	060
W2473	EL-Connector 9-pol.	Socket	323-28380	060
W2691	Buchsenl. 16-pol. 2-reihig gerade RM2,54	Contact Ledge	326-31043	060
W2842	Kopfhörerbuchse 3,5mm horiz.	Socket	323-24591	060
W2902	Connector 13-pol. 13JL-BT-L-H-C (JST)	Contact Ledge	326-19543	060
	BUCHSEN/FASSUNGEN	**SOCKETS**		
W2903	Connector 13-pol. 13JL-BT-L-H-C (JST)	Contact Ledge	326-19543	060
W2904	Connector 13-pol. 13JL-BT-L-H-C (JST)	Contact Ledge	326-19543	060
W2969	Mini-DIN-Buchse 8-pol.	Socket	323-18812	060

Signal Board SA 2550 US — Art.-Nr. 88557.060

Pos.Nr. Item N°.	Bestell-Bezeichnung	Description List Part N°.	Bestell-Nr.	Var. Var.
	TRANSISTOREN	**TRANSISTORS**		
Q2027	BC857BW SOT323	Transistor	344-28404	060
Q2076	BC857BW SOT323	Transistor	344-28404	060
Q2078	BC857BW SOT323	Transistor	344-28404	060
Q2371	BC847BW SOT323	Transistor	344-27272	060
Q2726	BC847BW SOT323	Transistor	344-27272	060
Q2762	BC847BW SOT323	Transistor	344-27272	060
Q2823	BC847BW SOT323	Transistor	344-27272	060
Q2831	BC847BW SOT323	Transistor	344-27272	060
Q2853	BC847BW SOT323	Transistor	344-27272	060
Q2886	SN7002 SOT23 0A19 60V NCH	Transistor	344-29134	060
Q2891	SN7002 SOT23 0A19 60V NCH	Transistor	344-29134	060
Q2893	SN7002 SOT23 0A19 60V NCH	Transistor	344-29134	060
Q2902	BC847BW SOT323	Transistor	344-27272	060
Q2957	BC847BW SOT323	Transistor	344-27272	060
Q2961	BC847BW SOT323	Transistor	344-27272	060
Q4110	BCR198W SOT323 PNP	Transistor	344-27269	060
	DIODEN	**DIODES**		
D4110	BAS316 SOD323	Diode	351-27952	060
D4203	DIOVC 0A02 30V SOD323 BB640	Diode	351-26568	060
D4204	DIOVC 0A02 30V SOD323 BB535	Diode	351-26570	060
D4222	DIOVC 0A02 30V SOD323 BB640	Diode	351-26568	060
D4241	DIOVC 0A02 30V SOD323 BB640	Diode	351-26568	060
D4242	DIOVC 0A02 30V SOD323 BB535	Diode	351-26570	060
D4303	DIOVC 0A02 30V SOD323 BB639	Diode	351-26571	060
D4304	DIOVC 0A02 30V SOD323 BB535	Diode	351-26570	060
D4322	DIOVC 0A02 30V SOD323 BB639	Diode	351-26571	060
D4341	DIOVC 0A02 30V SOD323 BB639	Diode	351-26571	060
D4403	DIOVC 0A02 30V SOD323 BB535	Diode	351-26570	060
D4422	DIOVC 0A02 30V SOD323 BB535	Diode	351-26570	060
D4441	DIOVC 0A02 30V SOD323 BB535	Diode	351-26570	060
D4508	DIOVC 0A02 30V SOD323 BB640	Diode	351-26568	060
D4527	DIOVC 0A02 30V SOD323 BB639	Diode	351-26571	060
D4551	DIOVC 0A02 30V SOD323 BB535	Diode	351-26570	060
D4806	BAV 99W SOT323	Diode	351-27469	060
	QUARZE/FILTER	**QUARTZES**		
X2048	Quarz 18,432000 MHz HC49U	Crystal Oscillator	385-25502	060
X2120	Quarz 32,768000 KHz	Crystal Oscillator	385-24962	060
X2181	Quarz 20,250000 MHz HC49U4H	Crystal Oscillator	385-30937	060
X2283	Quarz 20,250000 MHz HC49U4H	Crystal Oscillator	385-30937	060
X2336	Quarz 12,000000 MHz HC49U CL=12pF	Crystal Oscillator	385-29247	060
X2642	Quarz 5,000000 MHz HC49U LV385-30969	Crystal Oscillator	385-30969	060
X2841	Piezo Filter 429,0 KHz	Ceramic Filter	386-18622	060
X2876	Quarz 6,000000 MHz HC49U CL=20pF	Crystal Oscillator	385-29248	060
X4831	Piezo Filter 4,5 MHz	Ceramic Filter	386-27305.020	060
	WIDERSTÄNDE	**RESISTORS**		
R2987	10R J 0207 0,25W WIDSI	Resistor	366-20353	060
	SMD TEILE	**SMD PARTS**		
D2002	BAS316 SOD323	Diode	351-27952	060
D2003	BAS316 SOD323	Diode	351-27952	060
D2020	BAS316 SOD323	Diode	351-27952	060
D2033	DIOZD 5V6 J 0W25 SOD323	Diode	351-31054	060
D2293	0A5 20V SOD123 Schottky	Diode	351-30905	060
D2501	DIOZD 30V J 0W25 SOD323	Diode	351-31055	060
D2502	DIOZD 5V6 J 0W25 SOD323	Diode	351-31054	060
D2503	DIOZD 5V6 J 0W25 SOD323	Diode	351-31054	060

Signal Board SA 2550 US — Art.-Nr. 88557.060

Pos.Nr. Item N°.	Bestell-Bezeichnung	Description List Part N°.	Bestell-Nr.	Var. Var.
	SMD TEILE	**SMD PARTS**		
D2508	DIOZD 5V6 J 0W25 SOD323	Diode	351-31054	060
D2558	0A5 20V SOD123 Schottky	Diode	351-30905	060
D2559	0A5 20V SOD123 Schottky	Diode	351-30905	060
D2602	DIOZD 5V6 J 0W25 SOD323	Diode	351-31054	060
D2666	DIOZD 5V6 J 0W25 SOD323	Diode	351-31054	060
D2671	0A5 20V SOD123 Schottky	Diode	351-30905	060
D2681	BAS316 SOD323	Diode	351-27952	060
D2682	BAS316 SOD323	Diode	351-27952	060
D2683	BAS316 SOD323	Diode	351-27952	060
D2701	DIOZD 5V6 J 0W25 SOD323	Diode	351-31054	060
D2702	0A5 20V SOD123 Schottky	Diode	351-30905	060
D2703	DIOZD 5V6 J 0W25 SOD323	Diode	351-31054	060
D2734	0A5 20V SOD123 Schottky	Diode	351-30905	060
D2735	BAS316 SOD323	Diode	351-27952	060
D2736	0A5 20V SOD123 Schottky	Diode	351-30905	060
D2788	DIOZD 5V6 J 0W25 SOD323	Diode	351-31054	060
D2789	DIOZD 5V6 J 0W25 SOD323	Diode	351-31054	060
D2815	DIOZD 5V6 J 0W25 SOD323	Diode	351-31054	060
D2818	DIOZD 5V6 J 0W25 SOD323	Diode	351-31054	060
D2843	BAS316 SOD323	Diode	351-27952	060
D2848	0A5 20V SOD123 Schottky	Diode	351-30905	060
D2849	0A5 20V SOD123 Schottky	Diode	351-30905	060
D2850	0A5 20V SOD123 Schottky	Diode	351-30905	060
D2856	BAS316 SOD323	Diode	351-27952	060
D2857	0A5 20V SOD123 Schottky	Diode	351-30905	060
D2860	0A5 20V SOD123 Schottky	Diode	351-30905	060
D2863	BAS316 SOD323	Diode	351-27952	060
D2882	DIOZD 5V6 J 0W25 SOD323	Diode	351-31054	060
D2883	DIOZD 6V2 J 0W25 SOD323	Diode	351-31062	060
D2884	DIOZD 6V2 J 0W25 SOD323	Diode	351-31062	060
D2885	DIOZD 5V6 J 0W25 SOD323	Diode	351-31054	060
D2887	DIOZD 6V2 J 0W25 SOD323	Diode	351-31062	060
D2889	DIOZD 6V2 J 0W25 SOD323	Diode	351-31062	060
D2930	DIOZD 5V6 J 0W25 SOD323	Diode	351-31054	060
D2964	BAS316 SOD323	Diode	351-27952	060
D2967	BAS316 SOD323	Diode	351-27952	060
D2982	BAS316 SOD323	Diode	351-27952	060
D2984	BAS316 SOD323	Diode	351-27952	060
D2986	DIOZD 5V6 J 0W25 SOD323	Diode	351-31054	060
D2987	BAS316 SOD323	Diode	351-27952	060
D2988	BAS316 SOD323	Diode	351-27952	060
D2989	BAS316 SOD323	Diode	351-27952	060
Q2001	BC847BW SOT323	Transistor	344-27272	060
Q2002	BC807-25 SOT23	Transistor	344-16064	060
Q2066	BC857BW SOT323	Transistor	344-28404	060
Q2103	BCW66H	Transistor	344-26051	060
Q2114	BC847BW SOT323	Transistor	344-27272	060
Q2117	BC847BW SOT323	Transistor	344-27272	060
Q2120	BC847BW SOT323	Transistor	344-27272	060
Q2121	BC847BW SOT323	Transistor	344-27272	060
Q2122	BC857BW SOT323	Transistor	344-28404	060
Q2123	BC857BW SOT323	Transistor	344-28404	060
Q2128	BC847BW SOT323	Transistor	344-27272	060
Q2129	BC847BW SOT323	Transistor	344-27272	060
Q2130	BC857BW SOT323	Transistor	344-28404	060

Pos.Nr. Item N°.	Bestell-Bezeichnung	Description List Part N°.	Bestell-Nr.	Var. Var.
	SMD TEILE	**SMD PARTS**		
Q2148	BC847BW SOT323	Transistor	344-27272	060
Q2149	BC847BW SOT323	Transistor	344-27272	060
Q2150	BC847BW SOT323	Transistor	344-27272	060
Q2173	BC857BW SOT323	Transistor	344-28404	060
Q2181	BC847BW SOT323	Transistor	344-27272	060
Q2182	BC857BW SOT323	Transistor	344-28404	060
Q2191	BC847BW SOT323	Transistor	344-27272	060
Q2192	BC847BW SOT323	Transistor	344-27272	060
Q2193	BC847BW SOT323	Transistor	344-27272	060
Q2203	BC857BW SOT323	Transistor	344-28404	060
Q2204	BC847BW SOT323	Transistor	344-27272	060
Q2205	BC857BW SOT323	Transistor	344-28404	060
Q2206	BC847BW SOT323	Transistor	344-27272	060
Q2207	BC857BW SOT323	Transistor	344-28404	060
Q2208	BC847BW SOT323	Transistor	344-27272	060
Q2340	BC847BW SOT323	Transistor	344-27272	060
Q2478	BC857BW SOT323	Transistor	344-28404	060
Q2537	BC847BW SOT323	Transistor	344-27272	060
Q2541	BC847BW SOT323	Transistor	344-27272	060
Q2546	BC857BW SOT323	Transistor	344-28404	060
Q2551	BC847BW SOT323	Transistor	344-27272	060
Q2556	BC857BW SOT323	Transistor	344-28404	060
Q2566	BC857BW SOT323	Transistor	344-28404	060
Q2571	BC847BW SOT323	Transistor	344-27272	060
Q2630	BC857BW SOT323	Transistor	344-28404	060
Q2631	BC847BW SOT323	Transistor	344-27272	060
Q2641	BC857BW SOT323	Transistor	344-28404	060
Q2642	BC847BW SOT323	Transistor	344-27272	060
Q2651	BC857BW SOT323	Transistor	344-28404	060
Q2652	BC847BW SOT323	Transistor	344-27272	060
Q2683	BC847BW SOT323	Transistor	344-27272	060
Q2701	BC847BW SOT323	Transistor	344-27272	060
Q2736	BC847BW SOT323	Transistor	344-27272	060
Q2746	BC847BW SOT323	Transistor	344-27272	060
Q2752	BC847BW SOT323	Transistor	344-27272	060
Q2772	BC847BW SOT323	Transistor	344-27272	060
Q2775	BC847BW SOT323	Transistor	344-27272	060
Q2778	BC847BW SOT323	Transistor	344-27272	060
Q2791	SN7002 SOT23 0A19 60V NCH	Transistor	344-29134	060
Q2793	SN7002 SOT23 0A19 60V NCH	Transistor	344-29134	060
Q2841	BC807-25 SOT23	Transistor	344-16064	060
Q2862	BC847BW SOT323	Transistor	344-27272	060
Q2883	SN7002 SOT23 0A19 60V NCH	Transistor	344-29134	060
Q2888	SN7002 SOT23 0A19 60V NCH	Transistor	344-29134	060
Q2943	BC847BW SOT323	Transistor	344-27272	060
Q2954	BC857BW SOT323	Transistor	344-28404	060
Q2962	BC847BW SOT323	Transistor	344-27272	060
Q2971	SN7002 SOT23 0A19 60V NCH	Transistor	344-29134	060
Q2972	BC857BW SOT323	Transistor	344-28404	060
Q2973	BSV52 SOT23	Transistor	344-16207	060
Q2974	BC807-25 SOT23	Transistor	344-16064	060
Q2976	BC857BW SOT323	Transistor	344-28404	060
Q2993	BC847BW SOT323	Transistor	344-27272	060
R2441	Wid.-Array 10R x4 1608x4	Resistor	374-29922	060
R2442	Wid.-Array 10R x4 1608x4	Resistor	374-29922	060

Scaler Board

Art.-Nr. 88559.050 / 060

Pos.Nr. ItemN°.	Bestell-Bezeichnung	Description	Bestell-Nr. List Part N°.	Var. Var.
	INTEGR. SCHALTUNGEN	**INTEGRATED CIRCUITS**		
I1100	ICMOS K4D263238 TQFP100 DDR-SDRAM	Integrated Circuit	350-30843	
I1101	82B715 SO8 BUS-BUFFER-I2C	Integrated Circuit	350-31241	
I1102	ST24FC21 M 1 SO8	Integrated Circuit	350-28485	
I1103	IC-VR LM1117MPX-ADJ 0A80 SOT223	Integrated Circuit	350-29912	
I1104	IC-VR 2V50 1A50 DD-PAK LT1963	Integrated Circuit	350-30827	
I1105	IC-VR 2V50 1A50 DD-PAK LT1963	Integrated Circuit	350-30827	
I1106	IC-VR LM1117MPX-ADJ 0A80 SOT223	Integrated Circuit	350-29912	
I1107	LT1675CGN SSOP16 RGB-MUX	Integrated Circuit	350-30906	
I1108	ICMOS SII164 TQFP64 3V3 TRANSM.	Integrated Circuit	350-31076	050
I1108	ICMOS SII170 TQFP64 3V3 TRANS.HDCP	Integrated Circuit	350-31229	060
I1109	ST24FC21 M 1 SO8	Integrated Circuit	350-28485	
I1110	ICMOS 74LVC1G04 SOT353 INVERTER	Integrated Circuit	350-30912	
I1111	ICMOS 74 AC157 SO16	Integrated Circuit	350-28896	
I1112	IC-VR LM1117MPX-ADJ 0A80 SOT223	Integrated Circuit	350-29912	
I1114	ICMOS 24256 SO-8 EEPROM 256K I2C	Integrated Circuit	350-31206	
I1115	IC-VR LF33CDT DPAK 3,3V	Integrated Circuit	350-29472	
I1116	IC-VR 2V50 0A50 SOT223	Integrated Circuit	350-29461	
I1341	IC-VR 3V30 G 0A15 SOT23-5 ZXCL3#	Integrated Circuit	350-30710	
I1351	IC-VR 3V30 G 0A15 SOT23-5 ZXCL3#	Integrated Circuit	350-30710	
	BUCHSEN/FASSUNGEN	**SOCKETS**		
W1101	Systembuchse DVI 900	Socket	323-29455	
W1103	Subminiatur-Buchse 15-pol.	Socket	323-28415	
W1110	Buchse D-SUB 44-pol.	Socket	323-30983	
	QUARZE/FILTER	**QUARTZES**		
X1100	Q-OSZ 25,000000 MHz 3V3	Crystal Oscillator	385-30841	
	WIDERSTÄNDE	**RESISTORS**		
R1102	Wid.-Array 4x22R J 4x0603	Resistor	374-30936	
R1103	Wid.-Array 4x22R J 4x0603	Resistor	374-30936	
R1108	Wid.-Array 4X51R J 4x0603	Resistor	374-30935	
R1110	Wid.-Array 4X51R J 4x0603	Resistor	374-30935	
R1115	Wid.-Array 4X51R J 4x0603	Resistor	374-30935	
R1117	Wid.-Array 4X51R J 4x0603	Resistor	374-30935	
R1120	Wid.-Array 4X51R J 4x0603	Resistor	374-30935	
R1121	Wid.-Array 4X51R J 4x0603	Resistor	374-30935	
R1122	Wid.-Array 4X51R J 4x0603	Resistor	374-30935	
R1207	Wid.-Array 4x22R J 4x0603	Resistor	374-30936	
R1210	Wid.-Array 4x22R J 4x0603	Resistor	374-30936	
R1216	Wid.-Array 4X24R J 4x0603	Resistor	374-30934	
R1217	Wid.-Array 4x22R J 4x0603	Resistor	374-30936	
R1220	Wid.-Array 4X24R J 4x0603	Resistor	374-30934	
R1221	Wid.-Array 4x22R J 4x0603	Resistor	374-30936	
R1226	Wid.-Array 4X24R J 4x0603	Resistor	374-30934	
R1227	Wid.-Array 4x22R J 4x0603	Resistor	374-30936	
R1231	Wid.-Array 4X24R J 4x0603	Resistor	374-30934	
R1235	Wid.-Array 4x22R J 4x0603	Resistor	374-30936	
R1236	Wid.-Array 4X24R J 4x0603	Resistor	374-30934	
R1240	Wid.-Array 4X24R J 4x0603	Resistor	374-30934	
R1242	Wid.-Array 4X24R J 4x0603	Resistor	374-30934	
R1247	Wid.-Array 4X24R J 4x0603	Resistor	374-30934	
R1255	Wid.-Array 4X24R J 4x0603	Resistor	374-30934	
R1256	Wid.-Array 4X24R J 4x0603	Resistor	374-30934	
R1259	Wid.-Array 4X24R J 4x0603	Resistor	374-30934	
R1260	Wid.-Array 4X24R J 4x0603	Resistor	374-30934	
R1261	Wid.-Array 4X24R J 4x0603	Resistor	374-30934	
R1262	Wid.-Array 4X24R J 4x0603	Resistor	374-30934	

Scaler Board

Art.-Nr. 88559.050 / 060

Pos.Nr. ItemN°.	Bestell-Bezeichnung	Description	Bestell-Nr. List Part N°.	Var. Var.
	SMD TEILE	**SMD PARTS**		
D1100	BAS316 SOD323	Diode	351-27952	
D1101	BAS316 SOD323	Diode	351-27952	
D1103	DIOZD 12V0 J 0W25 SOD323	Diode	351-31128	
D1104	DIOZD 12V0 J 0W25 SOD323	Diode	351-31128	
D1106	BAS316 SOD323	Diode	351-27952	
D1108	BAV 99W SOT323	Diode	351-27469	
D1111	BAV 99W SOT323	Diode	351-27469	
D1112	BAS316 SOD323	Diode	351-27952	
D1113	BAV 99W SOT323	Diode	351-27469	
D1114	BAV 99W SOT323	Diode	351-27469	
D1116	0A5 20V SOD123 Schottky	Diode	351-30905	
D1118	DIOZD 6V2 J 0W25 SOD323	Diode	351-31062	
D1119	DIOZD 6V2 J 0W25 SOD323	Diode	351-31062	
D1120	DIOZD 6V2 J 0W25 SOD323	Diode	351-31062	
D1121	DIOZD 6V2 J 0W25 SOD323	Diode	351-31062	
D1122	0A5 20V SOD123 Schottky	Diode	351-30905	
D1123	DIOZD 5V6 J 0W25 SOD323	Diode	351-31054	
D1124	DIOZD 5V6 J 0W25 SOD323	Diode	351-31054	
D1361	ESD-SUPPRESSOR 0603	Diode	351-31275	
D1362	ESD-SUPPRESSOR 0603	Diode	351-31275	
D1363	ESD-SUPPRESSOR 0603	Diode	351-31275	
D1364	ESD-SUPPRESSOR 0603	Diode	351-31275	
D1365	ESD-SUPPRESSOR 0603	Diode	351-31275	
D1366	ESD-SUPPRESSOR 0603	Diode	351-31275	
D1367	ESD-SUPPRESSOR 0603	Diode	351-31275	
D1368	ESD-SUPPRESSOR 0603	Diode	351-31275	
I1113	ICMOS SAA6714V1C SOT553-1 TFT-Contr.	Diode	351-31468	
Q1100	BC847BW SOT323	Transistor	344-27272	
Q1101	BC847BW SOT323	Transistor	344-27272	
Q1102	BC847BW SOT323	Transistor	344-27272	
Q1103	BC847BW SOT323	Transistor	344-27272	
Q1104	BC847BW SOT323	Transistor	344-27272	
Q1107	BC847BW SOT323	Transistor	344-27272	
Q1108	BC847BW SOT323	Transistor	344-27272	
Q1291	BC847BW SOT323	Transistor	344-27272	

Rear Board S-Box US

Art.-Nr. 88681.050

Pos.Nr. ItemN°.	Bestell-Bezeichnung	Description	Bestell-Nr. List Part N°.	Var. Var.
	BAUGRUPPEN	**UNITS**		
11	Audio-Erweiterung kpl. SA2550/RA2550	P.C.B	396-88698.050	050
	INTEGR. SCHALTUNGEN	**INTEGRATED CIRCUITS**		
I111	ICMOS Video-Schalter DMP8	Integrated Circuit	350-28875	050
I131	ICMOS Video-Schalter DMP8	Integrated Circuit	350-28875	050
I151	ICMOS Video-Schalter DMP8	Integrated Circuit	350-28875	050
I201	TEA6422D SO28	Integrated Circuit	350-25732	050
I301	TEA6415 SO20L	Integrated Circuit	350-25733	050
I401	TEA6415 SO20L	Integrated Circuit	350-25733	050
I501	ICMOS FMS6418A SO16	Integrated Circuit	350-31255	050
I591	IC-VR 3V30 0A30 SOT223	Integrated Circuit	350-29462	050
	BUCHSEN/FASSUNGEN	**SOCKETS**		
W161	Cinch-Buchse 2-fach rot/weiß	Socket	323-31028	050
W181	Cinch-Buchse 2-fach rot/weiß	Socket	323-31028	050
W251	Cinch-Buchse 3-fach weiß/rot/schwarz	Socket	323-31240	050
	SMD TEILE	**SMD PARTS**		
D511	DIOZD 5V6 J 0W25 SOD323	Diode	351-31054	050
D521	DIOZD 5V6 J 0W25 SOD323	Diode	351-31054	050
D531	DIOZD 5V6 J 0W25 SOD323	Diode	351-31054	050
D541	DIOZD 5V6 J 0W25 SOD323	Diode	351-31054	050
D551	DIOZD 5V6 J 0W25 SOD323	Diode	351-31054	050
D561	DIOZD 5V6 J 0W25 SOD323	Diode	351-31054	050
D651	DIOZD 5V6 J 0W25 SOD323	Diode	351-31054	050
D661	DIOZD 5V6 J 0W25 SOD323	Diode	351-31054	050
D671	DIOZD 5V6 J 0W25 SOD323	Diode	351-31054	050
Q254	BC847BW SOT323	Transistor	344-27272	050
Q256	BC847BW SOT323	Transistor	344-27272	050
Q259	BC857BW SOT323	Transistor	344-28404	050
Q264	BC847BW SOT323	Transistor	344-27272	050
Q266	BC847BW SOT323	Transistor	344-27272	050
Q273	BC847BW SOT323	Transistor	344-27272	050
Q322	BC847BW SOT323	Transistor	344-27272	050
Q332	BC847BW SOT323	Transistor	344-27272	050
Q342	BC847BW SOT323	Transistor	344-27272	050
Q352	BC847BW SOT323	Transistor	344-27272	050
Q437	BC847BW SOT323	Transistor	344-27272	050
Q452	BC847BW SOT323	Transistor	344-27272	050
Q462	BC847BW SOT323	Transistor	344-27272	050
	SMD TEILE	**SMD PARTS**		
Q472	BC857BW SOT323	Transistor	344-28404	050
Q477	BC857BW SOT323	Transistor	344-28404	050
Q512	BC847BW SOT323	Transistor	344-27272	050
Q522	BC847BW SOT323	Transistor	344-27272	050
Q532	BC847BW SOT323	Transistor	344-27272	050
Q542	BC847BW SOT323	Transistor	344-27272	050
Q552	BC847BW SOT323	Transistor	344-27272	050
Q562	BC847BW SOT323	Transistor	344-27272	050
Q572	BF799LK	Transistor	344-17798	050
Q582	BF799LK	Transistor	344-17798	050
Q592	BF799LK	Transistor	344-17798	050
Q654	BC847BW SOT323	Transistor	344-27272	050
Q664	BC847BW SOT323	Transistor	344-27272	050
Q674	BC847BW SOT323	Transistor	344-27272	050

Rear Board

Art.-Nr. 88558.050

Pos.Nr. ItemN°.	Bestell-Bezeichnung	Description	Bestell-Nr. List Part N°.	Var. Var.
	INTEGR. SCHALTUNGEN	**INTEGRATED CIRCUITS**		
I3011	TEA6422D SO28	Integrated Circuit	350-25732	050
I3021	TEA6420D SO28	Integrated Circuit	350-28564	050
I3041	ICMOS HEF4053D SO16	Integrated Circuit	350-24881	050
I3051	TEA6415 SO20L	Integrated Circuit	350-25733	050
I3061	TEA6415 SO20L	Integrated Circuit	350-25733	050
I3071	ICMOS HEF4053D SO16	Integrated Circuit	350-24881	050
I3951	ICMOS HEF4053D SO16	Integrated Circuit	350-24881	050
	BUCHSEN/FASSUNGEN	**SOCKETS**		
11	Kurzschluß-Stecker RM2,5	Plug	321-16821	050
W3047	Cinchbuchse 2-fach rot/weiß	Socket	323-31028	050
W3101	SCART-Buchse	Socket	323-19542	050
W3201	SCART-Buchse	Socket	323-19542	050
W3301	SCART-Buchse	Socket	323-19542	050
W3335	Cinchbuchse 2-fach rot/weiß	Socket	323-31028	050
W3911	Cinchbuchse 3-fach schwarz	Socket	323-31091	050
W3927	Cinchbuchse 2-fach rot/weiß	Socket	323-31028	050
W3954	Composit JACKB. 3ST.YKC21-5699	Socket	323-28085	050
	SMD TEILE	**SMD PARTS**		
D3172	DIOZD 5V6 J 0W5 SOD-80 ZMM5.6	Diode	351-16758	050
D3272	DIOZD 5V6 J 0W5 SOD-80 ZMM5.6	Diode	351-16758	050
D3372	DIOZD 5V6 J 0W5 SOD-80 ZMM5.6	Diode	351-16758	050
Q3042	BC847BW SOT323	Transistor	344-27272	050
Q3076	BC857BW SOT323	Transistor	344-28404	050
Q3078	BC847BW SOT323	Transistor	344-27272	050
Q3082	BC857BW SOT323	Transistor	344-28404	050
Q3084	BC857BW SOT323	Transistor	344-28404	050
Q3093	BC847BW SOT323	Transistor	344-27272	050
Q3152	BC847BW SOT323	Transistor	344-27272	050
Q3172	BC817-25W SOT323	Transistor	344-28405	050
Q3176	BC847BW SOT323	Transistor	344-27272	050
Q3181	BC857BW SOT323	Transistor	344-28404	050
Q3272	BC817-25W SOT323	Transistor	344-28405	050
Q3276	BC847BW SOT323	Transistor	344-27272	050
Q3281	BC857BW SOT323	Transistor	344-28404	050
Q3312	BC847BW SOT323	Transistor	344-27272	050
Q3322	BC847BW SOT323	Transistor	344-27272	050
Q3331	BC847BW SOT323	Transistor	344-27272	050
Q3333	BC847BW SOT323	Transistor	344-27272	050
Q3336	BC847BW SOT323	Transistor	344-27272	050
Q3338	BC847BW SOT323	Transistor	344-27272	050
Q3341	BC857BW SOT323	Transistor	344-28404	050
Q3368	BC847BW SOT323	Transistor	344-27272	050
Q3372	BC817-25W SOT323	Transistor	344-28405	050
Q3376	BC847BW SOT323	Transistor	344-27272	050
Q3381	BC857BW SOT323	Transistor	344-28404	050
Q3398	BC847BW SOT323	Transistor	344-27272	050
Q3852	BC847BW SOT323	Transistor	344-27272	050
Q3857	BC847BW SOT323	Transistor	344-27272	050
Q3874	BC847BW SOT323	Transistor	344-27272	050
Q3884	BC847BW SOT323	Transistor	344-27272	050
Q3897	BC847BW SOT323	Transistor	344-27272	050
Q3951	BC847BW SOT323	Transistor	344-27272	050
Q3973	BC847BW SOT323	Transistor	344-27272	050
Q3976	BC857BW SOT323	Transistor	344-28404	050
Q3983	BC847BW SOT323	Transistor	344-27272	050

Rear Board — Art.-Nr. 88558.050

Pos.Nr. ItemN°.	Bestell-Bezeichnung	Description	Bestell-Nr. List Part N°.	Var. Var.
	SMD TEILE	**SMD PARTS**		
Q3986	BC857BW SOT323	Transistor	344-28404	050
Q3993	BC847BW SOT323	Transistor	344-27272	050
Q3996	BC857BW SOT323	Transistor	344-28404	050

DIS-Modul DIS Module — Art.-Nr. 88804.050

Pos.Nr. ItemN°.	Bestell-Bezeichnung	Description	Bestell-Nr. List Part N°.	Var. Var.
	INTEGR. SCHALTUNGEN	**INTEGRATED CIRCUITS**		
I21	UDA1355H/N2 QFP44	Integrated Circuit	350-31010	050
	QUARZE/FILTER	**QUARTZES**		
X38	12,28800 MHz HC49U4 CL=12pF	Crystal Oscillator	385-29837	050
	SMD TEILE	**SMD PARTS**		
Q14	BC847BW SOT323	Transistor	344-27272	050
Q82	BC847BW SOT323	Transistor	344-27272	050
Q87	BC847BW SOT323	Transistor	344-27272	050
Q93	BC847BW SOT323	Transistor	344-27272	050

Netzteil Power Supply — Art.-Nr. 88562.050

Pos.Nr. ItemN°.	Bestell-Bezeichnung	Description	Bestell-Nr. List Part N°.	Var. Var.
	SPULEN	**COILS**		
T531	Trafo SMT E36/11	Power Transformer	490-30890	050
	ALLGEM. MECHAN. TEILE	**COMMON MECHANICAL PARTS**		
30	Linsenschraube AM 3x10 brüniert	Screw	432-74571	050
	INTEGR. SCHALTUNGEN	**INTEGRATED CIRCUITS**		
I551	ICMOS TDA16846 P-DSO-14-3	Integrated Circuit	350-30893	050
I611	TL 431ACLP	Integrated Circuit	349-19817.020	050
I634	TL 431ACLP	Integrated Circuit	349-19817.020	050
I662	TL 431ACLP	Integrated Circuit	349-19817.020	050
I673	L 7808 ACV	Integrated Circuit	349-21780.Y22	050
I721	ICMOS LTC1778 SSOP16	Integrated Circuit	350-30891	050
I751	ICMOS ST755 SO8	Integrated Circuit	350-31267	050
	BUCHSEN/FASSUNGEN	**SOCKETS**		
W411	Kombibuchse 6,5mm	Socket	323-27415	050
W691	Buchsenleiste 16-pol. 2-reihig gerade	Contact Ledge	326-31043	050
	TRANSISTOREN	**TRANSISTORS**		
10	BUZ71AF1	Transistor	346-18528.Y18	050
30	STP6NA60-FI	Transistor	346-27121.Y28	050
	DIODEN	**DIODES**		
10	STPS20L40CF geschnitten/gebogen	Diode	352-20296.Y28	050
10	3,0A 200V DO201AD UFAST-GP	Diode	352-25838.010	050
10	STTA506F TO220	Diode	352-27866	050
10	10,0A 200V ISOWATT220AC	Diode	352-28625	050
D518	Gleichrichter B250 C3200/2200	Rectifier	354-22394	050
D521	STTA506F TO220	Diode	352-27866.Y22	050
D523	STTA506F TO220	Diode	352-27866.Y22	050

Netzteil — Power Supply — Art.-Nr. 88562.050

Pos.Nr. ItemN°.	Bestell-Bezeichnung	Description	Bestell-Nr. List Part N°.	Var. Var.
	DIODEN	**DIODES**		
D537	DIOZD 16V0 J 0W2 SOD323 BZT52	Diode	352-31337	050
D621	3,0A 200V DO201AD UFAST-GP	Diode	352-25838.Y26	050
D626	10,0A 200V vormontiert BYW-80	Diode	352-28625.050	050
D631	10,0A 200V geschnitten	Diode	352-28625.Y22	050
I606	Opto-Koppler DIP4 80V 50/80mA	Coupler	353-28638	050
	SCHALTER	**SWITCHES**		
S456	Taster (lang) 6,2x6,2mm horiz.	Switch	467-28135	050
S457	Taster (lang) 6,2x6,2mm horiz.	Switch	467-28135	050
S458	Taster (lang) 6,2x6,2mm horiz.	Switch	467-28135	050
	SICHERUNGEN	**FUSES**		
F621	3150mA F 250V 8x8	Fuse	380-26219.020	050
F626	3150mA F 250V 8x8	Fuse	380-26219.020	050
F631	2500mA F 250V 8x8	Fuse	380-30815.020	050
F650	4000mA F 250V 8x8	Fuse	380-31271.020	050
F651	4000mA F 250V 8x8	Fuse	380-31271.020	050
F673	630MA T 250V 8x8	Fuse	380-13837.020	050
	KONDENSATOREN	**CAPACITORS**		
C514	KOFOL 470N M 310VW	Capacitor	359-29681	050
C516	KOFOL 470N M 310VW	Capacitor	359-29681	050
C518	220N K 275V	Capacitor	359-28330	050
C521	150P K 1000V	Capacitor	357-31049.020	050
C526	Elko 100U M 450V	Electrolytic Capacitor	360-31003	050
C541	5N6 J 1000V	Capacitor	359-31266	050
C600	330P M 400VW	Capacitor	357-73804.Y01	050
C621	470P K 1000V	Capacitor	357-23994.020	050
C631	470P K 1000V	Capacitor	357-23994.020	050
C653	Elko 6800U M 10V	Electrolytic Capacitor	360-27120.040	050
C656	Elko 6800U M 10V	Electrolytic Capacitor	360-27120.040	050
	WIDERSTÄNDE	**RESISTORS**		
R521	2K7 J 0207 0W5 WIDSI	Resistor	367-31048.020	050
R600	10M J 0411	Resistor	367-19664.Y05	050
R681	10R J 0207 0,25W WIDSI	Resistor	366-20353	050
R686	10R J 0207 0,25W WIDSI	Resistor	366-20353	050
	SMD TEILE	**SMD PARTS**		
D421	DIOZD 12V0 J 0W25 SOD323	Diode	351-31128	050
D431	DIOZD 12V0 J 0W25 SOD323	Diode	351-31128	050
D536	BAS316 SOD323	Diode	351-27952	050
D582	BAS321 SOD323	Diode	351-28873	050
D609	BAS316 SOD323	Diode	351-27952	050
D624	1,0A 800V DO214AC FAST-GP	Diode	351-25542	050
D641	DIOZD 5V6 J 0W25 SOD323	Diode	351-31054	050
D642	BAS316 SOD323	Diode	351-27952	050
D648	1,0A 800V DO214AC FAST-GP	Diode	351-25542	050
D649	1,0A 800V DO214AC FAST-GP	Diode	351-25542	050
D681	1,0A 800V DO214AC FAST-GP	Diode	351-25542	050
D686	1,0A 800V DO214AC FAST-GP	Diode	351-25542	050
D739	0A5 20V SOD123 Schottky	Diode	351-30905	050
D742	1,0A 800V DO214AC FAST-GP	Diode	351-25542	050
D753	1,0A 200V DO214AC FAST-GP	Diode	351-29831	050
Q661	BUZ71AF1	Transistor	346-18528.Y18	050
Q741	FDS8936A SO8 6A 30V Dual-N-CH	Transistor	344-30892	050

Netzfilter Mains Filter Art.-Nr. 88766.050

Pos.Nr. ItemN°.	Bestell-Bezeichnung	Description	Bestell-Nr. List Part N°.	Var. Var.
	SPULEN	**COILS**		
09	Netzfilter A.B. S2550	P.C.B	396-88766.100	050
L103	Relais G5PA-2 5VDC 2-pol.	Relay	387-31050	050
	ALLGEM. MECHAN. TEILE	**COMMON MECHANICAL PARTS**		
H101	Sicherungshalter für SI 5x20	Fuseholder Spring	730-20061	050
H102	Sicherungshalter für SI 5x20	Fuseholder Spring	730-20061	050
	BUCHSEN/FASSUNGEN	**SOCKETS**		
W101	Buchse 2-pol. 1-reihig	Socket	323-31223	050
	DIODEN	**DIODES**		
D103	BA 157	Diode	352-44799	050
	KONDENSATOREN	**CAPACITORS**		
C111	KOFOL 470N M 310VW	Capacitor	359-29681	050
C113	330P M 400VW	Capacitor	357-73804.Y01	050
C121	KOFOL 470N M 310VW	Capacitor	359-29681	050
C127	330P M 400VW	Capacitor	357-73804.Y01	050
C129	KOFOL 470N M 310VW	Capacitor	359-29681	050
	SICHERUNGEN	**FUSES**		
F101	2000mA T 250V 5x20	Fuse	380-31442	050
	WIDERSTÄNDE	**RESISTORS**		
R101	2R2 K 4W	Resistor	368-31279	050
R102	Varistor 750V S	VDR Resistor	371-31296	050
R111	820K J 0207	Resistor	366-16437	050

Fernbedienung FB 10 Remote Control Art.-Nr. 87000.071

Pos.Nr. Item N°.	Bestell-Bezeichnung	Description	Bestell-Nr. List Part N°.	Var. Var.
	GEBER-ERSATZTEILE	**SPARE PARTS FOR TRANSMITTER**		
10	Gehäuse-Oberteil CONTROL 10	Cover	756-87213.006	071
20	Fenster	Window	666-87216.001	071
20	Batteriefeder vergoldet	Spring	739-87217.002	071
20	Gehäuse-Oberteil kpl. CONTROL 10	Cover	756-87213.056	071
30	Display CONTROL 10	Coupler	353-87219.011	071
40	Kontaktmatte CONTROL 10	Spring Contact	309-87218.102	071
70	EJOT-PT-Schraube 1,8x6	Screw	440-27300	071
70	Gehäuse-Unterteil	Cover	756-87214.011	071
80	Klebestreifen 40x4	Foam Plastics Ledge	411-18668	071
80	Batteriefeder 2-fach	Spring	739-85279.001	071
90	Batteriedeckel arktis	Cover	756-87215.011	071
D105	BAS216 SOD110	Diode	351-27279	071
D121	LED F.D.SFH 4515	Coupler	353-27024	071
I101	ICMOS PCA84C122AT-231	Integrated Circuit	350-27787	071
Q121	Trans. general SOT23 PNP 45V 500mA	Transistor	344-25509	071
X111	Piezo 4,300000 MHz MELF	Ceramic Filter	386-27022	071
	SMD TEILE	**SMD PARTS**		
Q404	BC857B SOT23	Transistor	344-14979	071
Q414	BC847B SOT23	Transistor	344-14974	071
Q416	BC847B SOT23	Transistor	344-14974	071

Drehfuß-Steuerung Rotatio dish control Art.-Nr. 87493.053

Pos.Nr. Item N°.	Bestell-Bezeichnung	Description	Bestell-Nr. List Part N°.	Var. Var.
U01	Encoder PDP-Stand	Rotary Switch	468-28126	053
	INTEGR. SCHALTUNGEN	**INTEGRATED CIRCUITS**		
I11	IC-VR 5V00 J 0A10 TO92 78L05	Integrated Circuit	349-15209.020	053
I21	ICMOS AT 89C2051 DIL20 V3.1	Integrated Circuit	349-28121.053	053
I41	IC L2720 DIP16	Integrated Circuit	349-28122	053
	QUARZE/FILTER	**QUARTZES**		
X01	Quarz 11,059200 MHz HC49U CL=16PF	Crystal Oscillator	385-29255	053
	WIDERSTÄNDE	**RESISTORS**		
R01	2K7 J 0603	Resistor	364-27096	053
	SMD TEILE	**SMD PARTS**		
D23	0,2A 75V SOD80 LL4148	Diode	351-15015	053
Q01	BC847B SOT23	Transistor	344-14974	053
Q59	BC847B SOT23	Transistor	344-14974	053
Q69	BC847B SOT23	Transistor	344-14974	053

Baß-Endstufe Bass Power Amp. 88493.051

Pos.Nr. Item N°.	Bestell-Bezeichnung	Description	Bestell-Nr. List Part N°.	Var. Var.
	KNÖPFE	**BUTTONS**		
H9107	Potiachse steckbar schwarz	Shaft	624-30713	051
	ALLGEM. MECHAN. TEILE	**COMMON MECHANICAL PARTS**		
20	Strangkühlkörper	Screening	509-30767	051
30	Linsenschraube AM 3x10 brüniert	Screw	432-74571	051
A9171	Strangkühlkörper mit TDA8926	Screening	509-30767.050	051
	INTEGR. SCHALTUNGEN	**INTEGRATED CIRCUITS**		
10	TDA8926 SOT243-1 Audio-Endstufe	Integrated Circuit	349-29945	051
I9151	ICMOS TDA8929T SO24 Controller	Integrated Circuit	350-29946	051
	POTENTIOMETER	**POTENTIOMETERS**		
P9112	Poti 1K M 0W5 Lin. 15mm vertikal	Potentiometer	375-29964	051
	KONDENSATOREN	**CAPACITORS**		
10	470N J 100V	Capacitor	359-28078.020	051
	SMD TEILE	**SMD PARTS**		
D9124	0,2A 75V SOD80 LL4148	Diode	351-15015	051
D9156	DIOZD 5V6 G 0W5 SOD-80 ZMM5.6	Diode	351-22580	051
D9177	DIOZD 8V2 G 0W5 SOD-80C BZV55B	Diode	351-21413	051
Q9124	BC847BW SOT323	Transistor	344-27272	051

Pos.Nr. Item N°.	Bestell-Bezeichnung	Description List Part N°.	Bestell-Nr.	Var. Var.
	SPULEN	**COILS**		
T7909	Trafo EF16/7,4	Power Transformer	490-29882	
	ALLGEM. MECHAN. TEILE	**COMMON MECHANICAL PARTS**		
36	Halter TVO3/DVB2-Modul	Holder	602-88155.012	050
36	Halter TVO3/DVB2-Modul	Holder	602-88155.012	051
36	Halter TVO3/DVB2-Modul	Holder	602-88155.012	055
	INTEGR. SCHALTUNGEN	**INTEGRATED CIRCUITS**		
I7011	ICMOS 48LC4M# TSOP2 10ns SDRAM	Integrated Circuit	350-29137	
I7041	ICMOS 48LC4M# TSOP2 10ns SDRAM	Integrated Circuit	350-29137	
I7051	ICMOS STI5518CVB PQFP208	Integrated Circuit	350-29864	
I7061	ICMOS 29LV320D TSOP48 90ns FLASH	Integrated Circuit	350-29860	
I7081	ICMOS MK3727D SOIC-8	Integrated Circuit	350-30948	
I7091	TL 7702 ACD SO-8	Integrated Circuit	350-27827	
I7104	ICMOS SP232ACT SO16	Integrated Circuit	350-27250	
I7201	ICMOS 74 HCT125 SMD	Integrated Circuit	350-15523	
I7202	ICMOS 74 HCT125 SMD	Integrated Circuit	350-15523	
I7301	ICMOS TSH72CD SO-8 OP-AMP	Integrated Circuit	350-29866	
I7302	ICMOS TSH72CD SO-8 OP-AMP	Integrated Circuit	350-29866	
I7303	ICMOS TSH72CD SO-8 OP-AMP	Integrated Circuit	350-29866	
I7304	ICMOS HEF4053D SO16	Integrated Circuit	350-24881	050
I7304	ICMOS HEF4053D SO16	Integrated Circuit	350-24881	055
I7304	ICMOS HEF4053D SO16	Integrated Circuit	350-24881	060
I7304	ICMOS HEF4053D SO16	Integrated Circuit	350-24881	065
I7401	ICMOS STA310 TQFP80 Decoder	Integrated Circuit	350-29862	
I7402	ICMOS 74LVC157 SO16	Integrated Circuit	350-29879	
I7403	ICMOS CS 4334 SO8	Integrated Circuit	350-27826	
I7404	IC-VR 2V50 0A50 SOT223	Integrated Circuit	350-29461	
I7501	ICMOS STV0700 PQFP128 CI-CONT	Integrated Circuit	350-29865	
I7512	ICMOS 74LVC14 SO14	Integrated Circuit	350-29881	
I7521	ICMOS 74LVT373 SO20	Integrated Circuit	350-29875	
I7522	ICMOS 74LVT373 SO20	Integrated Circuit	350-29875	
I7523	ICMOS 74LVT245 SO20	Integrated Circuit	350-27028	
I7602	STV0299B TQFP64	Integrated Circuit	350-29049	050
I7602	STV0299B TQFP64	Integrated Circuit	350-29049	055
I7602	STV0299B TQFP64	Integrated Circuit	350-29049	060
I7602	STV0299B TQFP64	Integrated Circuit	350-29049	065
I7701	ICMOS TDA10046HT TQFP-64	Integrated Circuit	350-31012	051
I7701	ICMOS TDA10046HT TQFP-64	Integrated Circuit	350-31012	061
I7901	UC3843# SO8 V-CONT	Integrated Circuit	350-29258	
I7902	LM2574M-ADJ 0,5A M14B	Integrated Circuit	350-28497	
I7903	IC-VR 12V00 G 0A25 CDT120 4931	Integrated Circuit	350-29256	
I7904	UC3843# SO8 V-CONT	Integrated Circuit	350-29258	
I7906	IC-VR 2V50 0A50 SOT223	Integrated Circuit	350-29461	
I7907	3.3V 0,8A SO08 Volt. Regulator	Integrated Circuit	350-27212	
I7908	IC-VR 1V80 F 0A50 SO-8 LP2989#	Integrated Circuit	350-29193	051
I7908	IC-VR 1V80 F 0A50 SO-8 LP2989#	Integrated Circuit	350-29193	061
I7927	TL 431ACLP	Integrated Circuit	349-19817020	
	BUCHSEN/FASSUNGEN	**SOCKETS**		
W7252	Cinchbuchse 1-fach	Socket	323-29798	050
W7252	Cinchbuchse 1-fach	Socket	323-29798	051
W7252	Cinchbuchse 1-fach	Socket	323-29798	055
W7268	Buchsenstecker D-SUB 9-pol.	Contact Ledge	326-29835	050
W7268	Buchsenstecker D-SUB 9-pol.	Contact Ledge	326-29835	051
W7268	Buchsenstecker D-SUB 9-pol.	Contact Ledge	326-29835	055

Pos.Nr. Item N°.	Bestell-Bezeichnung	Description List Part N°.	Bestell-Nr.	Var. Var.
	QUARZE/FILTER	**QUARTZES**		
X7081	Quarz 13,500000 MHz HC49U	Crystal Oscillator	385-18287	
X7602	Quarz 4,000000 MHz HC49U	Crystal Oscillator	385-17297	050
X7602	Quarz 4,000000 MHz HC49U	Crystal Oscillator	385-17297	055
X7602	Quarz 4,000000 MHz HC49U	Crystal Oscillator	385-17297	060
X7602	Quarz 4,000000 MHz HC49U	Crystal Oscillator	385-17297	065
X7701	Quarz 4,000000 MHz HC49U	Crystal Oscillator	385-17297	051
X7701	Quarz 4,000000 MHz HC49U	Crystal Oscillator	385-17297	061
	KONDENSATOREN	**CAPACITORS**		
C7910	470P K 1000V	Capacitor	357-23994.020	
	SMD TEILE	**SMD PARTS**		
D7012	LL 103 C	Diode	351-16947	
D7013	LL 103 C	Diode	351-16947	
D7201	0,2A 75V SOD80 LL4148	Diode	351-15015	
D7202	0,2A 75V SOD80 LL4148	Diode	351-15015	
D7203	0,2A 75V SOD80 LL4148	Diode	351-15015	
D7204	0,2A 75V SOD80 LL4148	Diode	351-15015	
D7205	0,2A 75V SOD80 LL4148	Diode	351-15015	
D7206	0,2A 75V SOD80 LL4148	Diode	351-15015	
D7617	1,0A 600V	Diode	351-20547	050
D7617	1,0A 600V	Diode	351-20547	055
D7617	1,0A 600V	Diode	351-20547	060
D7617	1,0A 600V	Diode	351-20547	065
D7902	3,0A 40V SOD6 Schottky	Diode	351-28529	
D7904	3,0A 40V SOD6 Schottky	Diode	351-28529	
D7906	3,0A 40V SOD6 Schottky	Diode	351-28529	
D7907	3,0A 40V SOD6 Schottky	Diode	351-28529	
Q7051	BC847BW SOT323	Transistor	344-27272	
Q7201	BC857BW SOT323	Transistor	344-28404	
Q7202	BC857BW SOT323	Transistor	344-28404	
Q7203	BC857BW SOT323	Transistor	344-28404	
Q7204	BSV52 SOT23	Transistor	344-16207	
Q7206	BC857BW SOT323	Transistor	344-28404	
Q7207	BC857BW SOT323	Transistor	344-28404	
Q7208	BSV52 SOT23	Transistor	344-16207	
Q7209	BC847BW SOT323	Transistor	344-27272	
Q7211	BC847BW SOT323	Transistor	344-27272	
Q7212	BC847BW SOT323	Transistor	344-27272	
Q7301	SN7002 SOT23 0A19 60V NCH	Transistor	344-29134	050
Q7301	SN7002 SOT23 0A19 60V NCH	Transistor	344-29134	055
Q7301	SN7002 SOT23 0A19 60V NCH	Transistor	344-29134	060
Q7301	SN7002 SOT23 0A19 60V NCH	Transistor	344-29134	065
Q7302	BC847BW SOT323	Transistor	344-27272	
Q7303	BC857BW SOT323	Transistor	344-28404	
Q7304	BC847BW SOT323	Transistor	344-27272	
Q7306	BC847BW SOT323	Transistor	344-27272	
Q7401	BC847BW SOT323	Transistor	344-27272	
Q7402	BC847BW SOT323	Transistor	344-27272	
Q7901	STD4NB40 DPAK	Transistor	344-28594	
Q7902	17NE03# TO252 17A0 30V NCH	Transistor	344-29257	
Q7926	17NE03# TO252 17A0 30V NCH	Transistor	344-29257	

Pos.Nr. Item N°.	Bestell-Bezeichnung	Description	Bestell-Nr. List Part N°.	Var. Var.
	BAUGRUPPEN	**UNITS**		
U100	SAT-Tuner DVB/FM BS2W7HG1002	Scaffolding Access.	291-28502	050
U100	SAT-Tuner DVB/FM BS2W7HG1002	Scaffolding Access.	291-28502	052
U240	SAT-Tuner SF1218/SH	Tuner	260-28462	051
U700	SAT-Tuner SF1218/SH	Tuner	260-28462	050
	INTEGR. SCHALTUNGEN	**INTEGRATED CIRCUITS**		
I150	IC MAX4546CSE SO16 RF/Video Switch	Integrated Circuit	350-28499	052
I300	IC LM2574M-ADJ 0,5A M14B	Integrated Circuit	350-28497	
I320	IC LM 2903D SO08	Integrated Circuit	350-21674	
I360	ICMOS SAA1300 SOT142-1	Integrated Circuit	349-28501	
I400	IC TSA5523M SOT266	Integrated Circuit	350-27275	050
I400	IC TSA5523M SOT266	Integrated Circuit	350-27275	052
I450	IC LM 358 SMD	Integrated Circuit	350-21521	050
I450	IC LM 358 SMD	Integrated Circuit	350-21521	052
I700	IC STV0056A DIP56Shrink	Integrated Circuit	349-28504	
I800	IC LM2574M-ADJ 0,5A M14B	Integrated Circuit	350-28497	050
I820	IC LM 2903D SO08	Integrated Circuit	350-21674	050
I860	ICMOS SAA1300 SOT142-1	Integrated Circuit	349-28501	050
I900	IC TDA6151 SO20	Integrated Circuit	350-23124	050
	QUARZE/FILTER	**QUARTZES**		
X789	Quarz 4,000000 MHz HC49U	Crystal Oscillator	385-20171	
	WIDERSTÄNDE	**RESISTORS**		
R301	1R J 0207	Resistor	367-24709.020	
R801	1R J 0207	Resistor	367-24709.020	050
	SMD TEILE	**SMD PARTS**		
D301	3,0A 40V SOD6 Schottky	Diode	351-28529	051
D301	3,0A 40V SOD6 Schottky	Diode	351-28529	052
D303	1,0A 600V	Diode	351-20547	051
D303	1,0A 600V	Diode	351-20547	052
D338	ZD 5V6 SOD80 ZMM B ITT	Diode	351-22580	051
D338	ZD 5V6 SOD80 ZMM B ITT	Diode	351-22580	052
D376	LL4148 SOD80	Diode	351-15015	
D381	LL4148 SOD80	Diode	351-15015	
D613	LL4148 SOD80	Diode	351-15015	
D613	BAS316 SOD323	Diode	351-27952	051
D614	BAS316 SOD323	Diode	351-27952	051
D616	BAS316 SOD323	Diode	351-27952	051
D624	BAS316 SOD323	Diode	351-27952	051
D626	LL4148 SOD80	Diode	351-15015	
D626	BAS316 SOD323	Diode	351-27952	051
D627	BAS316 SOD323	Diode	351-27952	051
D876	LL4148 SOD80	Diode	351-15015	050
D881	LL4148 SOD80	Diode	351-15015	050
Q103	SI2302DS MOSF. N- 1,25W SOT23	Transistor	344-28503	050
Q103	SI2302DS MOSF. N-Kanal 1,25W SOT23	Transistor	344-28503	052
Q104	SI2302DS MOSF. N-Kanal 1,25W SOT23	Transistor	344-28503	050
Q104	SI2302DS MOSF. N-Kanal 1,25W SOT23	Transistor	344-28503	052
Q107	BC847BW SOT323	Transistor	344-27272	050
Q107	BC847BW SOT323	Transistor	344-27272	052
Q108	BCR148W SOT323	Transistor	344-27270	050
Q108	BCR148W SOT323	Transistor	344-27270	052
Q109	BCR148W SOT323	Transistor	344-27270	050
Q109	BCR148W SOT323	Transistor	344-27270	052
Q121	BC847BW SOT323	Transistor	344-27272	050
Q121	BC847BW SOT323	Transistor	344-27272	052
Q316	BCR148W SOT323	Transistor	344-27270	

Pos.Nr. Item N°.	Bestell-Bezeichnung	Description	Bestell-Nr. List Part N°.	Var. Var.
	SMD TEILE	**SMD PARTS**		
Q318	BC847BW SOT323	Transistor	344-27272	
Q334	BC847BW SOT323	Transistor	344-27272	
Q340	BC847BW SOT323	Transistor	344-27272	
Q352	BC847BW SOT323	Transistor	344-27272	
Q354	BC847BW SOT323	Transistor	344-27272	
Q364	BCR148W SOT323	Transistor	344-27270	
Q366	BCR148W SOT323	Transistor	344-27270	
Q367	BCR148W SOT323	Transistor	344-27270	
Q368	BCR148W SOT323	Transistor	344-27270	
Q374	BC847BW SOT323	Transistor	344-27272	
Q377	BC847BW SOT323	Transistor	344-27272	
Q392	BCR148W SOT323	Transistor	344-27270	
Q393	BC847BW SOT323	Transistor	344-27272	
Q553	BC847BW SOT323	Transistor	344-27272	
Q658	BC857W SOT323	Transistor	344-27468	050
Q658	BC857BW SOT323	Transistor	344-28404	051
Q658	BC857W SOT323	Transistor	344-27468	052
Q679	BC857W SOT323	Transistor	344-27468	050
Q679	BC857BW SOT323	Transistor	344-28404	051
Q679	BC857W SOT323	Transistor	344-27468	052
Q712	BF799LK	Transistor	344-17798	
Q723	BC857W SOT323	Transistor	344-27468	050
Q723	BC857BW SOT323	Transistor	344-28404	051
Q723	BC857W SOT323	Transistor	344-27468	052
Q752	BC847B SOT23	Transistor	344-14974	
Q757	BC847B SOT23	Transistor	344-14974	050
Q816	BCR148W SOT323	Transistor	344-27270	050
Q818	BC847BW SOT323	Transistor	344-27272	050
Q834	BC847BW SOT323	Transistor	344-27272	050
Q840	BC847BW SOT323	Transistor	344-27272	050
Q841	BCR148W SOT323	Transistor	344-27270	050
Q842	BC847BW SOT323	Transistor	344-27272	050
Q852	BC847BW SOT323	Transistor	344-27272	050
Q854	BC847BW SOT323	Transistor	344-27272	050
Q864	BCR148W SOT323	Transistor	344-27270	050
Q866	BCR148W SOT323	Transistor	344-27270	050
Q867	BCR148W SOT323	Transistor	344-27270	050
Q868	BCR148W SOT323	Transistor	344-27270	050
Q874	BC847BW SOT323	Transistor	344-27272	050
Q877	BC847BW SOT323	Transistor	344-27272	050
Q913	BC847BW SOT323	Transistor	344-27272	050
Q927	BC847BW SOT323	Transistor	344-27272	050
Q933	BC857W SOT323	Transistor	344-27468	050
Q934	BC847BW SOT323	Transistor	344-27272	050
Q941	BC857W SOT323	Transistor	344-27468	050
Q943	BC847BW SOT323	Transistor	344-27272	050
Q948	BC857B SOT23	Transistor	344-14979	050
Q952	BC857W SOT323	Transistor	344-27468	050
Q957	BC847BW SOT323	Transistor	344-27272	050
Q969	BCR198W SOT323	Transistor	344-27269	050
Q971	BC857W SOT323	Transistor	344-27468	050
Q976	BC847B SOT23	Transistor	344-14974	050

TVO/DVB-Netzteil TVO/DVB Power Supply Art.-Nr. 87812.050

Pos.Nr. ItemN°.	Bestell-Bezeichnung	Description	Bestell-Nr. List Part N°.	Var. Var.
	SPULEN/LAUTSPRECHER	**COILS,SPEAKERS**		
T871	W-Trafo kpl.	Power Transformer	490-28577	050
	ALLGEM. MECHAN. TEILE	**COMMON MECHANICAL PARTS**		
20	Glimmerscheibe 16x21	Insulating Piece	421-10881	050
	INTEGR. SCHALTUNGEN	**INTEGRATED CIRCUITS**		
10	TL 431ACLP +	Integrated Circuit	349-19817.020	050
I804	TDA4605-3/TDA4605	Integrated Circuit	349-22113	050
I853	TL 431ACLP	Integrated Circuit	349-19817.Y06	050
I896	MC 7812 CT	Integrated Circuit	349-79382	050
	DIODEN	**DIODES**		
10	2x10A 25V TO220AB	Diode	352-28587	050
D881	2x10A 25V TO220AB	Diode	352-28587.Y20	050
I851	Opto-Koppler DIP4 80V 50/80mA	Coupler	353-28638	050
	SICHERUNGEN	**FUSES**		
10	SICH. 630mA T 250V 8x8	Fuse	380-13837.020	050
F891	SICH. 630mA T 250V 8x8	Fuse	380-13837.Y06	050
	KONDENSATOREN	**CAPACITORS**		
C801	Elko 100U M 250V	Electrolytic Capacitor	360-27505.Y07	050
C836	10N M 1000V	Capacitor	359-22573	050
	KONDENSATOREN	**CAPACITORS**		
C881	2N2 M 200V	Capacitor	356-25833	050
C882	2N2 M 200V	Capacitor	356-25833	050
C883	Elko 6800U M 10V	Electrolytic Capacitor	360-27120.040	050
C886	Elko 6800U M 10V	Electrolytic Capacitor	360-27120.040	050
C891	2N2 M 200V	Capacitor	356-25833	050
C892	2N2 M 200V	Capacitor	356-25833	050
	SMD TEILE	**SMD PARTS**		
D814	0,2A 75V SOD80 LL4148	Diode	351-15015	050
D821	0,2A 75V SOD80 LL4148	Diode	351-15015	050
D832	0,2A 75V SOD80 LL4148	Diode	351-15015	050
D836	1,0A 800V DO214AC GP	Diode	351-28722	050
D862	0,2A 75V SOD80 LL4148	Diode	351-15015	050
D891	2,0A 150V DO214AA FAST-GP	Diode	351-25538	050
L881	Fe-Dr. 0805 SMD Ferritperle	Choke	296-28382	050
L882	Fe-Dr. 0805 SMD Ferritperle	Choke	296-28382	050
L891	Fe-Dr. 0805 SMD Ferritperle	Choke	296-28382	050
Q832	STD4NB40 DPAK	Transistor	344-28594	050

TVO3-Modul TVO3 Module Art.-Nr. 88202.050

Pos.Nr. Item N°.	Bestell-Bezeichnung	Description List Part N°.	Bestell-Nr.	Var. Var.
	BAUGRUPPEN	**UNITS**		
60	Compact Flash Card 64MB V1.0	Drive Mechanism	270-29992.050	050
61	CPU-Modul ETX TVO3	Drive Mechanism	270-29398	050
62	DRAM-Modul 64MB 100 MHz	Drive Mechanism	270-29399	050
	ALLGEM. MECHAN. TEILE	**COMMON MECHANICAL PARTS**		
63	Abstandsbolzen	Bolt	579-29854	050
64	Schraube M2,5x18,0 Torx (Zylinder)	Screw	440-29855	050
	INTEGR. SCHALTUNGEN	**INTEGRATED CIRCUITS**		
10	ICMOS AT 89C51 PLCC44 Microcontroller	Integrated Circuit	350-27378	050
10	ICMOS 29LV256 PLCC-32 150ns Flash	Integrated Circuit	350-29288	050
10	ICMOS 22V10 PLCC-28 25ns PAL	Integrated Circuit	350-29292	050
10	ICMOS AT29C257 PLCC-32 120ns Flash	Integrated Circuit	350-29813	050
I9229	ICMOS 74HCT126 SO14	Integrated Circuit	350-28664	050
I9268	ICMOS SP211E# SSOP-28 Driver	Integrated Circuit	350-29290	050
I9291	IC 3.3V 1,5A DD-P Volt. Reg.	Integrated Circuit	350-28739.030	050
I9296	ICMOS SC5826# SO-8 Driver	Integrated Circuit	350-29289	050
I9302	IC TL 7705 SO8	Integrated Circuit	350-19006	050
I9311	AT29C257 PLCC-32 120ns Flash V1.0	Integrated Circuit	350-29813.050	050
I9312	ICMOS 22V10 PLCC-28 25ns PAL V1.0	Integrated Circuit	350-29292.050	050
I9321	ICMOS CS4297A-JQ,CS4297A-KQ TQFP48	Integrated Circuit	350-28434	050
I9501	ICMOS CYPERPRO 5050 QFP208	Integrated Circuit	350-28425	050
I9502	ICMOS 29LV256 PLCC-32 150ns Flash V1.0	Integrated Circuit	350-29288.050	050
I9511	ICMOS SGRAM 16-MBIT 8ns PQFP100	Integrated Circuit	350-29892	050
I9512	ICMOS SGRAM 16-MBIT 8ns PQFP100	Integrated Circuit	350-29892	050
I9701	ICMOS 89C51 Progr. V2.0	Integrated Circuit	350-27378.060	050
I9702	ICMOS 74ACT14 SO014	Integrated Circuit	350-28436	050
I9866	ICMOS PSB2115 H V 1.1 QFP64	Integrated Circuit	350-28439	050
I9867	ICMOS 74ACT14 SO014	Integrated Circuit	350-28436	050
	BUCHSEN/FASSUNGEN	**SOCKETS**		
I9311	IC-Fassung 32-pol.	Socket	320-23672	050
I9312	IC-Fassung 28-P PLCC28	Socket	320-29307	050
I9502	IC-Fassung 32-pol.	Socket	320-23672	050
	BUCHSEN/FASSUNGEN	**SOCKETS**		
I9701	IC-Fassung 44-pol.	Socket	320-24662	050
W9201	Buchse RJ-45 LAN	Socket	323-29155	050
W9204	Connector Compact Flash	Drive Mechanism	270-29239	050
W9268	Buchse Stecker D-SUB 9 pol.	Contact Ledge	326-28483	050
W9297	USB-Buchse einfach	Socket	323-30715	050
W9298	USB-Buchse einfach	Socket	323-30715	050
W9891	Buchse RJ45	Socket	323-22567	050
	QUARZE/FILTER	**QUARTZES**		
X9501	24,576000MHz VX3MH Oszil. SMD	Crystal Oscillator	385-28816	050
X9701	11,059200 MHz HC49U3H low profile	Crystal Oscillator	385-16812	050
X9877	7,680000 MHz HC49U3 low profile	Crystal Oscillator	385-19213	050
	KONDENSATOREN	**CAPACITORS**		
C9306	Elko 1F Z 5,5V GOLDCAP	Electrolytic Capacitor	360-28442	050
	SMD TEILE	**SMD PARTS**		
D9201	BAV 99W SOT323	Diode	351-27469	050
D9202	BAV 99W SOT323	Diode	351-27469	050
D9203	BAV 99W SOT323	Diode	351-27469	050
D9204	BAV 99W SOT323	Diode	351-27469	050
D9231	0,2A 75V SOD80 LL4148	Diode	351-15015	050
D9232	0,2A 75V SOD80 LL4148	Diode	351-15015	050
D9233	0,2A 75V SOD80 LL4148	Diode	351-15015	050
D9235	0,2A 75V SOD80 LL4148	Diode	351-15015	050

TVO3-Modul TVO3 Module Art.-Nr. 88202.050

Pos.Nr. Item N°.	Bestell-Bezeichnung	Description List Part N°.	Bestell-Nr.	Var. Var.
	SMD TEILE	**SMD PARTS**		
D9296	BAV 99W SOT323	Diode	351-27469	050
D9297	BAV 99W SOT323	Diode	351-27469	050
D9298	BAV 99W SOT323	Diode	351-27469	050
D9299	BAV 99W SOT323	Diode	351-27469	050
D9301	0,2A 75V SOD80 LL4148	Diode	351-15015	050
D9302	DIOZD 3V0 J 0W5 SOD-80 ZMM3	Diode	351-22085	050
D9303	0,2A 75V SOD80 LL4148	Diode	351-15015	050
D9401	0,2A 75V SOD80 LL4148	Diode	351-15015	050
D9402	0,2A 75V SOD80 LL4148	Diode	351-15015	050
D9580	BAV 99W SOT323	Diode	351-27469	050
D9581	BAV 99W SOT323	Diode	351-27469	050
D9582	BAV 99W SOT323	Diode	351-27469	050
D9593	BAV 99W SOT323	Diode	351-27469	050
D9594	BAV 99W SOT323	Diode	351-27469	050
D9595	BAV 99W SOT323	Diode	351-27469	050
D9596	BAV 99W SOT323	Diode	351-27469	050
D9597	BAV 99W SOT323	Diode	351-27469	050
D9701	BAV 99W SOT323	Diode	351-27469	050
D9707	0,2A 75V SOD80 LL4148	Diode	351-15015	050
D9883	BAV 99 SOT23	Diode	351-18831	050
D9884	BAV 99 SOT23	Diode	351-18831	050
D9890	DIOZD 3V0 G 0W5 SOD-80	Diode	351-22085	050
D9891	BAV 99 SOT23	Diode	351-18831	050
D9892	BAV 99 SOT23	Diode	351-18831	050
Q9231	BC847BW SOT323	Transistor	344-27272	050
Q9232	BC857BW SOT323	Transistor	344-28404	050
Q9233	BC847BW SOT323	Transistor	344-27272	050
Q9234	BC847BW SOT323	Transistor	344-27272	050
Q9235	BC857BW SOT323	Transistor	344-28404	050
Q9301	BC847BW SOT323	Transistor	344-27272	050
Q9302	BC857BW SOT323	Transistor	344-28404	050
Q9303	BC847BW SOT323	Transistor	344-27272	050
Q9366	BC847BW SOT323	Transistor	344-27272	050

HDR Netzteil HDR Power Supply 88746.050

Pos.Nr. Item N°.	Bestell-Bezeichnung	Description List Part N°.	Bestell-Nr.	Var. Var.
	SPULEN	**COILS,**		
L516	Dr. 2x5705H 4,0A Plasma	Choke	298-28263	050
T531	Trafo SMT EF 25/11	Power Transformer	490-31352	050
	INTEGR. SCHALTUNGEN	**INTEGRATED CIRCUITS**		
I551	ICMOS TDA16846 P-DSO-14-3	Integrated Circuit	350-30893	050
	TRANSISTOREN	**TRANSISTORS**		
10	STP6NA60-FI	Transistor	346-27121.Y20	050
	DIODEN	**DIODES**		
20	9A0 500V SOD113 BYV29X	Diode	352-31289	050
	SICHERUNGEN	**FUSES**		
F621	3150mA F 250V 8x8	Fuse	380-26219.020	050
	KONDENSATOREN	**CAPACITORS**		
C518	220N K 275V	Capacitor	359-28330	050
C521	150P K 1000V	Capacitor	357-31049.020	050
C526	Elko 56U00 M 450V	Electrolytic Capacitor	360-31285	050
C541	10N M 1000V	Capacitor	359-22573	050
C600	KO-Y1 1N0 M 250V	Capacitor	357-29162	050
C621	330P M 500V	Capacitor	357-16875.020	050
	WIDERSTÄNDE	**RESISTORS**		
R521	1K8 J 0207 0W5 WIDSI	Resistor	367-31444.020	050
	SMD TEILE	**SMD PARTS**		
D521	5A 1200V DPAK STTA512	Diode	351-31236	050
D536	BAS316 SOD323	Diode	351-27952	050

HDR Interface 88721.050

Pos.Nr. Item N°.	Bestell-Bezeichnung	Description List Part N°.	Bestell-Nr.	Var. Var.
	BAUGRUPPEN	**UNITS**		
10	HDR-Interface kpl. Q2550	P.C.B	396-88721.050	050
20	PVR-Modul für HDR	Scaffolding Access.	291-31141	050
40	Festplatte 80GB	Drive Mechanism	270-31135	050
	ALLGEM. MECHAN. TEILE	**COMMON MECHANICAL PARTS**		
11	Abstandbolzen (Metall) M3x12	Bolt	579-31602	050
30	Halter HDR-Modul	Holder	602-88723.001	050
43	Dämpfer für HDR	Clutch Piece	503-31446	050
	INTEGR. SCHALTUNGEN	**INTEGRATED CIRCUITS**		
I 02	L 78L05 SO8	Integrated Circuit	350-25846	050
I 03	ICMOS MSP3410 PQFP-80 SOUND	Integrated Circuit	350-29131	050
I 04	ICMOS 4,50V 20MA SO08 RESET-IC	Integrated Circuit	350-28570	050
I 05	ICMOS PCF8574 SSOP20	Integrated Circuit	350-28688	050
I 06	ICMOS LTC1778 SSOP16	Integrated Circuit	350-30891	050
I 07	L 78L08 SO8	Integrated Circuit	350-26953	050
I721	ICMOS LTC1778 SSOP16	Integrated Circuit	350-30891	050
	QUARZE/FILTER	**QUARTZES**		
X 01	Quarz 18,432000 MHz HC49U	Crystal Oscillator	385-31166	050
	SMD TEILE	**SMD PARTS**		
D 01	LL 103 C	Diode	351-16947	050
D 02	1,0A 800V DO214AC FAST-GP	Diode	351-25542	050
D 03	DIOZD 16V0 J 0W2 SOD323 BZT52	Diode	351-31337	050
D739	LL 103 C	Diode	351-16947	050
D742	1,0A 800V DO214AC FAST-GP	Diode	351-25542	050
Q 01	BC847BW SOT323	Transistor	344-27272	050
Q 02	FDS8936A SO8 6A 30V DUAL-N-CH	Transistor	344-30892	050
Q 03	SN7002 SOT23 0A19 60V NCH	Transistor	344-29134	050

Audio Erweiterung Audio Extension Art.-Nr. 88234.050-051

Pos.Nr. Item N°.	Bestell-Bezeichnung	Description List Part N°.	Bestell-Nr.	Var. Var.
	BUCHSEN/FASSUNGEN	**SOCKETS**		
W01	Cinchbuchse 4-fach Quadrat	Socket	323-29242	050
W03	Cinchbuchsenleiste 3-fach schwarz	Socket	323-29664	

AC3-Modul AC3 Module Art.-Nr. 88228.050

Pos.Nr. ItemN°.	Bestell-Bezeichnung	Description	Bestell-Nr. List Part N°.	Var. Var.
	INTEGR. SCHALTUNGEN	**INTEGRATED CIRCUITS**		
10	ICMOS OTP VSOP32 256KX8	Integrated Circuit	350-28694	050
I001	ICMOS CS4925 PLCC44	Integrated Circuit	350-28692	050
I002	ICMOS CS4226 TQFP44	Integrated Circuit	350-28693	050
I003	ICMOS 74LVC574APW TSOP20	Integrated Circuit	350-28695	050
I004	ICMOS 74LVC574APW TSOP20	Integrated Circuit	350-28695	050
I005	ICMOS OTP VSOP32 256KX8 SW V1.0	Integrated Circuit	350-28694050	050
I006	ICMOS SSM2404 SO20	Integrated Circuit	350-28699	050
I007	MC33079 SO14	Integrated Circuit	350-28701	050
I008	MC33079 SO14	Integrated Circuit	350-28701	050
I009	ICMOS HEF4053D SO16	Integrated Circuit	350-24881	050
I010	ICMOS M34063A SO008	Integrated Circuit	350-28429	050
I011	ICMOS 8575 SOT340 I/O-EXP.J2C	Integrated Circuit	350-29252	050
I012	MC33078 SO8	Integrated Circuit	350-28702	050
I013	ICMOS HCF4081B SO14	Integrated Circuit	350-28689	050
I014	ICMOS SSM2404 SO20	Integrated Circuit	350-28699	050
I015	ICMOS 74LVC125APW TSSOP14	Integrated Circuit	350-28697	050
I016	ICMOS 74LVC14APW TSSOP14	Integrated Circuit	350-28748	050
I018	NJM2234 SSOP-8 Video-Switch	Integrated Circuit	350-29253	050
	SMD TEILE	**SMD PARTS**		
D001	DIOZD 5V6 G 0W5 SOD-80 ZMM5.6	Diode	351-22580	050
D002	1,0A 800V DO214AC FAST-GP	Diode	351-25542	050
Q001	BC847BW SOT323	Transistor	344-27272	050
Q002	BC847BW SOT323	Transistor	344-27272	050
Q004	BC847BW SOT323	Transistor	344-27272	050
Q005	BC847BW SOT323	Transistor	344-27272	050
Q006	BC847BW SOT323	Transistor	344-27272	050
Q007	BC847BW SOT323	Transistor	344-27272	050
Q008	BC857BW SOT323	Transistor	344-28404	050
Q009	BC847BW SOT323	Transistor	344-27272	050
Q010	BC857BW SOT323	Transistor	344-28404	050
Q011	BC847BW SOT323	Transistor	344-27272	050

VGA/IR-Modul VGA/IR Module Art.-Nr. 87717.050

Pos.Nr. Item N°.	Bestell-Bezeichnung	Description	Bestell-Nr. List Part N°.	Var. Var.
	INTEGR. SCHALTUNGEN	**INTEGRATED CIRCUITS**		
I811	ICMOS 74HCT 86 SO14	Integrated Circuit	350-16065	050
I891	ICMOS 74HCT 00 SO14	Integrated Circuit	350-15555	050
I896	SN74LS92D SO14 TTL	Integrated Circuit	350-28484	050
	BUCHSEN/FASSUNGEN	**SOCKETS**		
W801	Subminiatur-Buchse 15-pol.	Socket	323-28415	050
W876	Kopfhörerbuchse 2,5mm	Socket	323-27389	050
W881	Kopfhörerbuchse 3,5mm Mono	Socket	323-28672	050
	QUARZE/Filter	**QUARTZES**		
X893	Piezo Filter 429,0KHz	Ceramic Filter	386-18622	050
	WIDERSTÄNDE	**RESISTORS**		
10	33R J 0207	Resistor	366-22944	050
R882	33R geschnitten	Resistor	366-22944.Y01	050
	SMD TEILE	**SMD PARTS**		
D876	ZD 5V6 J 0W5 SOD-80 ZMM5.6	Diode	351-16758	050
D877	ZD 5V6 J 0W5 SOD-80 ZMM5.6	Diode	351-16758	050
D887	Diode 0,2A 75V SOD80 LL4148	Diode	351-15015	050
Q881	BC807-25 SOT23	Transistor	344-16064	050

HA-Funkmodul 88258.050

Pos.Nr. Item N°.	Bestell-Bezeichnung	Description List Part N°.	Bestell-Nr.	Var. Var.
	BAUGRUPPEN	**UNITS**		
10	HA-Funkmodul Q2500 C.U.	P.C.B	396-88258.001	050
	GEHÄUSETEILE	**CABINET MOUNTING**		
20	Gehäuse kpl. 50x38x14mm HA-Funkmodul	Cover	756-29836	050
30	Klettverschluß für ARS HF-Sender extern	Fastener	575-29086.001	050
31	Klettverschluß für ARS HF-Sender extern	Fastener	575-29086.002	050
	QUARZE/Filter	**QUARTZES**		
X01	Reson. 433,42MHz SMD-QCC8C SAW	Ceramic Filter	386-29891.030	050
	KONDENSATOREN	**CAPACITORS**		
C11	Triko 20P0- 4P5 SMD	Trimmer	363-29146	050
	SMD TEILE	**SMD PARTS**		
D03	DIOZD 5V1 J 0W5 SOD-80 ZMM5.1	Diode	351-18447	050
Q01	BFR93AW SOT323	Transistor	344-29926	050
Q02	BFR93AW SOT323	Transistor	344-29926	050
Q03	Digital SOT323 NPN 50V 70mA 47K+	Transistor	344-27270	050
Q04	BCR198W SOT323 PNP	Transistor	344-27269	050

S-Link Erweiterung S-Link Extension 88857.050-065

Pos.Nr. Item N°.	Bestell-Bezeichnung	Description List Part N°.	Bestell-Nr.	Var. Var.
	INTEGR. SCHALTUNGEN	**INTEGRATED CIRCUITS**		
I146	ICMOS SP232ACT SO16	Integrated Circuit	350-27250	060
I146	ICMOS SP232ACT SO16	Integrated Circuit	350-27250	065
	BUCHSEN/FASSUNGEN	**SOCKETS**		
W116	Mini-DIN-Buchse 9-pol. horiz. schwarz	Socket	323-31362	050
W116	Mini-DIN-Buchse 9-pol. horiz. schwarz	Socket	323-31362	065
W141	D-SUB-Buchse 9-pol.	Socket	323-31515	060
W141	D-SUB-Buchse 9-pol.	Socket	323-31515	065
	SICHERUNGEN	**FUSES**		
R116	PPTC-Sich. 0A5/1A0 60V 7D5 5R1	Thermo Fuse	381-29890.020	050
R116	PPTC-Sich. 0A5/1A0 60V 7D5 5R1	Thermo Fuse	381-29890.020	065
	SMD TEILE	**SMD PARTS**		
D144	BA 592 SOD323	Diode	351-25810	060
D144	BA 592 SOD323	Diode	351-25810	065
D147	BA 592 SOD323	Diode	351-25810	060
D147	BA 592 SOD323	Diode	351-25810	065
D154	BA 592 SOD323	Diode	351-25810	060
D154	BA 592 SOD323	Diode	351-25810	065
Q103	BC857BW SOT323	Transistor	344-28404	050
Q103	BC857BW SOT323	Transistor	344-28404	065
Q107	BC857BW SOT323	Transistor	344-28404	050
Q107	BC857BW SOT323	Transistor	344-28404	065
Q111	BC857BW SOT323	Transistor	344-28404	050
Q111	BC857BW SOT323	Transistor	344-28404	065
Q122	BC857BW SOT323	Transistor	344-28404	060
Q122	BC857BW SOT323	Transistor	344-28404	065
Q127	BC857BW SOT323	Transistor	344-28404	060
Q127	BC857BW SOT323	Transistor	344-28404	065
Q131	BC857BW SOT323	Transistor	344-28404	060
Q131	BC857BW SOT323	Transistor	344-28404	065
Q143	BC847BW SOT323	Transistor	344-27272	060
Q143	BC847BW SOT323	Transistor	344-27272	065
Q146	BSV52 SOT23	Transistor	344-16207	060
Q146	BSV52 SOT23	Transistor	344-16207	065
Q151	BC857BW SOT323	Transistor	344-28404	060
Q151	BC857BW SOT323	Transistor	344-28404	065

Fernbedienung RC2 / US Remote Control RC2 / US 89500.A50 / 89510.A00

Pos.Nr. Item N°.	Bestell-Bezeichnung	Description List Part N°.	Bestell-Nr.	Var. Var.
	BAUGRUPPEN	**UNITS**		
10	Ltpl. Ferbedienung	Remote Control P.C.B.	396-88613.050	A50
10	Ltpl. Ferbedienung US	Remote Control P.C.B. US	396-88613.051	A00
	DRUCKSACHEN	**OPERATING INSTRUCTIONS**		
20	BAN-D-I DVD Preceiver AURO 8116 DT	Operating Instructions	233-31699	
20	BAN -D-I ACONDA 9381 HD/DR+/RC2	Operating Instructions	233-31709	
21	BAN-NL-F DVD Preceiver AURO 8116 DT	Operating Instructions	233-31699.010	
21	BAN -NL-F ACONDA 9381 HD/DR+/RC2	Operating Instructions	233-31709.010	
22	BAN-GB-E DVD Preceiver AURO 8116 DT	Operating Instructions	233-31699.020	
22	BAN -GB-E ACONDA 9381 HD/DR+/RC2	Operating Instructions	233-31709.020	
23	Garantie- und Service-Card AUDIO	Indicating Sheet	240-31659	
24	LOEWE Marketing-Card	Indicating Sheet	240-31294	
25	Rückumschlag Marketing-Card	Indicating Sheet	240-31298	
	GERÄTEBEIPACK	**SET SUPPLEMENT**		
11	Mikrozelle 1,5V Alkali-Mangan	Accumulator	280-13411	
	VERPACKUNGSMATERIAL	**PACKING MATERIAL**		
12	Kettenbeutel 85mm x 340mm Rolle	Protective Packing	253-29190	
13	Luftpolsterbeutel 45x75	Protective Packing	253-31593	
26	Klarsichtbeutel 240x320 bedr.	Protective Packing	253-28416	
30	Verpackungskarton für BAN+FB RC2	Packing Case	245-88422.004	
30	Schachtel RC2	Packing Case	245-88954.001	
32	PE-Schutzeinlage 265x480x1	Protective Packing	253-26221.001	
	GEHÄUSETEILE	**CABINET MOUNTING**		
60	Gehäuse-Oberteil kpl. platin RC2 **EU-M** (89500)	Cover	756-88696.209	A50
60	Gehäuse-Oberteil kpl. platin RC2 **USA-OTP** (89510)	Cover	756-88696.709	A00
	INTEGR. SCHALTUNGEN	**INTEGRATED CIRCUITS**		
01	ICMOS M24C02 SO8 EEPROM	Integrated Circuit	350-31084	
I 02	ICMOS S3C80F9 44-QFP V1.1 **EU-M** (89500)	Integrated Circuit	350-31040.002	A50
I 02	ICMOS S3C80F9 44-QFP V1.1 **USA-OTP** (89510)	Integrated Circuit	350-31176.002	A00
I 04	IC-VR 3V30 SOT323 TPS79733	Integrated Circuit	350-31282	
	DIODEN	**DIODES**		
D 03	LED F.D.SFH 4515	Coupler	353-27024	
D 04	LED F.D.SFH 4515	Coupler	353-27024	
	GEBER-ERSATZTEILE	**SPARE PARTS FOR TRANSMITTER**		
30	Display CONTROL RC2	Coupler	353-88649.001	
35	Lichtleiter RC2	Window	666-88685.001	
50	Kontaktmatte RC2	Spring Contact	309-88688.001	
51	Taste Multiwayswitch platin RC2/RC3	Button	682-88693.009	
61	EJOT-PT-Schraube K25x6 Torx	Screw	440-31456	
70	Gehäuse-Unterteil platin RC2	Cover	756-88695.009	
75	Batteriefeder 2-fach	Spring	739-85279.001	
80	Batteriedeckel platin RC2/RC3	Cover	756-88687.009	
C 04	Elko 4U7 M 16V SMD	Electrolytic Capacitor	362-28918	
D 02	LED Mini-TOPLED SMD LS M676 rot	Coupler	353-31115	
D 08	LED Mini-TOPLED SMD LS M676 rot	Coupler	353-31115	
H 23	Batteriefeder 1-fach	Spring	739-85278.001	
IQ 09	BC857BW SOT323	Transistor	344-28404	
S 02	Joystick SMD 4-Dir.	Keyboard	466-31092	
W 01	SMD-Kontaktfeder RC2	Batt. Cont. Spring	729-31463	
W 03	Batteriefeder vergoldet	Spring	739-87217.002	
W 04	Batteriefeder vergoldet	Spring	739-87217.002	
W 07	Batteriefeder vergoldet	Spring	739-87217.002	
W 20	Foliensteckverb. 28-pol. 0R5	Contact Ledge	326-29383	
X 03	Reson. 8,000000 MHz SMD mit Kond.	Ceramic Filter	386-29927	

Fernbedienung RC2 / US Remote Control RC2 / US 89500.A50 / 89510.A00

Pos.Nr. Item N°.	Bestell-Bezeichnung	Description List Part N°.	Bestell-Nr.	Var. Var.
	SMD TEILE	**SMD PARTS**		
Q 02	FMMT717 SOT23	Transistor	344-27372	
Q 04	BC847BW SOT323	Transistor	344-27272	
Q 06	BC847BW SOT323	Transistor	344-27272	
Q 07	BC857BW SOT323	Transistor	344-28404	
Q 10	BC847BW SOT323	Transistor	344-27272	

Drehfuß-Steuerung 88199.050

Pos.Nr. Item N°.	Bestell-Bezeichnung	Description List Part N°.	Bestell-Nr.	Var. Var.
	BAUGRUPPEN	**UNITS**		
H 01	Kontaktierung Drehfuß-Strg. kpl. Premium	P.C.B	396-88265.050	050
	SPULEN	**COILS**		
L 01	Relay 12V 1R3 1A 2-pol.	Relay	387-29366	050
	INTEGR. SCHALTUNGEN	**INTEGRATED CIRCUITS**		
I101	ICMOS SAB80C166W-M P-MQFP-100-2	Integrated Circuit	350-29172	050
I141	ICMOS 24C16 DIP-8 EEPROM 16KB I2C	Integrated Circuit	349-19744	050
I171	ICMOS W24257# SOP20 55ns-RAM	Integrated Circuit	350-28569	050
I176	ICMOS 74HCT 00 SO14	Integrated Circuit	350-15555	050
I181	ICMOS 29C020# PLCC32 120N FLASH	Integrated Circuit	350-28422	050
I181	ICMOS 29C020-12JC PROGR. V1.1 Drehfuß	Integrated Circuit	350-28422.054	050
I191	ICMOS 4,50V 20MA SO08 RESET-IC	Integrated Circuit	350-28570	050
I211	IC L2720 DIP16	Integrated Circuit	349-28122	050
I241	IC-VR 5V00 J 0A10 TO92 78L05	Integrated Circuit	349-15209.020	050
I272	ICMOS 74 HCT125 SMD	Integrated Circuit	350-15523	050
	BUCHSEN/FASSUNGEN	**SOCKETS**		
H141	IC-Fassung 8-pol.	Socket	320-80503	050
W 01	Connector 9-pol.	Contact Ledge	326-24474	050
W 03	Mini-DIN-Buchse 9-pol. liegend	Socket	323-29367	050
	QUARZE/FILTER	**QUARTZES**		
X107	Quarz 11,059200 MHz HC49U	Crystal Oscillator	385-29255	050
	SCHALTER	**SWITCHES**		
U131	Encoder PDP-Stand	Rotary Switch	468-28126	050
	SMD TEILE	**SMD PARTS**		
D 01	0,2A 75V SOD80 LL4148	Diode	351-15015	050
D262	0,2A 75V SOD80 LL4148	Diode	351-15015	050
D266	0,2A 75V SOD80 LL4148	Diode	351-15015	050
D282	0,2A 75V SOD80 LL4148	Diode	351-15015	050
D286	0,2A 75V SOD80 LL4148	Diode	351-15015	050
Q201	BC857BW SOT323	Transistor	344-28404	050
Q204	BC847BW SOT323	Transistor	344-27272	050
Q207	BC847BW SOT323	Transistor	344-27272	050
Q241	BC847BW SOT323	Transistor	344-27272	050
Q262	BC847BW SOT323	Transistor	344-27272	050
Q266	BC857BW SOT323	Transistor	344-28404	050
Q282	BC847BW SOT323	Transistor	344-27272	050
Q286	BC857BW SOT323	Transistor	344-28404	050

Loewe-Vertragswerkstätten • Loewe establishments

Berlin
VHF
Steglitzer Damm 39
12169 **Berlin**
Tel. 0 30 / 21 33 006
Fax 0 30 / 21 33 007
loewe.vertragskundendienst.berlin@arcor.de

Hamburg
Michael Hinz
Audio-Video-TV-Service
Antonie-Möbis-Weg 5
22523 **Hamburg**
Tel. 0 40 / 57 08 010
Fax 0 40 / 57 08 017
Hinz@Hinz-GmbH.de

Niedersachsen
Hütsche & Stelter GbR
Lüneburger Str. 27
21335 **Lüneburg**
Tel. 041 31 / 85 58 83
Fax 041 31 / 85 58 84
videlse@compuserve.de

Niedersachsen
Wolfgang Schütte GmbH
TV-HiFi-Meisterwerkstatt
Bernhardstr. 36
26122 **Oldenburg**
Tel. 04 41 / 50 20 35
Fax 04 41 / 50 84 87
Service-Center@t-online.de

Niedersachsen
DW-Service GmbH
Haltenhoffstraße 52-54
30167 **Hannover**
Tel. 05 11 / 714 073
Fax 05 11 / 700 09 97
Doering@DW-Service.com

Nordrhein-Westfalen
TSW-Techn. Service Wenzel
Klingenbergerstraße 38-40
32756 **Detmold**
Tel. 052 31 / 39 513
Fax 052 31 / 39 613
mail@TSW-online.de

Nordrhein-Westfalen
Jürgen Wolber
Electronic - Service
Weißenburgerstraße 52
40476 **Düsseldorf**
Tel. 02 11 / 443 456
Fax 02 11 / 464 433
Wolber@arcormail.de

Nordrhein-Westfalen
HVS Lösbar GmbH
Hauert 16
44227 **Dortmund**
Tel. 02 31 / 97 53 333
Fax 02 31 / 97 53 33 50
info@Loesbar.de

Nordrhein-Westfalen
SSC Kirchhoff GmbH
Am Förderturm 9
44575 **Castrop-Rauxel**
Tel. 023 05 / 97 740
Fax 023 05 / 97 74 99
info@SSC-kirchhoff.de

Nordrhein-Westfalen
Elektronik-Service Wenzel
Mielenforsterstraße 2
51069 **Köln**
Tel. 02 21 / 68 01 585
Fax 02 21 / 68 01 588
ESW-Elektronik@t-online.de

Rheinland-Pfalz
Hans Krempl / Haustechnik GmbH
August-Horch-Straße 14
56070 **Koblenz**
Tel. 02 61 / 89 09-0
Fax 02 61 / 83 074
Rainer.Hartenfels@Krempl.de

Rheinland-Pfalz
L. Weisenstein GmbH
Ludwig Strauss Straße 1
67098 **Bad Dürkheim**
Tel. 063 22 / 95 080
Fax 063 22 / 95 08 19
Weisenstein_GmbH@t-online.de

Hessen
Fernseh-Kessler
Veckerhagener Straße 58
34233 **Fuldatal**
Tel. 05 61 / 81 30 01, 81 30 02, 81 30 03
Fax 05 61 / 81 91 85
info@Fernseh-Kessler.de

Hessen
Schwalbe GmbH
Max-Planck-Str. 20
63303 **Dreieich**
Tel.(0 61 03) 39 99 80
Tel.(0 61 03) 39 99 79
Schwalbe-@t-online.de

Hessen
VAD Video- und Audio-Dienst
Ostring 7
65205 **Wiesbaden-Nordenstadt**
Tel. 061 22 / 90 91 80
Fax 061 22 / 90 91 50
Loewe@Hemmerling-Service.de

Hessen
Schwalbe GmbH
Max-Plank-Straße 20
34233 **Fuldatal**
Tel. 061 03 / 39 99 80
Fax 061 03 / 39 99 79

Baden-Württemberg
AV-Technik Wagner Zerweck GmbH
Hofener Straße 140a
70374 **Stuttgart**
Tel. 071 11 / 78 00 423
Fax 071 11 / 78 00 426
07117800423-0001@t-online.de

Baden-Württemberg
Pavlek Service-Center
Rilkestraße 5
71229 **Leonberg**
Tel. 071 52 / 90 51 16+17
Fax 071 52 / 90 51 18
Loewe@Pavlek.de

Baden-Württemberg
Autronic Electronic-Service GmbH
Greschbachstraße 29
76229 **Karlsruhe**
Tel. 07 21 / 62 99 132
Fax 07 21 / 62 99 195
emanuel.werner@autronic-service.de

Baden-Württemberg
CES Consumer-Electronic-Service GmbH
Königsberger Straße 12
78628 **Rottweil**
Tel. 07 41 / 24 90
Fax 07 41 / 24 92 79
Dreher.CES@gmx.de

Bayern
Jürgen Drössler Fernseh-Video-Service
Lerchenstraße 8
80995 **München**
Tel. 0 89 / 35 71 68 31
Fax 0 89 / 35 71 68 38
JuergenDroessler@freenet.de

Mecklenburg-Vorpommern
TV-Hifi-Video-SAT-Elektronik
Inh. Wolfgang Schubert
Lange Reihe 38b
17121 **Loitz**
Tel. 03 99 98 / 10 577
Fax 03 99 98 / 10 566
TV_Schubert@t-online.de

Mecklenburg-Vorpommern
Wilhelm Meissner GmbH
Dorfstraße 1
18107 **Lichtenhagen-Dorf**
Tel. 03 81 / 76 000 62
Fax 03 81 / 76 000 63
Service@EP-Meissner.com

Mecklenburg-Vorpommern
Service-Center Baumeister
Neue Reihe 14
18190 **Sanitz**
Tel. 03 82 09 / 81 950
Fax 03 82 09 / 81 951
SCB@SCBaumeister.de

Mecklenburg-Vorpommern
Elektro Blitz Gmbh & Co.KG
Lessingstraße 31
19059 **Schwerin**
Tel. 03 85 / 75 82 080
Fax 03 85 / 75 82 08 50
Service@EP-Elektro-Blitz.de

Brandenburg
Wolfgang Ihlefeldt
Berliner Str. 8
14532 **Güterfelde**
Tel. 033 29 / 62 192
Fax 033 29 / 62 296
Wihlefeldt@t-online.de

Sachsen-Anhalt
Schwanbeck & Gall GmbH
Weißenfelser Straße 1
06712 **Zeitz**
Tel. 034 41 / 86 210
Fax 034 41 / 86 211
Schwanbeck-Gall@t-online.de

Sachsen-Anhalt
Service-Partner Völkel
Carnotstraße 27
39120 **Magdeburg**
Tel. 03 91 / 62 87 777
Fax 03 91 / 62 87 779
SPVoelkel@debitel.net

Sachsen
SMV Elektronik Service GmbH
Hofmühlenstraße 25
01239 **Dresden**
Tel. 03 51 / 28 16 016
Fax 03 51 / 28 16 017
SMV-dd@t-online.de

Ing. Günter Schröter
Zielona-Gora-Str. 21
Sachsen
03050 **Cottbus**
Tel. 03 55 / 52 30 28
Fax 03 55 / 54 22 06
GS.Elektronik-Service@t-online.de

Sachsen
HVS Lösbar GmbH
Landsberger Straße 23
04157 **Leipzig**
Tel. 03 41 / 91 26 070
Fax 03 41 / 91 26 071
Leipzig@loesbar.de

Sachsen
Semmler GmbH
Schulstraße 36
09337 **Hohenstein-Ernstthal**
Tel. 037 23 / 65 200
Fax 037 23 / 65 20 28
Semmler-multimedia@t-online.de

Thüringen
Gärtner-Elektronik-GmbH & Co.KG
Saalbahnhofstraße 21
07743 **Jena**
Tel. 0 36 41 / 40 840
Fax 036 41 / 40 84 29
0364140840@t-online.de

Thüringen
Audio-Video-Elektrik-Service GmbH
Lange Brücke 35
99084 **Erfurt**
Tel. 03 61 / 56 26 285
Fax 03 61 / 64 30 871
au-vi-el-erfurt@t-online.de

Loewe-Service und Logistik

LOEWE OPTA GmbH
Service + Logistik
Zentrale Kronach
96305 Kronach • Postfach 1554
96317 Kronach • Industriestraße 11

Die wichtigsten Rufnummern der Zentrale Kronach:
The most important phone numbers of the Kronach headquarters

	Telefon:	FAX
Ersatzteilbestellungen:	(0180) 522 1800	(0180) 522 1806
Status von Reparaturen:	(01 80) 522 1805	(0 92 61) 99 412
Support Farbfernsehen:	(01 80) 522 1801	(0 92 61) 99 730
Support Video/Camcorder	(01 80) 522 1802	(0 92 61) 99 730
Support Telefone/Telekom.	(01 80) 522 1803	(0 92 61) 99 730
Support HiFi:	(01 80) 522 1804	(0 92 61) 99 730
Support Home MultiMedia	(01 80) 522 1807	(0 92 61) 99 730

Hinweis! *Ersatzteilbestellung nur über Service + Logistik / Zentrale 96317 Kronach*
Note! *Spare parts orders only through Service + Logistics / Headquarters in Kronach*

Loewe Service
Übersee • Overseas

Australien
International Dynamics
Australasia PTY LTD
129 Palmer Street
AUS -**Richmond** 3121, Victoria
Tel. 00 61 / 3 - 94 29 08 22
Fax 00 61 / 3 - 94 29 08 33
aencel@internationaldynamics.com.au
mthorntonsmith@internationaldynamics.com.au

Französisch Polynesien
Sonexport
P.O. Box 2334
Avenue Prince Hinoi
98713 **Papeete** - Tahiti
French Polynesia
Tel. 00 689 / 50 66 50
Fax 00 689 / 50 66 55
sonex@mail.pf

Hong Kong
Audio Supplies Company
5/F., St George's Building
2 Ice House Street
Cental, Hong Kong
Tel. 00 852 / 25 24 - 93 77
Fax 00 852 / 28 10 - 04 06
akung@audiosupplies.com.hk

Indien
BPL Limited
17th KM, Old Madras Road
Avalahalli
IND - **Banalore** 560 049
Tel. 00 91 / 80 84 72 966
Fax 00 91 / 80 84 72 242
alok.sen@hotmail.com

Israel
RIF LTD
29, Izhak Sade Street
IRS - **Tel Aviv** 67213
Tel. 00 972 / 3 62 40 555
Fax 00 972 / 3 62 40 303
loewe@bezeqint.net

Kanada
Evolution Audio Video Inc.
250 The Espla nade
Suite 302
Toronto, Ontario M5A 1J2
Tel. 00 1 / 416-603-9090
Fax 00 1 / 416-603-9083
rbdobson@sympatico.ca

Korea
CIS Corporation
3rd Fl. Jijin Bldg. 80-3
Cheongdam-Dong
Kangnam-Ku, 135-100
Seoul, Korea
Tel. 02 3446 35 11
Fax 02 3446 35 15
hjkim@csico.co.kr

Kuwait
Naser Mohd. Al-Sayer
Electronics Co W.L.L.
P.O. Box 522
KTW - **Safat** 13006
Tel. 00 9 65 / 4 73 73 99
Fax 00 9 65 / 4 72 08 62

Libanon
Obergi Audiovise S.A.L.
Dora high-way, sea side Obegi Bldg.
B.P. 11-2652
RL - **Beyrouth**
Tel. 00 9 61 / 1 90 07 71
Fax 00 9 61 / 1 90 07 74
obegi.audiovise@tmi.com.lb

Saudi Arabien
Salem Agenscies & Services Co.
P.O. Box 9720
SA - **Jeddah** 21413
Tel. 00 9 66 / 2 - 6 65 46 16
Fax 00 9 66 / 2 6 60 78 64

Singapur
Atlas Hi-Fi PTE LTD
03-19/21 Plaza Singapura
68 Orchard Road
Singapore 238839
Tel. (65) 339 0966
Fax (65) 336 4678
miketien@atlas-hifi.com

Südafrika
The Soundlab (PTY) LTD
P.O. Box 757
Parklands 2121
Republik of South Africa
Tel. 0027 / 11 - 447 65 75
Fax 0027 / 11 - 447 66 62
loewe@mad.co.za

Vereinigte Staaten
Loewe Opta, Inc.
10 Cordage Park Circle
Suite No. 213
Plymouth, Mass. 02360
Tel. 001-508 / 830 0025
Fax 001-508 / 830 9414
ksullivan@loeweus.com
pfredrickson@loeweus.com
thoefer@loe weus.com
jbrosnan@loeweus.com
www.loewe.us.com

Zypern
L & M Eu Eurappliances LTD
Kennedy Avenue 1 A & B
P. O. Box 23426
CY - **Nicosia**
Tel. 00 3 57 / 22 - 42 05 10
Fax 00 3 57 / 22 - 42 87 70
eurappliances@spidernet.com.cy
liveras@spidernet.com.cy

Loewe Service / Europa • Europe

Benelux
Loewe Opta Benelux NV / SA
Ullenbaan 84
B - 2140 **Antwerpen**
Tel. 00 32 / 3-2 70 99 30
Fax 00 32 / 3-2 71 01 08
loewe@loewe.be
Tel. 00 30 / 2 80 33 94
Fax 00 32 / 32 71 01 08

Bulgarien
Magnum-D LTD
31, Alabin Str.
BG - 1000 **Sofia**
Tel. 00 359 / 98 367 121
Fax 00 359 / 29 631 606
daraluck7@yahoo.com

Dänemark
Turku TV Operation LTD Denmark
Roskildevej 342 G
DK - 2630 **Taastrup**
Tel. 00 45 / 43 59 77 77
Fax 00 45 / 43 59 77 00
morten.petersen@turkutv.dk

Estland
Tedra Trading Oy
Kuusemetsa 3
Saue 76506
Estland
Tel. 00 372 / 50 14 817
Fax 00 372 / 67 09 911
tetra@online.de

Frankreich
Sorep Import S.A.
11 rue de la Durance
BP 954
F - 67029 **Strasbourg** Cédex 1
Tel. 00 33 / 3 - 88 79 72 50
Fax 00 33 / 3 - 88 79 72 59
loewe.sorep@wanadoo.fr

Griechenland
Sound Hellas S.A.
Kleanthous Str. 10
GR - 54642 **Thessaloniki**
Tel. 00 30 / 31 - 856 100 o.856 200
Fax 00 30 / 31 - 856 300
sound@spark.net.gr

Grossbritannien
Linn Products Limited
P.O. Box 8465
Prestwick
UK - KA 7 2YF
Tel. 00 44 / 12 92 - 47 15 57
Fax 00 44 /12 92 - 47 15 54
helpline@linn.co.uk
stuart.withe@loewetv.co.uk

GUS
Geschl. Aktiengesellschaft der Finanz- und Industrie-Gruppe Kreml
Zweigniederlassung Berlin
Friedrichstr. 200
10117 **Berlin**
Tel. 0 30 / 22 33 38 88
Fax 0 30 / 22 33 38 89
kreml@checkpoint-charlie.de
Büro Moskau:
Petrovsky per., d. 5, str. 2of. 10
RUS - 103031 **Moscow**
Tel. 095 / 929 99 28 oder 929 99 31
Fax 095 / 921 64 07
loewerus@online.ru

Italien
General Trading Trust SPA
Via Vittorio Emanuele, 33
I - 50041 **Calenzano** (FI)
Tel. 00 39 / 055 88 81 51
Fax 00 39 / 055 88 81 54 3
gttitaly@gttitaly.com

Island
Braedurnir Ormsson HF
Lagmula, 8
128 **Reykjavik, Iceland**
Tel. 00 354 - 5 - 302 800 oder 302 825
Fax 00 354 - 5 - 302 810
andres@ormsson.is

Kroatien
Audio Tim Export-Import
Heinzelova 50
CR - 10 000 **Zagreb**
Tel. 00 385 / 1 46 60 293
Fax 00 385 / 1 46 62 517
audio-tim@audio-tim.hr

Lettland
Elcor
37, Kr. Valdemara str.
Riga, Latvia, LV-1010
Tel. 00 371 / 7 070 707
Fax 00 371 / 7 070 22
zinkin@elcor.lv
domotehnika@elcor.lv

Litauen
Leotekus Uab
Vilniaus 12
LT - 2001 **Vilnius**
Tel. 00370 - 523 12 917
Fax 00370 - 523 12 804
mailto:info@loewe.lt
http://www.loewe.lt/

Malta
Mirage Holdings LTD
Flamingo Complex
Cannon Road
M - **Qormi**
Tel. 00 3 56 21 / 49 71 82 / 3
Fax 00 3 56 21 / 44 59 83

Mazedonien
D. T. Kodi
Cedomir Kantargiev 21 a
91 000 **Skopje**
Macedonia
Tel. 00 389 / 2 31 33 104
Fax 00 389 / 2 32 38 922
nikola@alternet.sk
itasevski@kodi.com.mk

Norwegen
CableCom AS
Ostre Kullerod 5
N - 3241 **Sandefjord**
Tel. 00 47 / 33 - 48 33 48
Fax. 00 47 / 33 - 44 60 44
roy@cablecom.no

Österreich
Robert Bosch AG
Postfach 146
A - 1011 **Wien**
Tel. 00 43 / 1 - 797 224 500
Fax 00 43 / 1 - 797 224 499
andreas.stolar@at.bosch.com

Polen
DSV Trading SA
Chrzanowskiego 10
80-278 **Gdansk**
Tel. 0048 58 / 341 00 14
Fax 0048 58 / 341 27 89
market@dsv.com.pl

Norwegen
CableCom AS
Bekkevn, 9
N - 3218 **Sandefjord**
Tel. 00 47 / 33 - 48 33 48
Fax. 00 47 / 33 - 48 33 33
roy@cablecom.no

Österreich
Robert Bosch AG
Postfach 146
A - 1011 **Wien**
Tel. 00 43 / 1 - 797 224 500
Fax 00 43 / 1 - 797 224 499
gerhard.risser@at.bosch.com

Österreich
Pirngruber
Elektronik Service & Vertriebsges. m.b.H.
Dauphinestr. 226
A - 4030 **Linz**
Tel. 00 43 / 07 32 - 38 72 82-0
Fax 00 43 / 07 32 - 38 72 82-20

Polen
PPHU PAROS Sp. zo.o.
ul. Ustronie 1-3
PL - 50-302 **Wroclaw**
Tel. 00 48 / 71 - 3 222 014 od. 017
Fax 00 48 / 71 - 322 10 61
j.pasieczny@paros.com.pl

Portugal
Videoacustica
Comercio e Representacoes de Equipamentos Electronicos S.A.
Estrada Circunvalacao
Quinto do Paizinho, Arm 5
P - 2795-632 **Carnaxide**
Tel. 00 3 51 / 21 - 4 24 17 70
Fax 00 3 51 / 21 - 4 18 80 93
office@videoacustica.pt

Schweden
Canseda AB
Amalia Jönssons Gata 19
SE - 421 31 **Västra Frölunda**
Tel. 00 46 / 31 - 709 37 60
Fax 00 46 / 31 - 476 515
info@canseda.se

Schweiz
Telion AG
Rütistrasse 26
CH - 8952 **Schlieren**
Tel. 00 41 / 1 - 7 32 15 11
Fax 00 41 / 1 - 7 30 15 02
lgelpke@telion.ch

Slowakei
Basys Czech & Slovak S.R.O.
Trnavská cesta 84
SK - 821 02 **Bratislava**
Tel. 00 421 / 2 44 45 57 90
Fax 00 421 / 2 44 45 57 92
lelovsky@basys.sk
parti@basys.sk

Slowenien
Jadran Trgovsko Podjetje
Partizanska cesta 69
SL - 6210 **Sežana**
Tel. 00 3 86 / 57 - 31 04 40
Fax. 00 3 86 / 57 - 31 04 42
maks.puhar@jadran.si

Spanien & Kanarische Inseln
Gaplasa S.A.
Conde de Torroja,25
E - 28022 **Madrid**
Tel. 00 349 / 1 - 7 48 29 60
Fax 00 349 / 1 - 3 29 16 75
loewe@maygap.com

Tschechische Republik
K + B Expert Spol. SR. O.
U. Expertu 91
CZ - 2 50 69 **Klicany u Prahy**
Tel. 00 42 0 / 2 - 72 122 111 (222)
Fax 00 42 0 / 2 - 72 122 199 (239)
loewe@kbexpert.cz

Türkei
Enkay Elektronik SAN. ve TIC. LTD. Sti
Levent. Cad. No: 46
1. Levent 80600 **Istanbul**
Tel. 00 90 / 216 - 523 00 10
Fax 00 90 / 216 - 523 18 99
mhatipo@yahoo.com

Ungarn
Basys Magyarorszagi KFT.
Epitok utja 2 - 4
H - 2040 **Budaörs**
Tel. 00 36 - 23 - 415 637 / 121
Fax 00 36 - 23 - 415 182
basys@mail.basys.hu

Printed in the Federal Republic of Germany
by G+H Computergrafik und Design GmbH,
96328 Küps, Tel. 09264/9953-0
03-2004

Änderungen vorbehalten
Subject to modification
Modification réserves
Con riserva di modifiche
Reservado el derecho a introducir modificaciones
Wijzigingen voorbehouden

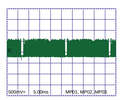

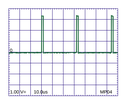

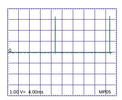

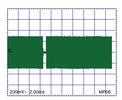

I2051
MSP3411
MSP

I2161
SAA4995HL

I2171
SAA4995SHL

I2151
VPC3233D
PIP - VPC

I2271
VPC3230D
MAIN - VPC
C5

I2311
SAA4979/108
BESIC

I2421
SAA4998

I2801
SDA6000
CCU

I2921
29LV320D
Flash 32MBit

I2916
K4S641632D
SDRAM 64MBit

I2601
DDP3315C
DDP
G3

I2711
TMP47M252
Scaler Board

I2716
TMP47M252

I2411
TL1264

I2453-2
THHC4152

I2842-D
74HCT00

I2842-A
74HCT00

I2842-C
74HCT00

I2842-B
74HCT00

I2841
74LS620

I2842-E
74HCT00

I2842-F
74HCT00

I2842-G
74HCT00

I2842-H
74HCT00

I2842-J
74HCT00

I2842-K
74HCT00

I2842-L
74HCT00

I2842-M
74HCT00

I2842-N
74HCT00

I2842-P
74HCT00

I2842-Q
74HCT00

I2842-R
74HCT00

I2842-S
74HCT00

I2842-T
74HCT00

I2842-U
74HCT00

I2842-V
74HCT00

I2842-W
74HCT00

I2842-X
74HCT00

I2842-Y
74HCT00

I2842-Z
74HCT00

I2842-AA
74HCT00

I2842-AB
74HCT00

I2842-AC
74HCT00

I2842-AD
74HCT00

I2842-AE
74HCT00

I2842-AF
74HCT00

I2842-AG
74HCT00

I2842-AH
74HCT00

I2842-AJ
74HCT00

I2842-AK
74HCT00

I2842-AL
74HCT00

I2842-AM
74HCT00

I2842-AN
74HCT00

I2842-AP
74HCT00

I2842-AQ
74HCT00

I2842-AR
74HCT00

I2842-AS
74HCT00

I2842-AT
74HCT00

I2842-AU
74HCT00

I2842-AV
74HCT00

I2842-AW
74HCT00

I2842-AX
74HCT00

I2842-AY
74HCT00

I2842-AZ
74HCT00

I2842-BA
74HCT00

I2842-BB
74HCT00

I2842-BC
74HCT00

I2842-BD
74HCT00

I2842-BE
74HCT00

I2842-BF
74HCT00

I2842-BG
74HCT00

I2842-BH
74HCT00

I2842-BJ
74HCT00

I2842-BK
74HCT00

I2842-BL
74HCT00

I2842-BM
74HCT00

I2842-BN
74HCT00

I2842-BP
74HCT00

I2842-BQ
74HCT00

I2842-BR
74HCT00

I2842-BS
74HCT00

I2842-BT
74HCT00

I2842-BU
74HCT00

I2842-BV
74HCT00

I2842-BW
74HCT00

I2842-BX
74HCT00

I2842-BY
74HCT00

I2842-BZ
74HCT00

I2842-CA
74HCT00

I2842-CB
74HCT00

I2842-CC
74HCT00

I2842-CD
74HCT00

I2842-CE
74HCT00

I2842-CF
74HCT00

I2842-CG
74HCT00

I2842-CH
74HCT00

I2842-CJ
74HCT00

I2842-CK
74HCT00

I2842-CL
74HCT00

I2842-CM
74HCT00

I2842-CN
74HCT00

I2842-CP
74HCT00

I2842-CQ
74HCT00

I2842-CR
74HCT00

I2842-CS
74HCT00

I2842-CT
74HCT00

I2842-CU
74HCT00

I2842-CV
74HCT00

I2842-CW
74HCT00

I2842-CX
74HCT00

I2842-CY
74HCT00

I2842-CZ
74HCT00

I2842-DA
74HCT00

I2842-DB
74HCT00

I2842-DC
74HCT00

I2842-DD
74HCT00

I2842-DE
74HCT00

I2842-DF
74HCT00

I2842-DG
74HCT00

I2842-DH
74HCT00

I2842-DJ
74HCT00

I2842-DK
74HCT00

I2842-DL
74HCT00

I2842-DM
74HCT00

I2842-DN
74HCT00

I2842-DP
74HCT00

I2842-DQ
74HCT00

I2842-DR
74HCT00

I2842-DS
74HCT00

I2842-DT
74HCT00

I2842-DU
74HCT00

I2842-DV
74HCT00

I2842-DW
74HCT00

I2842-DX
74HCT00

I2842-DY
74HCT00

I2842-DZ
74HCT00

I2842-EA
74HCT00

I2842-EB
74HCT00

I2842-EC
74HCT00

I2842-ED
74HCT00

I2842-EE
74HCT00

I2842-EF
74HCT00

I2842-EG
74HCT00

I2842-EH
74HCT00

I2842-EJ
74HCT00

I2842-EK
74HCT00

I2842-EL
74HCT00

I2842-EM
74HCT00

I2842-EN
74HCT00

I2842-EP
74HCT00

I2842-EQ
74HCT00

I2842-ER
74HCT00

I2842-ES
74HCT00

I2842-ET
74HCT00

I2842-EU
74HCT00

I2842-EV
74HCT00

I2842-EW
74HCT00

I2842-EX
74HCT00

I2842-EY
74HCT00

I2842-EZ
74HCT00

I2842-FA
74HCT00

I2842-FB
74HCT00

I2842-FC
74HCT00

I2842-FD
74HCT00

I2842-FE
74HCT00

I2842-FF
74HCT00

I2842-FG
74HCT00

I2842-FH
74HCT00

I2842-FJ
74HCT00

I2842-FK
74HCT00

I2842-FL
74HCT00

I2842-FM
74HCT00

I2842-FN
74HCT00

I2842-FP
74HCT00

I2842-FQ
74HCT00

I2842-FR
74HCT00

I2842-FS
74HCT00

I2842-FT
74HCT00

I2842-FU
74HCT00

I2842-FV
74HCT00

I2842-FW
74HCT00

I2842-FX
74HCT00

I2842-FY
74HCT00

I2842-FZ
74HCT00

I2842-GA
74HCT00

I2842-GB
74HCT00

I2842-GC
74HCT00

I2842-GD
74HCT00

I2842-GE
74HCT00

I2842-GF
74HCT00

I2842-GG
74HCT00

I2842-GH
74HCT00

I2842-GJ
74HCT00

I2842-GK
74HCT00

I2842-GL
74HCT00

I2842-GM
74HCT00

I2842-GN
74HCT00

I2842-GP
74HCT00

I2842-GQ
74HCT00

I2842-GR
74HCT00

I2842-GS
74HCT00

I2842-GT
74HCT00

I2842-GU
74HCT00

I2842-GV
74HCT00

I2842-GW
74HCT00

I2842-GX
74HCT00

I2842-GY
74HCT00

I2842-GZ
74HCT00

I2842-HA
74HCT00

I2842-HB
74HCT00

I2842-HC
74HCT00

I2842-HD
74HCT00

I2842-HE
74HCT00

I2842-HF
74HCT00

I2842-HG
74HCT00

I2842-HH
74HCT00

I2842-HJ
74HCT00

I2842-HK
74HCT00

I2842-HL
74HCT00

I2842-HM
74HCT00

I2842-HN
74HCT00

I2842-HP
74HCT00

I2842-HQ
74HCT00

I2842-HR
74HCT00

I2842-HS
74HCT00

I2842-HT
74HCT00

I2842-HU
74HCT00

I2842-HV
74HCT00

I2842-HW
74HCT00

I2842-HX
74HCT00

I2842-HY
74HCT00

I2842-HZ
74HCT00

I2842-JA
74HCT00

I2842-JB
74HCT00

I2842-JC
74HCT00

I2842-JD
74HCT00

I2842-JE
74HCT00

I2842-JF
74HCT00

I2842-JG
74HCT00

I2842-JH
74HCT00

I2842-JJ
74HCT00

I2842-JK
74HCT00

I2842-JL
74HCT00

I2842-JM
74HCT00

I2842-JN
74HCT00

I2842-JP
74HCT00

I2842-JQ
74HCT00

I2842-JR
74HCT00

I2842-JS
74HCT00

I2842-JT
74HCT00

I2842-JU
74HCT00

I2842-JV
74HCT00

I2842-JW
74HCT00

I2842-JX
74HCT00

I2842-JY
74HCT00

I2842-JZ
74HCT00

I2842-KA
74HCT00

I2842-KB
74HCT00

I2842-KC
74HCT00

I2842-KD
74HCT00

I2842-KE
74HCT00

I2842-KF
74HCT00

I2842-KG
74HCT00

I2842-KH
74HCT00

I2842-KJ
74HCT00

I2842-KK
74HCT00

I2842-KL
74HCT00

I2842-KM
74HCT00

I2842-KN
74HCT00

I2842-KP
74HCT00

I2842-KQ
74HCT00

I2842-KR
74HCT00

I2842-KS
74HCT00

I2842-KT
74HCT00

I2842-KU
74HCT00

I2842-KV
74HCT00

I2842-KW
74HCT00

I2842-KX
74HCT00

I2842-KY
74HCT00

I2842-KZ
74HCT00

I2842-LA
74HCT00

I2842-LB
74HCT00

I2842-LC
74HCT00

I2842-LD
74HCT00

I2842-LE
74HCT00

I2842-LF
74HCT00

I2842-LG
74HCT00

I2842-LH
74HCT00

I2842-LJ
74HCT00

I2842-LK
74HCT00

I2842-LL
74HCT00

I2842-LM
74HCT00

I2842-LN
74HCT00

I2842-LP
74HCT00

I2842-LQ
74HCT00

I2842-LR
74HCT00

I2842-LS
74HCT00

I2842-LT
74HCT00

I2842-LU
74HCT00

I2842-LV
74HCT00

I2842-LW
74HCT00

I2842-LX
74HCT00

I2842-LY
74HCT00

I2842-LZ
74HCT00

I2842-MA
74HCT00

I2842-MB
74HCT00

I2842-MC
74HCT00

I2842-MD
74HCT00

I2842-ME
74HCT00

I2842-MF
74HCT00

I2842-MG
74HCT00

I2842-MH
74HCT00

I2842-MJ
74HCT00

I2842-MK
74HCT00

I2842-ML
74HCT00

I2842-MM
74HCT00

I2842-MN
74HCT00

I2842-MP
74HCT00

I2842-MQ
74HCT00

I2842-MR
74HCT00

I2842-MS
74HCT00

I2842-MT
74HCT00

I2842-MU
74HCT00

I2842-MV
74HCT00

I2842-MW
74HCT00

I2842-MX
74HCT00

I2842-MY
74HCT00

I2842-MZ
74HCT00

I2842-NA
74HCT00

I2842-NB
74HCT00

I2842-NC
74HCT00

I2842-ND
74HCT00

I2842-NE
74HCT00

I2842-NF
74HCT00

I2842-NG
74HCT00

I2842-NH
74HCT00

I2842-NJ
74HCT00

I2842-NK
74HCT00

I2842-NL
74HCT00

I2842-NM
74HCT00

I2842-NN
74HCT00

I2842-NP
74HCT00

I2842-NQ
74HCT00

I2842-NR
74HCT00

I2842-NS
74HCT00

I2842-NT
74HCT00

I2842-NU
74HCT00

I2842-NV
74HCT00

I2842-NW
74HCT00

I2842-NX
74HCT00

I2842-NY
74HCT00

I2842-NZ
74HCT00

I2842-PA
74HCT00

I2842-PB
74HCT00

I2842-PC
74HCT00

I2842-PD
74HCT00

I2842-PE
74HCT00

I2842-PF
74HCT00

I2842-PG
74HCT00

I2842-PH
74HCT00

I2842-PJ
74HCT00

I2842-PK
74HCT00

I2842-PL
74HCT00

I2842-PM
74HCT00

I2842-PN
74HCT00

I2842-PP
74HCT00

I2842-PQ
74HCT00

I2842-PR
74HCT00

I2842-PS
74HCT00

I2842-PT
74HCT00

I2842-PU
74HCT00

I2842-PV
74HCT00

I2842-PW
74HCT00

I2842-PX
74HCT00

I2842-PY
74HCT00

I2842-PZ
74HCT00

I2842-QA
74HCT00

I2842-QB
74HCT00

I2842-QC
74HCT00

I2842-QD
74HCT00

I2842-QE
74HCT00

I2842-QF
74HCT00

I2842-QG
74HCT00

I2842-QH
74HCT00

I2842-QJ
74HCT00

I2842-QK
74HCT00

I2842-QL
74HCT00

I2842-QM
74HCT00

I2842-QN
74HCT00

I2842-QP
74HCT00

I2842-QQ
74HCT00

I2842-QR
74HCT00

I2842-QS
74HCT00

I2842-QT
74HCT00

I2842-QU
74HCT00

I2842-QV
74HCT00

I2842-QW
74HCT00

I2842-QX
74HCT00

I2842-QY
74HCT00

I2842-QZ
74HCT00

I2842-RA
74HCT00

I2842-RB
74HCT00

I2842-RC
74HCT00

I2842-RD
74HCT00

I2842-RE
74HCT00

I2842-RF
74HCT00

I2842-RG
74HCT00

I2842-RH
74HCT00

I2842-RJ
74HCT00

I2842-RK
74HCT00

I2842-RL
74HCT00

I2842-RM
74HCT00

I2842-RN
74HCT00

I2842-RP
74HCT00

I2842-RQ
74HCT00

I2842-RR
74HCT00

I2842-RS
74HCT00

I2842-RT
74HCT00

I2842-RU
74HCT00

I2842-RV
74HCT00

I2842-RW
74HCT00

I2842-RX
74HCT00

I2842-RY
74HCT00

I2842-RZ
74HCT00

I2842-SA
74HCT00

I2842-SB
74HCT00

I2842-SC
74HCT00

I2842-SD
74HCT00

I2842-SE
74HCT00

I2842-SF
74HCT00

I2842-SG
74HCT00

I2842-SH
74HCT00

I2842-SJ
74HCT00

I2842-SK
74HCT00

I2842-SL
74HCT00

I2842-SM
74HCT00

I2842-SN
74HCT00

I2842-SP
74HCT00

I2842-SQ
74HCT00

I2842-SR
74HCT00

I2842-SS
74HCT00

I2842-ST
74HCT00

I2842-SU
74HCT00

I2842-SV
74HCT00

I2842-SW
74HCT00

I2842-SX
74HCT00

I2842-SY
74HCT00

I2842-SZ
74HCT00

I2842-TA
74HCT00

I2842-TB
74HCT00

I2842-TC
74HCT00

I2842-TD
74HCT00

I2842-TE
74HCT00

I2842-TF
74HCT00

I2842-TG
74HCT00

I2842-TH
74HCT00

I2842-TJ
74HCT00

I2842-TK
74HCT00

I2842-TL
74HCT00

I2842-TM
74HCT00

I2842-TN
74HCT00

I2842-TP
74HCT00

I2842-TQ
74HCT00

I2842-TR
74HCT00

I2842-TS
74HCT00

I2842-TT
74HCT00

I2842-TU
74HCT00

I2842-TV
74HCT00

I2842-TW
74HCT00

I2842-TX
74HCT00

I2842-TY
74HCT00

I2842-TZ
74HCT00

I2842-UA
74HCT00

I2842-UB
74HCT00

I2842-UC
74HCT00

I2842-UD
74HCT00

I2842-UE
74HCT00

I2842-UF
74HCT00

I2842-UG
74HCT00

I2842-UH
74HCT00

I2842-UJ
74HCT00

I2842-UK
74HCT00

I2842-UL
74HCT00

I2842-UM
74HCT00

I2842-UN
74HCT00

I2842-UP
74HCT00

I2842-UQ
74HCT00

I2842-UR
74HCT00

I2842-US
74HCT00

I2842-UT
74HCT00

I2842-UU
74HCT00

I2842-UV
74HCT00

I2842-UW
74HCT00

I2842-UX
74HCT00

I2842-UY
74HCT00

I2842-UZ
74HCT00

I2842-VA
74HCT00

I2842-VB
74HCT00

I2842-VC
74HCT00

I2842-VD
74HCT00

I2842-VE
74HCT00

I2842-VF
74HCT00

I2842-VG
74HCT00

I2842-VH
74HCT00

I2842-VJ
74HCT00

I2842-VK
74HCT00

I2842-VL
74HCT00

I2842-VM
74HCT00

I2842-VN
74HCT00

I2842-VP
74HCT00

I2842-VQ
74HCT00

I2842-VR
74HCT00

I2842-VS
74HCT00

I2842-VT
74HCT00

I2842-VU
74HCT00

I2842-VV
74HCT00

I2842-VW
74HCT00

I2842-VX
74HCT00

I2842-VY
74HCT00

I2842-VZ
74HCT00

I2842-WA
74HCT00

I2842-WB
74HCT00

I2842-WC
74HCT00

I2842-WD
74HCT00

I2842-WE
74HCT00

I2842-WF
74HCT00

I2842-WG
74HCT00

I2842-WH
74HCT00

I2842-WJ
74HCT00

I2842-WK
74HCT00

I2842-WL
74HCT00

I2842-WM
74HCT00

I2842-WN
74HCT00

I2842-WP
74HCT00

I2842-WQ
74HCT00

I2842-WR
74HCT00

I2842-WS
74HCT00

I2842-WT
74HCT00

I2842-WU
74HCT00

I2842-WV
74HCT00

I2842-WW
74HCT00

I2842-WX
74HCT00

I2842-WY
74HCT00

I2842-WZ
74HCT00

I2842-XA
74HCT00

I2842-XB
74HCT00

I2842-XC
74HCT00

I2842-XD
74HCT00

I2842-XE
74HCT00

I2842-XF
74HCT00

I2842-XG
74HCT00

I2842-XH
74HCT00

I2842-XJ
74HCT00

I2842-XK
74HCT00

I2842-XL
74HCT00

I2842-XM
74HCT00

I2842-XN
74HCT00

I2842-XP
74HCT00

I2842-XQ
74HCT00

I2842-XR
74HCT00

I2842-XS
74HCT00

I2842-XT
74HCT00

I2842-XU
74HCT00

I2842-XV
74HCT00

I2842-XW
74HCT00

I2842-XX
74HCT00

I2842-XY
74HCT00

I2842-XZ
74HCT00

I2842-YA
74HCT00

I2842-YB
74HCT00

I2842-YC
74HCT00

I2842-YD
74HCT00

I2842-YE
74HCT00

I2842-YF
74HCT00

I2842-YG
74HCT00

I2842-YH
74HCT00

I2842-YJ
74HCT00

I2842-YK
74HCT00

I2842-YL
74HCT00

I2842-YM
74HCT00

I2842-YN
74HCT00

I2842-YP
74HCT00

I2842-YQ
74HCT00

I2842-YR
74HCT00

I2842-YS
74HCT00

I2842-YT
74HCT00

I2842-YU
74HCT00

I2842-YV
74HCT00

I2842-YW
74HCT00

I2842-YX
74HCT00

I2842-YY
74HCT00

I2842-YZ
74HCT00

I2842-ZA
74HCT00

I2842-ZB
74HCT00

I2842-ZC
74HCT00

I2842-ZD
74HCT00

I2842-ZE
74HCT00

I2842-ZF
74HCT00

I2842-ZG
74HCT00

I2842-ZH
74HCT00

I2842-ZJ
74HCT00

I2842-ZK
74HCT00

I2842-ZL
74HCT00

I2842-ZM
74HCT00

I2842-ZN
74HCT00

I2842-ZP
74HCT00

I2842-ZQ
74HCT00

I2842-ZR
74HCT00

I2842-ZS
74HCT00

I2842-ZT
74HCT00

I2842-ZU
74HCT00

I2842-ZV
74HCT00

I2842-ZW
74HCT00

I2842-ZX
74HCT00

I2842-ZY
74HCT00

I2842-ZZ
74HCT00

I2842-AAA
74HCT00

I2842-AAB
74HCT00

I2842-AAC
74HCT00

I2842-AAD
74HCT00

I2842-AAE
74HCT00

I2842-AAF
74HCT00

I2842-AAG
74HCT00

I2842-AAH
74HCT00

I2842-AAJ
74HCT00

I2842-AAK
74HCT00

I2842-AAL
74HCT00

I2842-AAM
74HCT00

I2842-AAN
74HCT00

I2842-AAP
74HCT00

I2842-AAQ
74HCT00

I2842-AAR
74HCT00

I2842-AAS
74HCT00

I2842-AAT
74HCT00

I2842-AAU
74HCT00

I2842-AAV
74HCT00

I2842-AAW
74HCT00

I2842-AAX
74HCT00

I2842-AAY
74HCT00

I2842-AAZ
74HCT00

I2842-ABA
74HCT00

I2842-ABB
74HCT00

I2842-ABC
74HCT00

I2842-ABD
74HCT00

I2842-ABE
74HCT00

I2842-ABF
74HCT00

I2842-ABG
74HCT00

I2842-ABH
74HCT00

I2842-ABJ
74HCT00

I2842-ABK
74HCT00

I2842-ABL
74HCT00

I2842-ABM
74HCT00

I2842-ABN
74HCT00

I2842-ABP
74HCT00

I2842-ABQ
74HCT00

I2842-ABR
74HCT00

I2842-ABS
74HCT00

I2842-ABT
74HCT00

I2842-ABU
74HCT00

I2842-ABV
74HCT00

I2842-ABW
74HCT00

I2842-ABX
74HCT00

I2842-ABY
74HCT00

I2842-ABZ
74HCT00

I2842-ACA
74HCT00

I2842-ACB
74HCT00

I2842-ACC
74HCT00

I2842-ACD
74HCT00

I2842-ACE
74HCT00

I2842-ACF
74HCT00

I2842-ACG
74HCT00

I2842-ACH
74HCT00

I2842-ACJ
74HCT00

I2842-ACK
74HCT00

I2842-ACL
74HCT00

I2842-ACM
74HCT00

I2842-ACN
74HCT00

I2842-ACP
74HCT00

I2842-ACQ
74HCT00

I2842-ACR
74HCT00

I2842-ACS
74HCT00

I2842-ACT
74HCT00

I2842-ACU
74HCT00

I2842-ACV
74HCT00

I2842-ACW
74HCT00

I2842-ACX
74HCT00

I2842-ACY
74HCT00

I2842-ACZ
74HCT00

I2842-ADA
74HCT00

I2842-ADB
74HCT00

I2842-ADC
74HCT00

I2842-ADD
74HCT00

I2842-ADE
74HCT00

I2842-ADF
74HCT00

I2842-ADG
74HCT00

I2842-ADH
74HCT00

I2842-ADJ
74HCT00

I2842-ADK
74HCT00

I2842-ADL
74HCT00

I2842-ADM
74HCT00

I2842-ADN
74HCT00

I2842-ADP
74HCT00

I2842-ADQ
74HCT00

I2842-ADR
74HCT00

I2842-ADS
74HCT00

I2842-ADT
74HCT00

I2842-ADU
74HCT00

I2842-ADV
74HCT00

I2842-ADW
74HCT00

I2842-ADX
74HCT00

I2842-ADY
74HCT00

I2842-ADZ
74HCT00

I2842-AEA
74HCT00

I2842-AEB
74HCT00

I2842-AEC
74HCT00

I2842-AED
74HCT00

I2842-AEE
74HCT00

I2842-AEF
74HCT00

I2842-AEG
74HCT00

I2842-AEH
74HCT00

I2842-AEJ
74HCT00

I2842-AEK
74HCT00

I2842-AEL
74HCT00

I2842-AEM
74HCT00

I2842-AEN
74HCT00

I2842-AEP
74HCT00

I2842-AEQ
74HCT00

I2842-AER
74HCT00

I2842-AES
74HCT00

I2842-AET
74HCT00

I2842-AEU
74HCT00

I2842-AEV
74HCT00

I2842-AEW
74HCT00

I2842-AEX
74HCT00

I2842-AEY
74HCT00

I2842-AEZ
74HCT00

I2842-AFA
74HCT00

I2842-AFB
74HCT00

I2842-AFC
74HCT00

I2842-AFD
74HCT00

I2842-AFE
74HCT00

I2842-AFF
74HCT00

I2842-AFG
74HCT00

I2842-AFH
74HCT00

I2842-AFJ
74HCT00

I2842-AFK
74HCT00

I2842-AFL
74HCT00

I2842-AFM
74HCT00

I2842-AFN
74HCT00

I2842-AFP
74HCT00

I2842-AFQ
74HCT00

I2842-AFR
74HCT00

I2842-AFS
74HCT00

I2842-AFT
74HCT00

I2842-AFU
74HCT00

I2842-AFV
74HCT00

I2842-AFW
74HCT00

I2842-AFX
74HCT00

I2842-AFY
74HCT00

I2842-AFZ
74HCT00

I2842-AGA
74HCT00

I2842-AGB
74HCT00

I2842-AGC
74HCT00

I2842-AGD
74HCT00

I2842-AGE
74HCT00

I2842-AGF
74HCT00

I2842-AGG
74HCT00

I2842-AGH
74HCT00

I2842-AGJ
74HCT00

I2842-AGK
74HCT00

I2842-AGL
74HCT00

I2842-AGM
74HCT00

I2842-AGN
74HCT00

I2842-AGP
74HCT00

I2842-AGQ
74HCT00

I2842-AGR
74HCT00

I2842-AGS
74HCT00

I2842-AGT
74HCT00

I2842-AGU
74HCT00

I2842-AGV
74HCT00

I2842-AGW
74HCT00

I2842-AGX
74HCT00

I2842-AGY
74HCT00

I2842-AGZ
74HCT00

I2842-AHA
74HCT00

I2842-AHB
74HCT00

I2842-AHC
74HCT00

I2842-AHD
74HCT00

I2842-AHE
74HCT00

I2842-AHF
74HCT00

I2842-AHG
74HCT00

I2842-AHH
74HCT00

I2842-AHJ
74HCT00

I2842-AHK
74HCT00

I2842-AHL
74HCT00

I2842-AHM
74HCT00

I2842-AHN
74HCT00

I2842-AHP
74HCT00

I2842-AHQ
74HCT00

I2842-AHR
74HCT00

I2842-AHS
74HCT00

I2842-AHT
74HCT00

I2842-AHU
74HCT00

I2842-AHV
74HCT00

I2842-AHW
74HCT00

I2842-AHX
74HCT00

I2842-AHY
74HCT00

I2842-AHZ
74HCT00

I2842-AJA
74HCT00

I2842-AJB
74HCT00

I2842-AJC
74HCT00

I2842-AJD
74HCT00

I2842-AJE
74HCT00

I2842-AJF
74HCT00

I2842-AJG
74HCT00

I2842-AJH
74HCT00

I2842-AJJ
74HCT00

I2842-AJK
74HCT00

I2842-AJL
74HCT00

I2842-AJM
74HCT00

I2842-AJN
74HCT00

I2842-AJP
74HCT00

I2842-AJQ
74HCT00

I2842-AJR
74HCT00

I2842-AJS
74HCT00

I2842-AJT
74HCT00

I2842-AJU
74HCT00

I2842-AJV
74HCT00

I2842-AJW
74HCT00

I2842-AJX
74HCT00

I2842-AJY
74HCT00

I2842-AJZ
74HCT00

I2842-AKA
74HCT00

I2842-AKB
74HCT00

I2842-AKC
74HCT00

I2842-AKD
74HCT00

I2842-AKE
74HCT00

I2842-AKF
74HCT00

I2842-AKG
74HCT00

I2842-AKH
74HCT00

I2842-AKJ
74HCT00

I2842-AKK
74HCT00

I2842-AKL
74HCT00

I2842-AKM
74HCT00

I2842-AKN
74HCT00

I2842-AKP
74HCT00

I2842-AKQ
74HCT00

I2842-AKR
74HCT00

I2842-AKS
74HCT00

I2842-AKT
74HCT00

I2842-AKU
74HCT00

I2842-AKV
74HCT00

I2842-AKW
74HCT00

I2842-AKX
74HCT00

I2842-AKY
74HCT00

I2842-AKZ
74HCT00

I2842-ALA
74HCT00

I2842-ALB
74HCT00

I2842-ALC
74HCT00

I2842-ALD
74HCT00

I2842-ALE
74HCT00

I2842-ALF
74HCT00

I2842-ALG
74HCT00

I2842-ALH
74HCT00

I2842-ALJ
74HCT00

I2842-ALK
74HCT00

I2842-ALL
74HCT00

I2842-ALM
74HCT00

I2842-ALN
74HCT00

I2842-ALP
74HCT00

I2842-ALQ
74HCT00

I2842-ALR
74HCT00

I2842-ALS
74HCT00

I2842-ALT
74HCT00

I2842-ALU
74HCT00

I2842-ALV
74HCT00

I2842-ALW
74HCT00

I2842-ALX
74HCT00

I2842-ALY
74HCT00

I2842-ALZ
74HCT00

I2842-AMA
74HCT00

I2842-AMB
74HCT00

I2842-AMC
74HCT00

I2842-AMD
74HCT00

I2842-AME
74HCT00

I2842-AMF
74HCT00

I2842-AMG
74HCT00

I2842-AMH
74HCT00

I2842-AMJ
74HCT00

I2842-AMK
74HCT00

I2842-AML
74HCT00

I2842-AMM
74HCT00

I2842-AMN
74HCT00

I2842-AMP
74HCT00

I2842-AMQ
74HCT00

I2842-AMR
74HCT00

I2842-AMS
74HCT00

I2842-AMT
74HCT00

I2842-AMU
74HCT00

I2842-AMV
74HCT00

I2842-AMW
74HCT00

I2842-AMX
74HCT00

I2842-AMY
74HCT00

I2842-AMZ
74HCT00

I2842-ANA
74HCT00

I2842-ANB
74HCT00

I2842-ANC
74HCT00

I2842-AND
74HCT00

I2842-ANE
74HCT00

I2842-ANF
74HCT00

I2842-ANG
74HCT00

I2842-ANH
74HCT00

I2842-ANJ
74HCT00

I2842-ANK
74HCT00

I2842-ANL
74HCT00

I2842-ANM
74HCT00

I2842-ANN
74HCT00

I2842-ANP
74HCT00

I2842-ANQ
74HCT00

I2842-ANR
74HCT00

I2842-ANS
74HCT00

I2842-ANT
74HCT00

I2842-ANU
74HCT00

I2842-ANV
74HCT00

I2842-ANW
74HCT00

I2842-ANX
74HCT00

I2842-ANY
74HCT00

I2842-ANZ
74HCT00

I2842-APA
74HCT00

I2842-APB
74HCT00

I2842-APC
74HCT00

I2842-APD
74HCT00

I2842-APE
74HCT00

I2842-APF
74HCT00

I2842-APG
74HCT00

I2842-APH
74HCT00

I2842-APJ
74HCT00

I2842-APK
74HCT00

I2842-APL
74HCT00

I2842-APM
74HCT00

I2842-APN
74HCT00

I2842-APP
74HCT00

I2842-APQ
74HCT00

I2842-APR
74HCT00

I2842-APS
74HCT00

I2842-APT
74HCT00

I2842-APU
74HCT00

I2842-APV
74HCT00

I2842-APW
74HCT00

I2842-APX
74HCT00

I2842-APY
74HCT00

I2842-APZ
74HCT00

I2842-AQA
74HCT00

I2842-AQB
74HCT00

I2842-AQC
74HCT00

I2842-AQD
74HCT00

I2842-AQE
74HCT00

I2842-AQF
74HCT00

I2842-AQG
74HCT00

I2842-AQH
74HCT00

I2842-AQJ
74HCT00

I2842-AQK
74HCT00

I2842-AQL
74HCT00

I2842-AQM
74HCT00

I2842-AQN
74HCT00

I2842-AQP
74HCT00

I2842-AQQ
74HCT00

I2842-AQR
74HCT00

I2842-AQS
74HCT00

I2842-AQT
74HCT00

I2842-AQU
74HCT00

I2842-AQV
74HCT00

I2842-AQW
74HCT00

I2842-AQX
74HCT00

I2842-AQY
74HCT00

I2842-AQZ
74HCT00

I2842-ARA
74HCT00

I2842-ARB
74HCT00

I2842-ARC
74HCT00

I2842-ARD
74HCT00

I2842-ARE
74HCT00

I2842-ARF
74HCT00

I2842-ARG
74HCT00

I2842-ARH
74HCT00

I2842-ARJ
74HCT00

I2842-ARK
74HCT00

I2842-ARL
74HCT00

I2842-ARM
74HCT00

I2842-ARN
74HCT00

I2842-ARP
74HCT00

I2842-ARQ
74HCT00

I2842-ARR
74HCT00

I2842-ARS
74HCT00

I2842-ART
74HCT00

I2842-ARU
74HCT00

I2842-ARV
74HCT00

I2842-ARW
74HCT00

I2842-ARX
74HCT00

I2842-ARY
74HCT00

I2842-ARZ
74HCT00

I2842-ASA
74HCT00

I2842-ASB
74HCT00

I2842-ASC
74HCT00

I2842-ASD
74HCT00

I2842-ASE
74HCT00

I2842-ASF
74HCT00

I2842-ASG
74HCT00

I2842-ASH
74HCT00

I2842-ASJ
74HCT00

I2842-ASK
74HCT00

I2842-ASL
74HCT00

I2842-ASM
74HCT00

I2842-ASN
74HCT00

I2842-ASP
74HCT00

I2842-ASQ
74HCT00

I2842-ASR
74HCT00

I2842-ASS
74HCT00

I2842-AST
74HCT00

I2842-ASU
74HCT00

I2842-ASV
74HCT00

I2842-ASW
74HCT00

I2842-ASX
74HCT00

I2842-ASY
74HCT00

I2842-ASZ
74HCT00

I2842-ATA
74HCT00

I2842-ATB
74HCT00

I2842-ATC
74HCT00

I2842-ATD
74HCT00

I2842-ATE
74HCT00

I2842-ATF
74HCT00

I2842-ATG
74HCT00

I2842-ATH
74HCT00

I2842-ATJ
74HCT00

I2842-ATK
74HCT00

I2842-ATL
74HCT00

I2842-ATM
74HCT00

I2842-ATN
74HCT00

I2842-ATP
74HCT00

I2842-ATQ
74HCT00

I2842-ATR
74HCT00

I2842-ATS
74HCT00

I2842-ATT
74HCT00

I2842-ATU
74HCT00

I2842-ATV
74HCT00

I2842-ATW
74HCT00

I2842-ATX
74HCT00

I2842-ATY
74HCT00

I2842-ATZ
74HCT00

I2842-AUA
74HCT00

I2842-AUB
74HCT00

I2842-AUC
74HCT00

I2842-AUD
74HCT00

I2842-AUE
74HCT00

I2842-AUF
74HCT00

I2842-AUG
74HCT00

I2842-AUH
74HCT00

I2842-AUJ
74HCT00

I2842-AUK
74HCT00

I2842-AUL
74HCT00

I2842-AUM
74HCT00

I2842-AUN
74HCT00

I2842-AUP
74HCT00

I2842-AUQ
74HCT00

I2842-AUR
74HCT00

I2842-AUS
74HCT00

I2842-AUT
74HCT00

I2842-AUU
74HCT00

I2842-AUV
74HCT00

I2842-AUW
74HCT00

I2842-AUX
74HCT00

I2842-AUY
74HCT00

I2842-AUZ
74HCT00

I2842-AVA
74HCT00

I2842-AVB
74HCT00

I2842-AVC
74HCT00

I2842-AVD
74HCT00

I2842-AVE
74HCT00

I2842-AVF
74HCT00

I2842-AVG
74HCT00

I2842-AVH
74HCT00

I2842-AVJ
74HCT00

I2842-AVK
74HCT00

I2842-AVL
74HCT00

I2842-AVM
74HCT00

I2842-AVN
74HCT00

I2842-AVP
74HCT00

I2842-AVQ
74HCT00

I2842-AVR
74HCT00

I2842-AVS
74HCT00

I2842-AVT
74HCT00

I2842-AVU
74HCT00

I2842-AVV
74HCT00

I2842-AVW
74HCT00

I2842-AVX
74HCT00

I2842-AVY
74HCT00

I2842-AVZ
74HCT00

I2842-AWA
74HCT00

I2842-AWB
74HCT00

I2842-AWC
74HCT00

I2842-AWD
74HCT00

I2842-AWE
74HCT00

I2842-AWF
74HCT00

I2842-AWG
74HCT00

I2842-AWH
74HCT00

I2842-AWJ
74HCT00

I2842-AWK
74HCT00

I2842-AWL
74HCT00

I2842-AWM
74HCT00

I2842-AWN
74HCT00

I2842-AWP
74HCT00

I2842-AWQ
74HCT00

I2842-AWR
74HCT00

I2842-AWS
74HCT00

I2842-AWT
74HCT00

I2842-AWU
74HCT00

I2842-AWV
74HCT00

I2842-AWW
74HCT00

I2842-AWX
74HCT00

I2842-AWY
74HCT00

I2842-AWZ
74HCT00

I2842-AXA
74HCT00

I2842-AXB
74HCT00

I2842-AXC
74HCT00

I2842-AXD
74HCT00

I2842-AXE
74HCT00

I2842-AXF
74HCT00

I2842-AXG
74HCT00

I2842-AXH
74HCT00

I2842-AXJ
74HCT00

I2842-AXK
74HCT00

I2842-AXL
74HCT00

I2842-AXM
74HCT00

I2842-AXN
74HCT00

I2842-AXP
74HCT00

I2842-AXQ
74HCT00

I2842-AXR
74HCT00

I2842-AXS
74HCT00

I2842-AXT
74HCT00

I2842-AXU
74HCT00

I2842-AXV
74HCT00

I2842-AXW
74HCT00

I2842-AXX
74HCT00

I2842-AXY
74HCT00

I2842-AXZ
74HCT00

I2842-AYA
74HCT00

I2842-AYB
74HCT00

I2842-AYC
74HCT00

I2842-AYD
74HCT00

I2842-AYE
74HCT00

I2842-AYF
74HCT00

I2842-AYG
74HCT00

I2842-AYH
74HCT00

I2842-AYJ
74HCT00

I2842-AYK
74HCT00

I2842-AYL
74HCT00

I2842-AYM
74HCT00

I2842-AYN

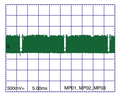

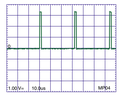

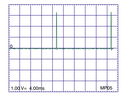

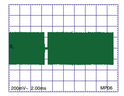

I2051
MSP3440G
MSP

I2421
SAA4998

I2311
SAA4979/108
BESIC

I2801
SDA6000
CCU

I2601
DDP3315C
DDP
G3

I2271
VPC3230D
MAIN - VPC
CS

I2151
VPC3230D-CS
PIP - VPC

I2161
SAA4995HL

I2171
SAA4995HL

I2921
29LV320D
Flash 32MBit

I2916
K4S641632D
SDRAM 64MBit

I2411
TC1264

I2318
MC33274ST-ILFS

I2453-2
74AHC1G32

I2453-1
74AHC1G32

I2418
74AC157

I2842-D
74HCT04

I2842-C
74HCT04

I2842-B
74HCT04

I2842-A
74HCT04

I2841
74LS02D

I2792
74HCT04

I2793
74HCT04

I2794
74HCT04

I2795
74HCT04

I2796
74HCT04

I2797
74HCT04

I2798
74HCT04

I2799
74HCT04

I2792-2
74HC04A-D

I2792-1
74HC04A-F

I2793-3
74HC04A-D

I2793-2
74HC04A-F

I2793-1
74HC04A-F

I2792-3
74HC04A-D

I2792-4
74HC04A-D

I2793-4
74HC04A-D

I2793-5
74HC04A-F

I2793-6
74HC04A-D

I2792-5
74HC04A-F

I2793-7
74HC04A-D

I2793-8
74HC04A-D

I2793-9
74HC04A-D

I2793-10
74HC04A-D

I2793-11
74HC04A-D

I2793-12
74HC04A-D

I2793-13
74HC04A-D

I2793-14
74HC04A-D

I2793-15
74HC04A-D

I2793-16
74HC04A-D

I2793-17
74HC04A-D

I2793-18
74HC04A-D

I2793-19
74HC04A-D

I2793-20
74HC04A-D

I2793-21
74HC04A-D

I2793-22
74HC04A-D

I2793-23
74HC04A-D

I2793-24
74HC04A-D

I2793-25
74HC04A-D

I2793-26
74HC04A-D

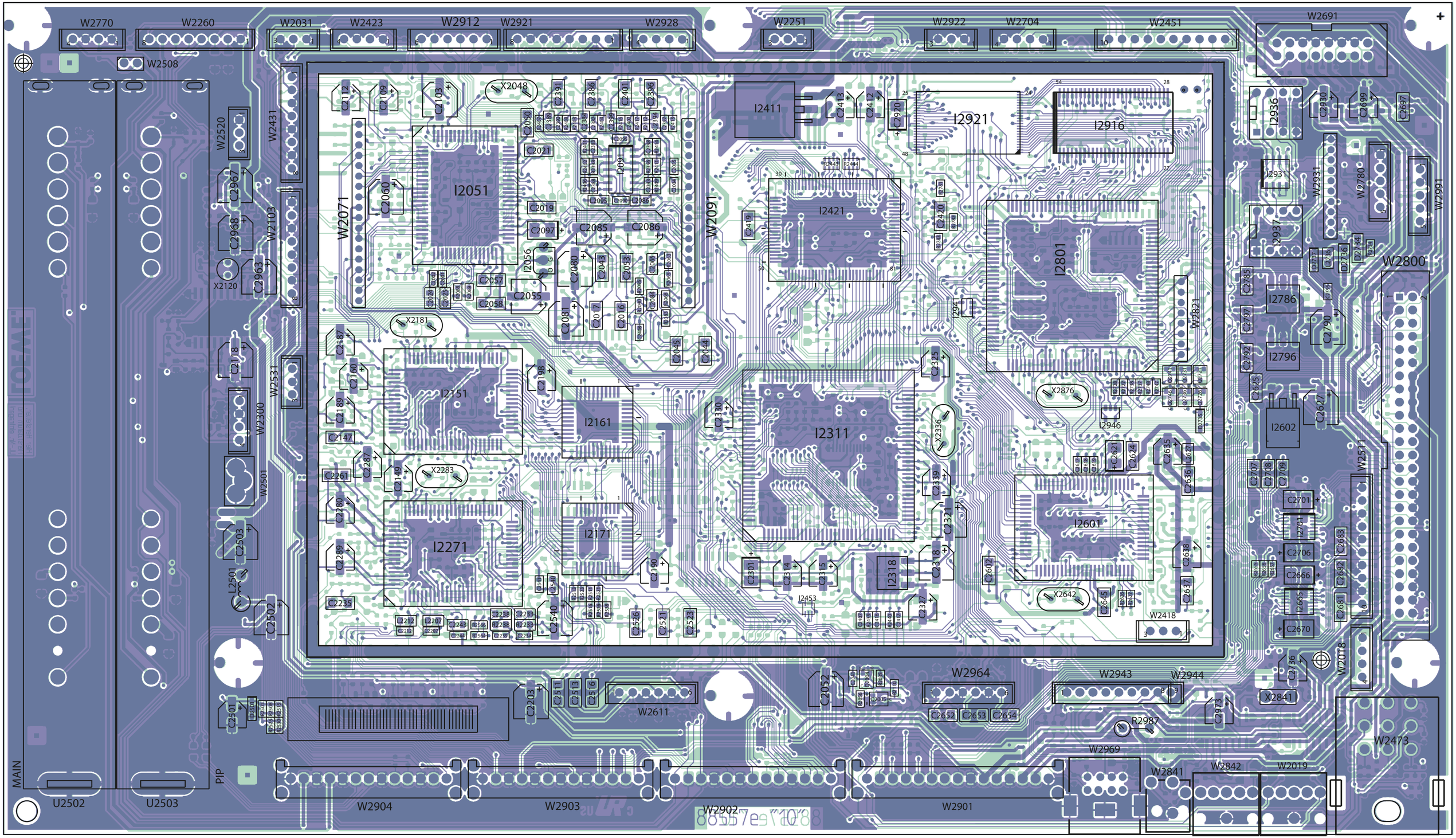

Lpl. 88557E Signal Board 88557E Bestückungsseite • **Signal Board P.C.B 88557E** Components side

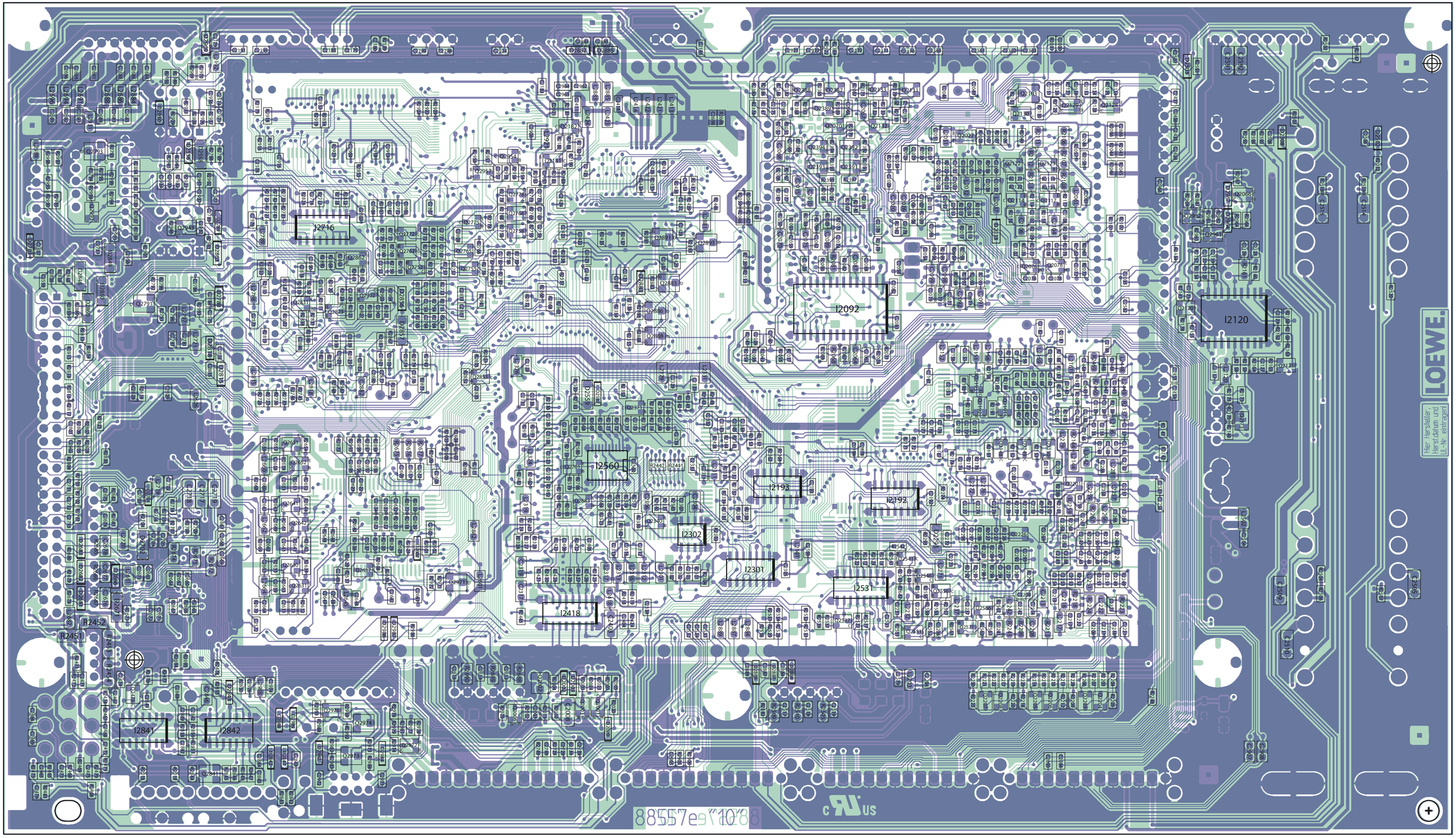

Lpl. 88557E Signal Board 88557E Lötseite • **Signal Board P.C.B 88557E** Solder side

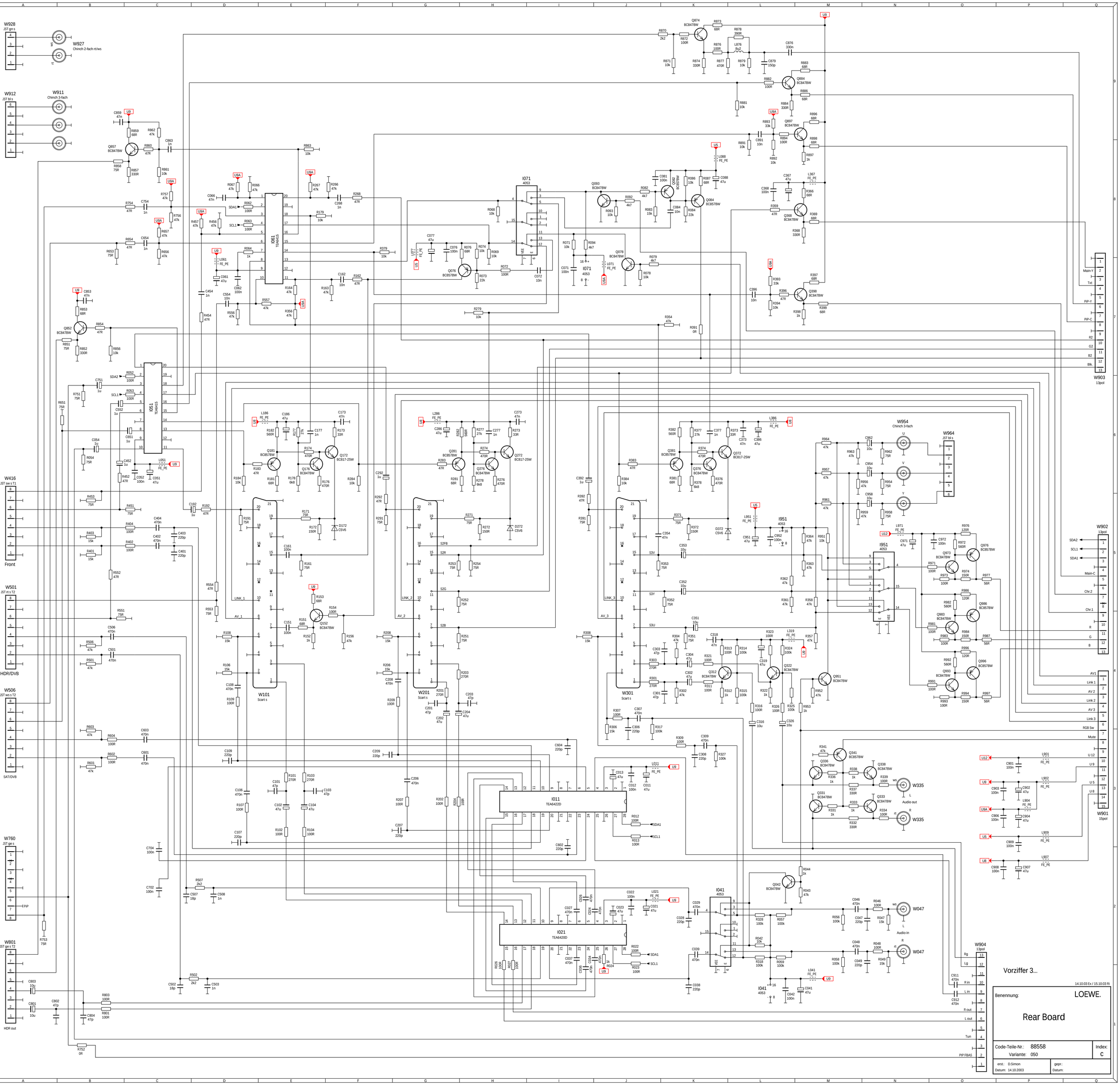
W928
JST gn s
W927
Chinch 2-fach rt/ws
W912
JST bl s
W911
Chinch 3-fach
W416
JST sw s T1
Front
W501
JST rt s T2
HDR/DVB
W506
JST ws s T2
SAT/DVB
W760
JST ge s
W801
JST ge s T2
HDR out
W101
Scart s
W201
Scart s
W301
Scart s
W954
Chinch 3-fach
W964
JST bl s
W902
13pol
W903
13pol
W901
15pol
W904
13pol
W335
Audio out
W047
Audio in
I061
TEA6415
I051
TEA6415
I071
4053
I011
TEA6422D
I021
TEA6420D
I041
4053
I951
4053
Vorziffer 3...
14.10.03 Ex / 15.10.03 Ri
Benennung:
LOEWE.
Rear Board
Code-Teile-Nr.: 88558
Variante: 050
Index: C
erst.: D.Simon
Datum: 14.10.2003
gepr.:
Datum:

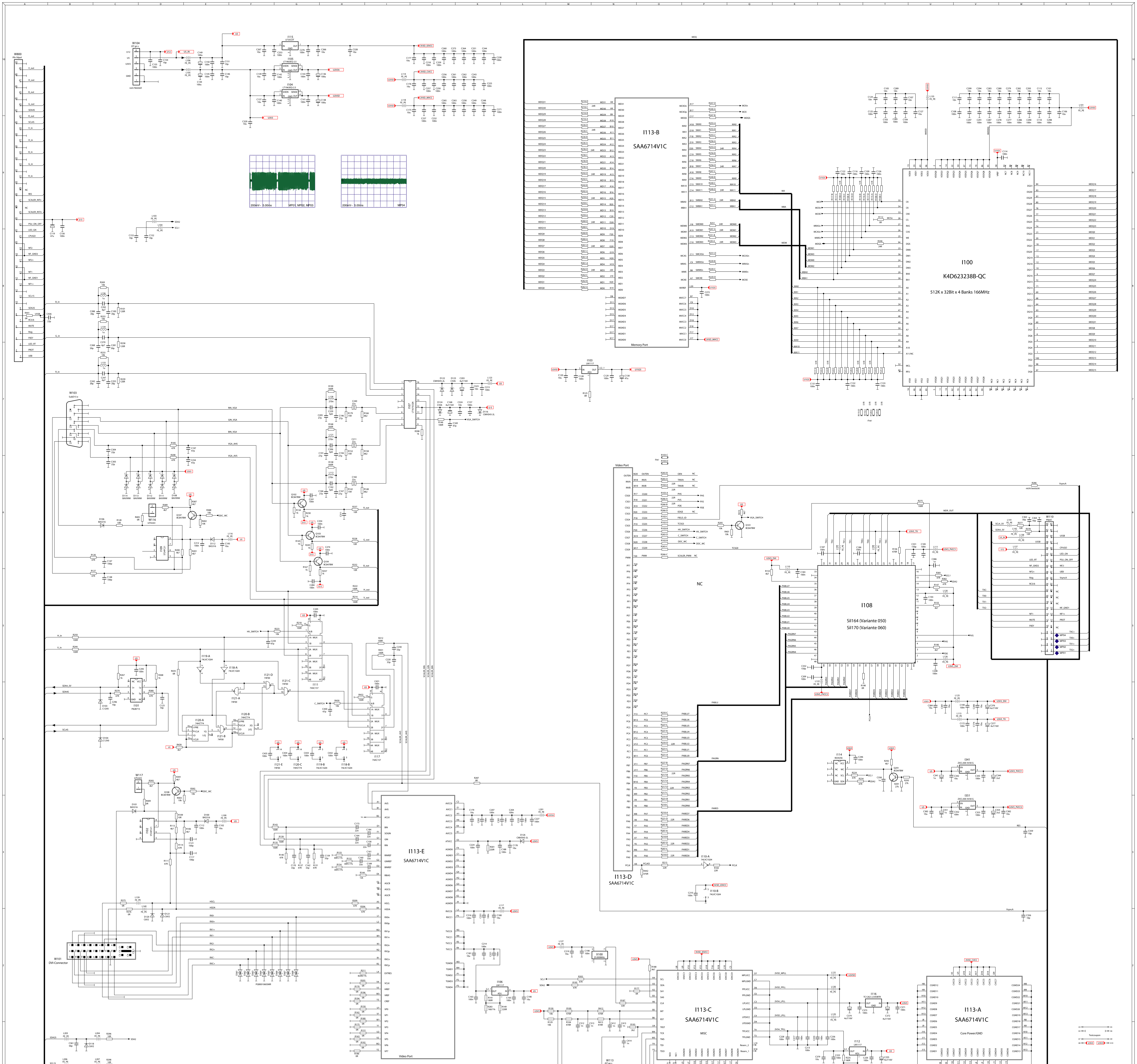

Datum:	Name:	gepr.:	Index:	Bez.:
11.06.03	St. Süßmann	M. Herold	"d10"	Scaler Board
19.03.03	St. Süßmann	M. Herold	"c10"	
07.01.03	St. Süßmann	M. Herold	"b10"	Bl. 1 von 1 — Stand: 22.09.2003

LOEWE.
LOEWE AG
Industriestr.11
96305 Kronach

Alle Rechte, Änderungen vorbehalten!

Zei.-Nr: 614/393-88559

Variante: 050 (EUR) — File: 88559d50
Variante: 060 (USA) — File: 88559d60

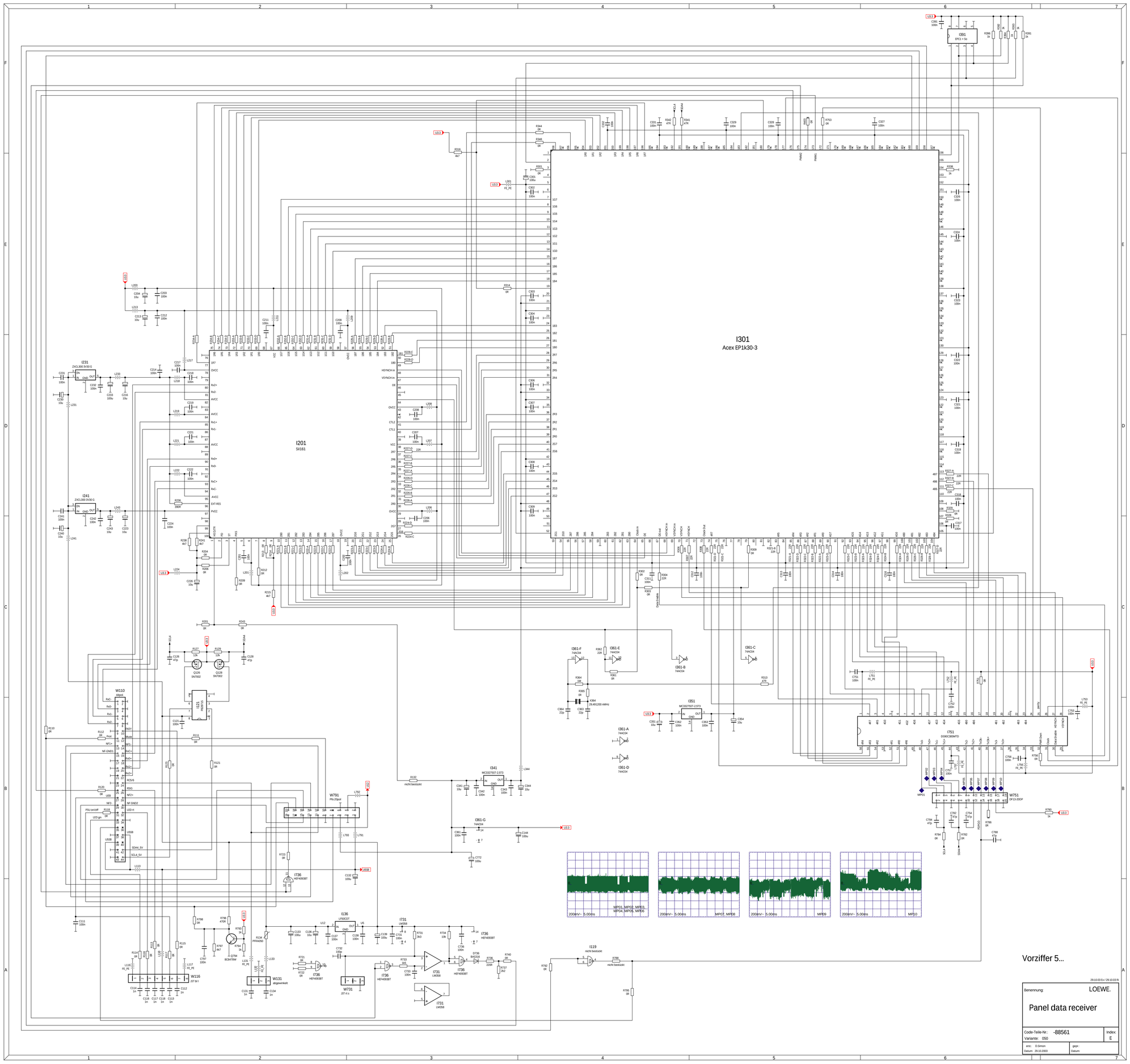

Vorziffer 5...

29.10.03 Ex / 29.10.03 Ni

Benennung: LOEWE.

Panel data receiver

Code-Teile-Nr.: -88561

Variante: 050

Index: E

erst.: D.Simon

Datum: 29.10.2003

gepr.:

Datum:

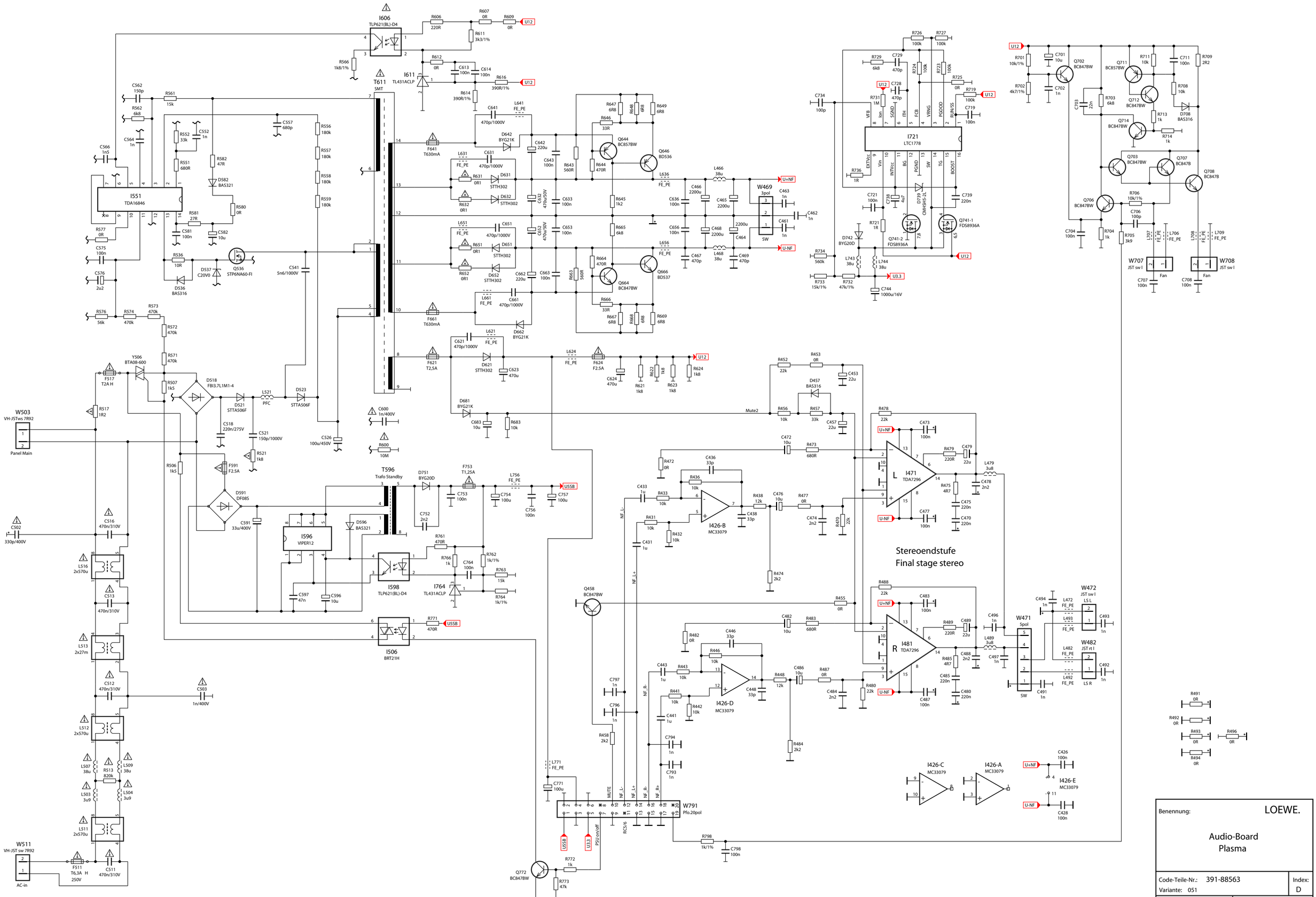
I606
TLP621(BL)-D4
I611
TL431ACLP
T611
SMT
I551
TDA16846
I596
VIPER12
I598
TLP621(BL)-D4
I764
TL431ACLP
I506
BRT21H
T596
Trafo Standby
W503
VH-JSTws 7R92
Panel Main
W511
VH-JST sw 7R92
AC-in
W469
3pol
SW
I721
LTC1778
Q741-1
FDS8936A
Q741-2
FDS8936A
I471
TDA7296
I481
TDA7296
I426-B
MC33079
I426-D
MC33079
I426-C
MC33079
I426-A
MC33079
I426-E
MC33079
W791
Pfo.20pol
W707
JST sw l
W708
JST sw l
W472
JST sw l
W482
JST rt l
W471
5pol
Stereoendstufe
Final stage stereo
Benennung:
LOEWE.
Audio-Board
Plasma
Code-Teile-Nr.: 391-88563
Index: D
Variante: 051
erst.:
Datum: 21.07.2003
gepr.:
Datum:

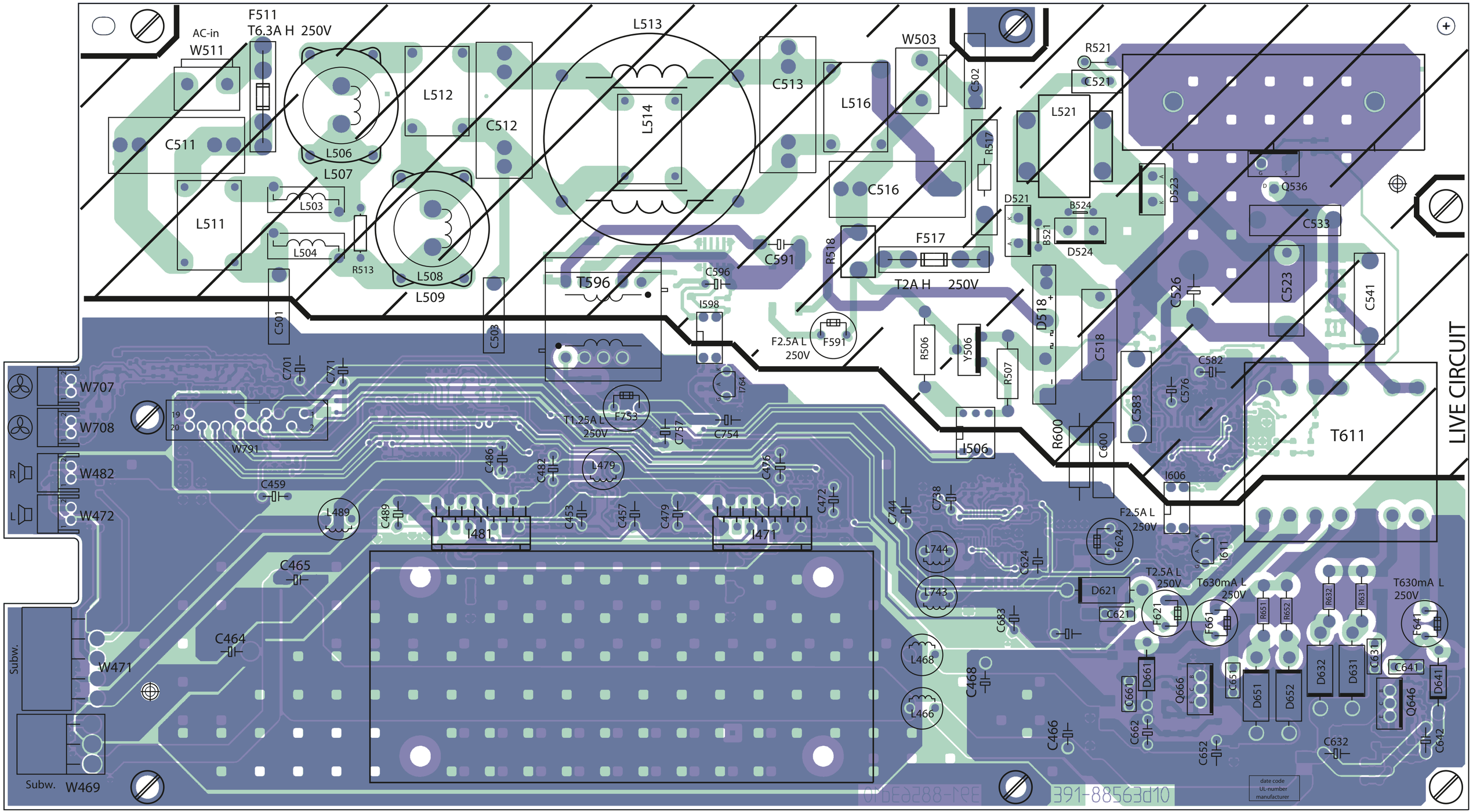

Lpl. Panel Audio Board 88563D Bestückungsseite • **Panel Audio Board P.C.B 88563D** Components side

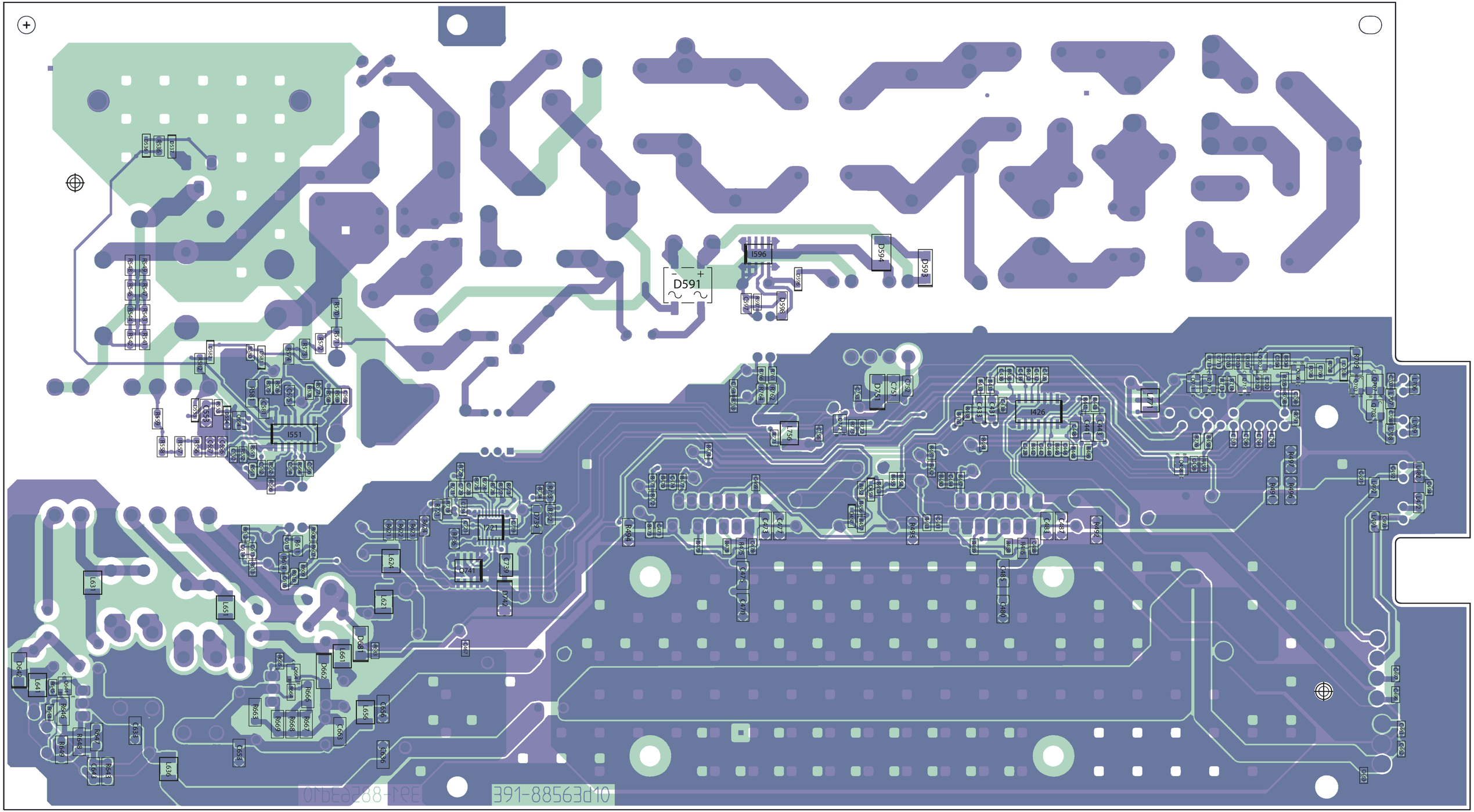

Lpl. Panel Audio Board 88563D Lötseite • **Panel Audio Board P.C.B 88563D** Solder side

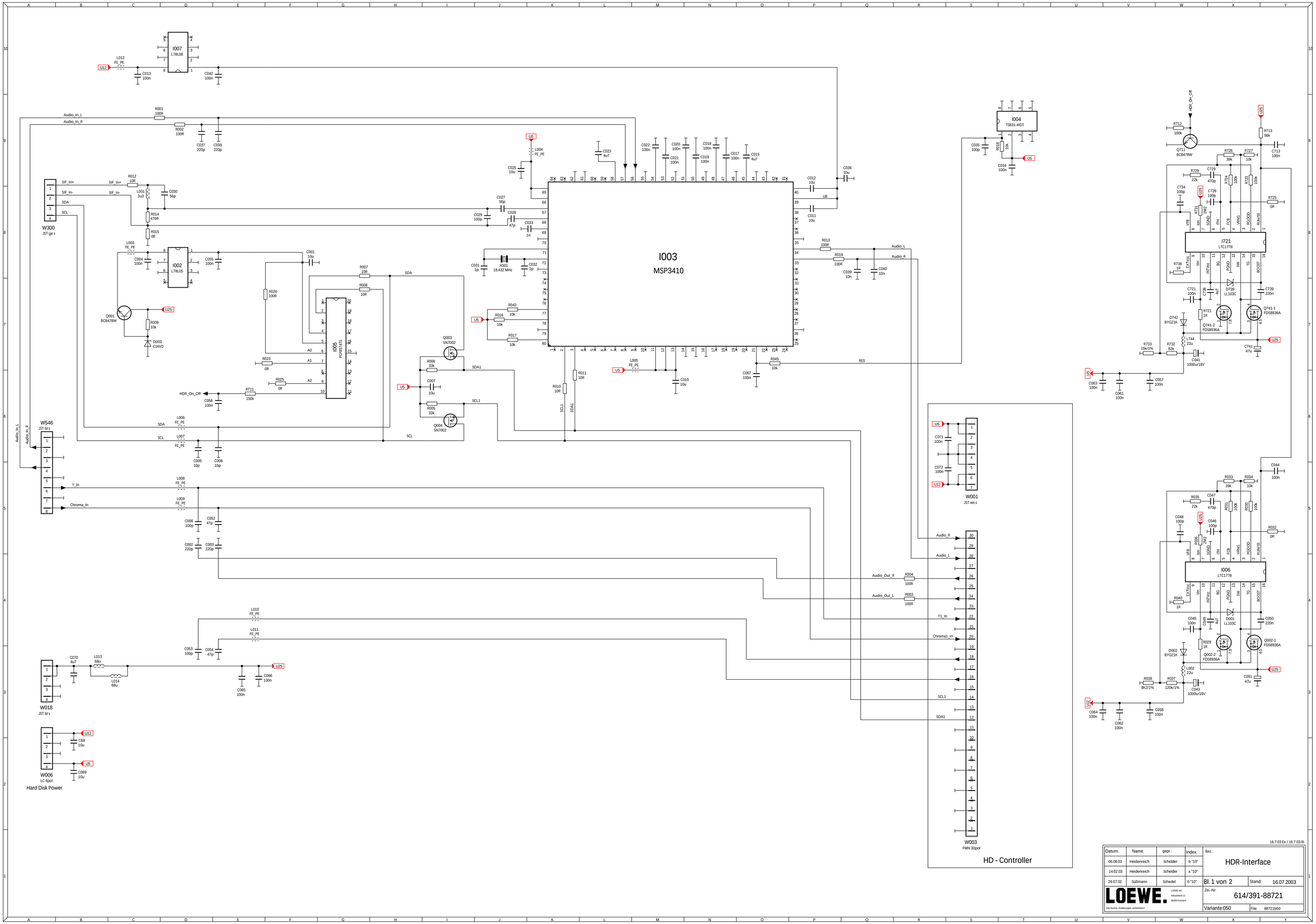
I003
MSP3410
I007
L78L08
I002
L78L05
I005
PC85741S
I004
TS831-4IDT
I721
LTC1778
I006
LTC1778
W300
JST ge s
W546
JST bl s
W018
JST bl s
W006
LC 4pol
Hard Disk Power
W001
JST ws s
W003
FMN 30pol
HD - Controller
Audio_In_L
Audio_In_R
Y_In
Chroma_In
Audio_Out_R
Audio_Out_L
Y1_In
Chroma1_In
SCL1
SDA1
SDA
SCL
RES
HDR_On_Off
Q001
BC8478W
Q003
SN7002
Q004
SN7002
Q711
BC847BW
Q741-1
FDS8936A
Q741-2
FDS8936A
Q002-1
FDS8936A
Q002-2
FDS8936A
D739
LL103C
D742
BYG21K
D001
LL103C
D002
BYG21K
X001
18,432 MHz
HDR_On_Off
16.7.03 Ex / 16.7.03 Ri
Datum:
Name:
gepr.:
Index:
Bez.:
06.06.03
Heidenreich
Schelder
b "10"
HDR-Interface
14.02.03
Heidenreich
Schelder
a "10"
26.07.02
Süßmann
Schedel
0 "10"
Bl. 1 von 2
Stand:
16.07.2003
LOEWE.
LOEWE AG
Industriestr.11
96305 Kronach
Zei.-Nr:
614/391-88721
Alle Rechte, Änderungen vorbehalten!
Variante:050
File:
88721b50

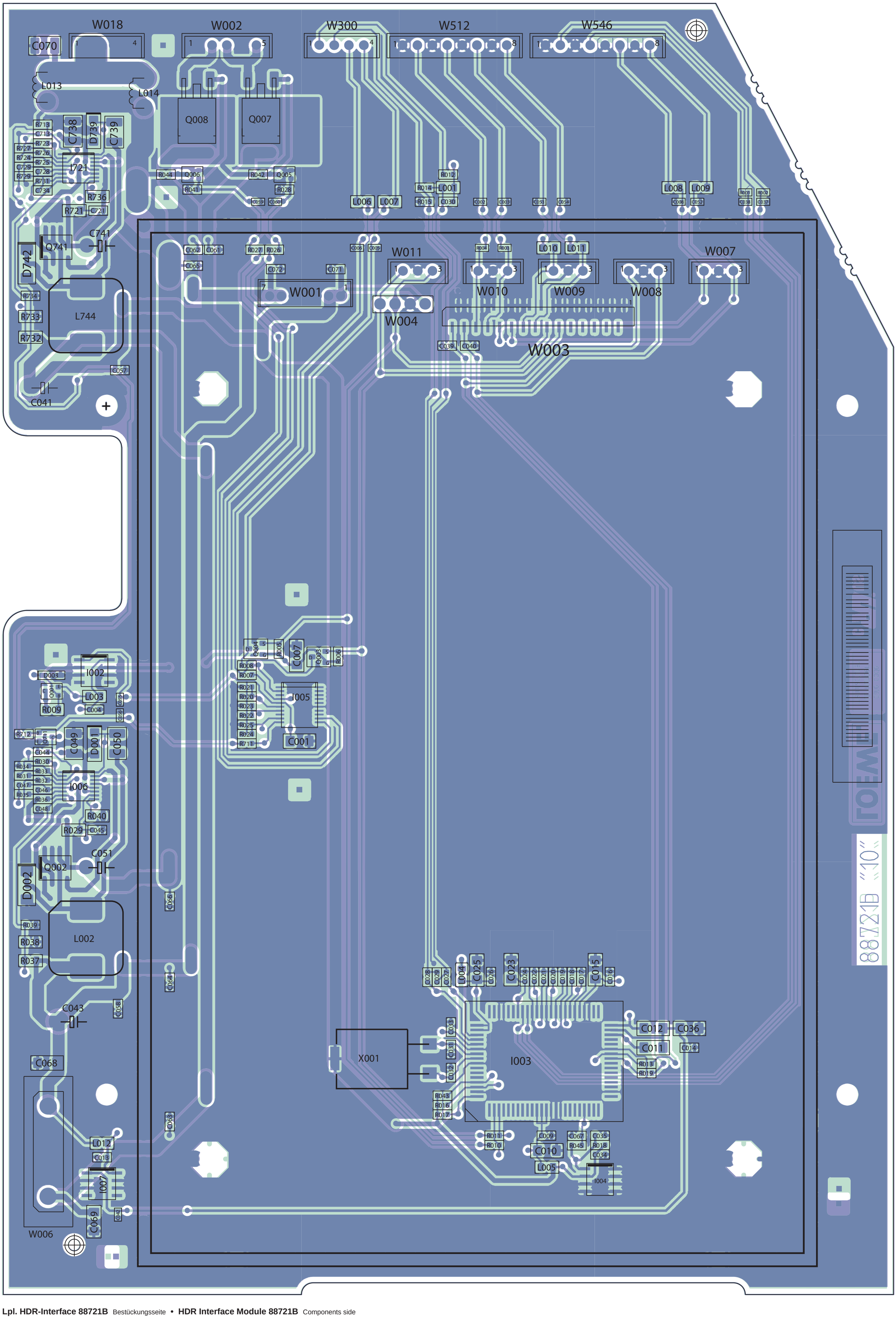

Lpl. HDR-Interface 88721B Bestückungsseite • **HDR Interface Module 88721B** Components side

Schaltbilder und Leiterplatten im Anhang

Dateiname	Maße B x H in cm		Bezeichnung
88202e50_Sch.pdf	88,01 x 99,01		TVO 3
88202e52_Sch.pdf	88,01 x 99,50		TVO 3
88202e_PCB.pdf	35,00 x 47,47	2 Stck.	TVO 3
88555d50+60+65_Sch.pdf	102,80 x 103,00		DVBi2
88555d_PCB.pdf	35,58 x 48,00	2 Stck.	DVB2
88557e50_Sch.pdf	118,11 x 86,58		Signal-Box S-Box
88557e_PCB.pdf	35,66 x 59,86	2 Stck.	Signal Board
88558c50_Sch.pdf	57,91 x 55,50		Rear Board
88559c50_Sch.pdf	87,60 x 87,60		Scaler Board Eur
88559c_PCB.pdf	31,01 x 36,75	2 Stck.	Scaler Board Eur
88561e60_Sch.pdf	90,00 x 90,00		Panel data receiver
88563d51_Sch.pdf	52,00 x 36,70		Audio-Board Plasma
88563d_PCB.pdf	32,00 x 57,07	2 Stck.	Audio Board
88721b50_Sc h.pdf	60,40 x 42,70		HDR-Interface
88721b_PCB.pdf	38,17 x 55,77	2 Stck.	HDR-Interface

Legende

Sch. = Schaltbild

PCB. = Leiterplatte, Löt- und Bestückungsseite

W104
FXBC-100S-SV521

W102
FXBC-100S-SV521

W876
JST wn s

NETZTEIL

I291
LT1086CM-3.3

W297
USB hoch

W298
USB hoch

I867-B
74ACT14

I867-D
74ACT14

I867-F
74ACT14

I867-C
74ACT14

I867-E
74ACT14

I867-G
74ACT14

I867-A
74ACT14

I866
PS82115H

I312
CE22V10-25JC PAL + Socket

I886
Uberm ISDN

W891
ISDN RJ45

L887
Dr. ISDN

W201
RJ-45 LAN

W204
HDR Flach

W303
nicht bestückt

Q301
BC847BW

Q302
BC807BW

Q303
BC847BW

I302
TL7705

W103
FXBC-100S-SV521

I702-A
74ACT14

I702-B
74ACT14

I702-C
74ACT14

I702-D
74ACT14

I702-E
74ACT14

I702-F
74ACT14

I702-G
74ACT14

I701
AT89C51 + Socket

W704
JST 1w s

W11
JST wn s

VGA/SCART

W106
nicht bestückt

W531
JST gn s

I512
UPD481165GF-A80

I511
UPD481165GF-A80

I501
CYPERPRO-5050

W115
nicht bestückt

W101
FXBC-100S-SV521

I321
CS4297-KQ

X501
24.576MHz

W421
4pol. JST ws s

I502
AT29LV256-15JC + Socket

I229-A
74HCT126

I229-B
74HCT126

I229-C
74HCT126

I229-D
74HCT126

I229-E
74HCT126

W268
SubD 9pol

N412
74hc4052

DB68
DP-V1192A

W943
JST gn s

COM3 / TV

COM1

W207
nicht bestückt

W109
nicht bestückt

W110
nicht bestückt

W111
nicht bestückt

W106
nicht bestückt

W108
nicht bestückt

W112
nicht bestückt

W113
nicht bestückt

W114
nicht bestückt

W115
nicht bestückt

W116
nicht bestückt

W117
nicht bestückt

W118
nicht bestückt

W119
nicht bestückt

W120
nicht bestückt

W121
nicht bestückt

W122
nicht bestückt

W123
nicht bestückt

W124
nicht bestückt

W876
JST 6mS

W104
FXMC-1005-SV521

W204
HDR Flash

W201
LAN RJ45

W303
nicht bestückt

W305
nicht bestückt

W876
JST 6mS

W102
FXMC-1005-SV521

W891
ISDN RJ45

W886
Übertr. ISDN

W887
Dr. ISDN

W111
FXMC-1005-SV521

W101
FXMC-1005-SV521

W103
FXMC-1005-SV521

W703
K1.2.5

W704
JST 4mS

W534
5xDO13-w

W531
JST 6mS

W011
JST 9mS

W297
USB hoch

W298
USB hoch

W943
JST 6mS

W268
SubD 9pol

W412
SubD 9pol

W251

W106
nicht bestückt

W323
K1.3.5

W421
4pol, JST 4mS

I867-B
74ACT14

I867-C
74ACT14

I867-D
74ACT14

I867-E
74ACT14

I867-F
74ACT14

I867-G
74ACT14

I867-A
74ACT14

I866
P58211SH

I312
CE22V10-25JC PAL + Socket

I296
SCI3826-1CS

I291
LT1086CM-3.3

I229-A
74HCT126

I229-B
74HCT126

I229-C
74HCT126

I229-D
74HCT126

I229-E
74HCT126

I702-A
74ACT14

I702-B
74ACT14

I702-C
74ACT14

I702-D
74ACT14

I702-E
74ACT14

I702-F
74ACT14

I702-G
74ACT14

I701
AT89C51 + Socket

I302
TL7705

I512
UPD481165GF-A80

I511
UPD481165GF-A80

I501
CYPERPRO-5050

I502
AT29LV256-15JC + Socket

I321
CS4297-KQ

X501
24,576MHz

X678
7,680MHz

D890
C3V0

D891
C3V0

D892
BAV99

D883
BAV99

D1
BAV99W

D202
BAV99W

D203
BAV99W

D204
BAV99W

D593
BAV99W

D594
BAV99W

D595
BAV99W

D596
BAV99W

D597
BAV99W

D707
LL4148

D708
LL4148

D231
BC847BW

D232
BC857BW

D233
LL4148

D234
BC847BW

D235
BC857BW

D236
LL4148

D237
BC847BW

D238
BC857BW

D239
LL4148

Q201
BC847BW

Q202
BC857BW

Q203
BC847BW

Q302
BC857BW

Q303
BC847BW

Q232
LL4148

Q233
BC847BW

Q234
BC847BW

Q235
BC857BW

Q236
LL4148

Q237
BC847BW

Q238
BC857BW

Q239
LL4148

D580
BAV99W

D581
BAV99W

D582
BAV99W

D583
BAV99W

D584
BAV99W

D585
BAV99W

D586
BAV99W

D587
BAV99W

D588
BAV99W

D589
BAV99W

D590
BAV99W

D591
BAV99W

D592
BAV99W

D593
BAV99W

D594
BAV99W

D595
BAV99W

D596
BAV99W

D597
BAV99W

D598
BAV99W

D599
BAV99W

D707
LL4148

D708
LL4148

W9
W10
W11
W12
W13
W14
W15
W16
W17
W18
W19
W20
W21
W22
W23
W24
W25
W26
W27
W28
W29
W30
W31
W32
W33
W34
W35
W36
W37
W38
W39
W40
W41
W42
W43
W44
W45
W46
W47
W48

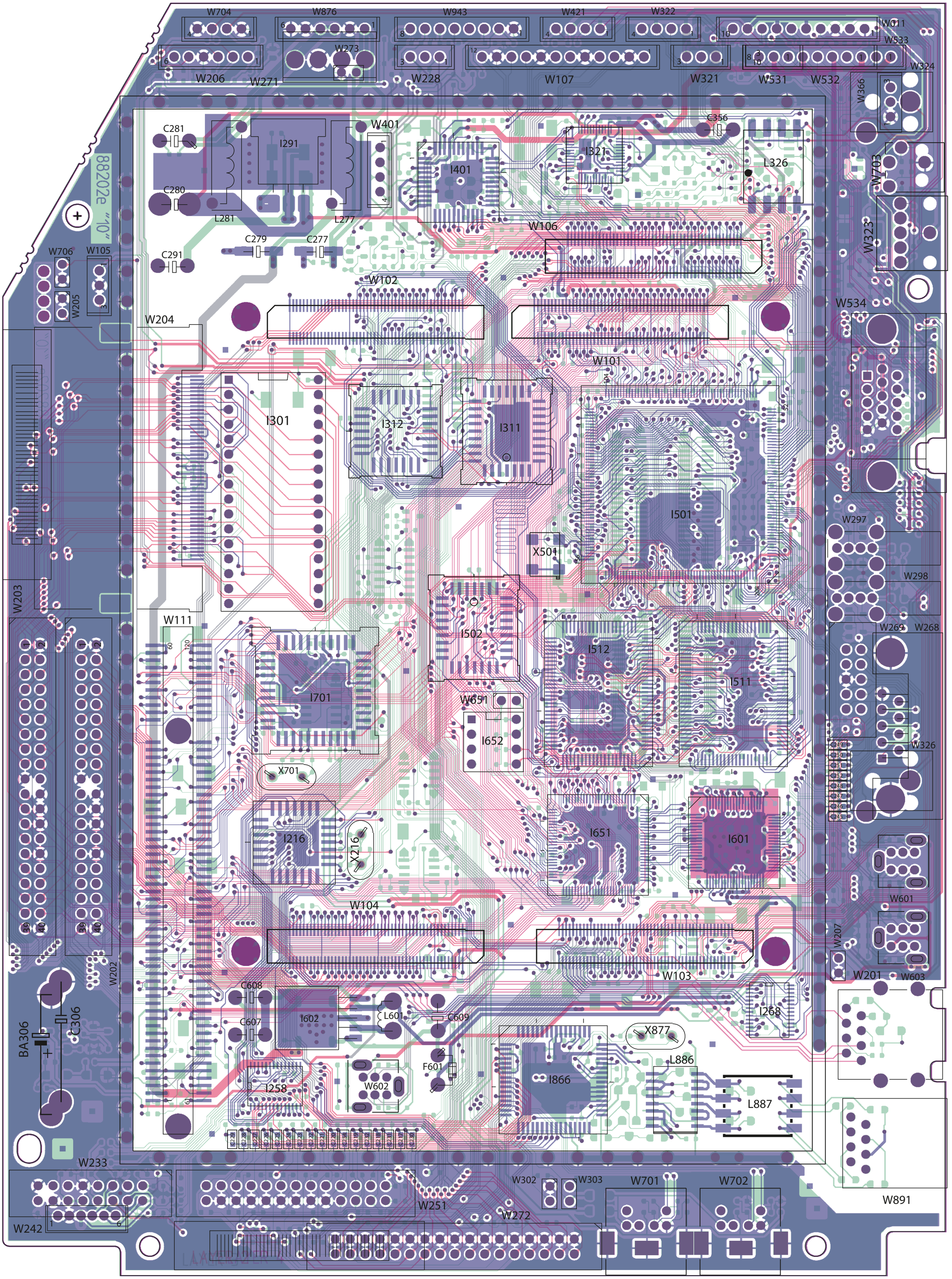

Lpl. TVO3 88202E Bestückungsseite • **TVO3 P.C.B 88202E** Components side

Lpl. TVO3 88202E Lötseite • **TVO3 P.C.B 88202E** Solder side

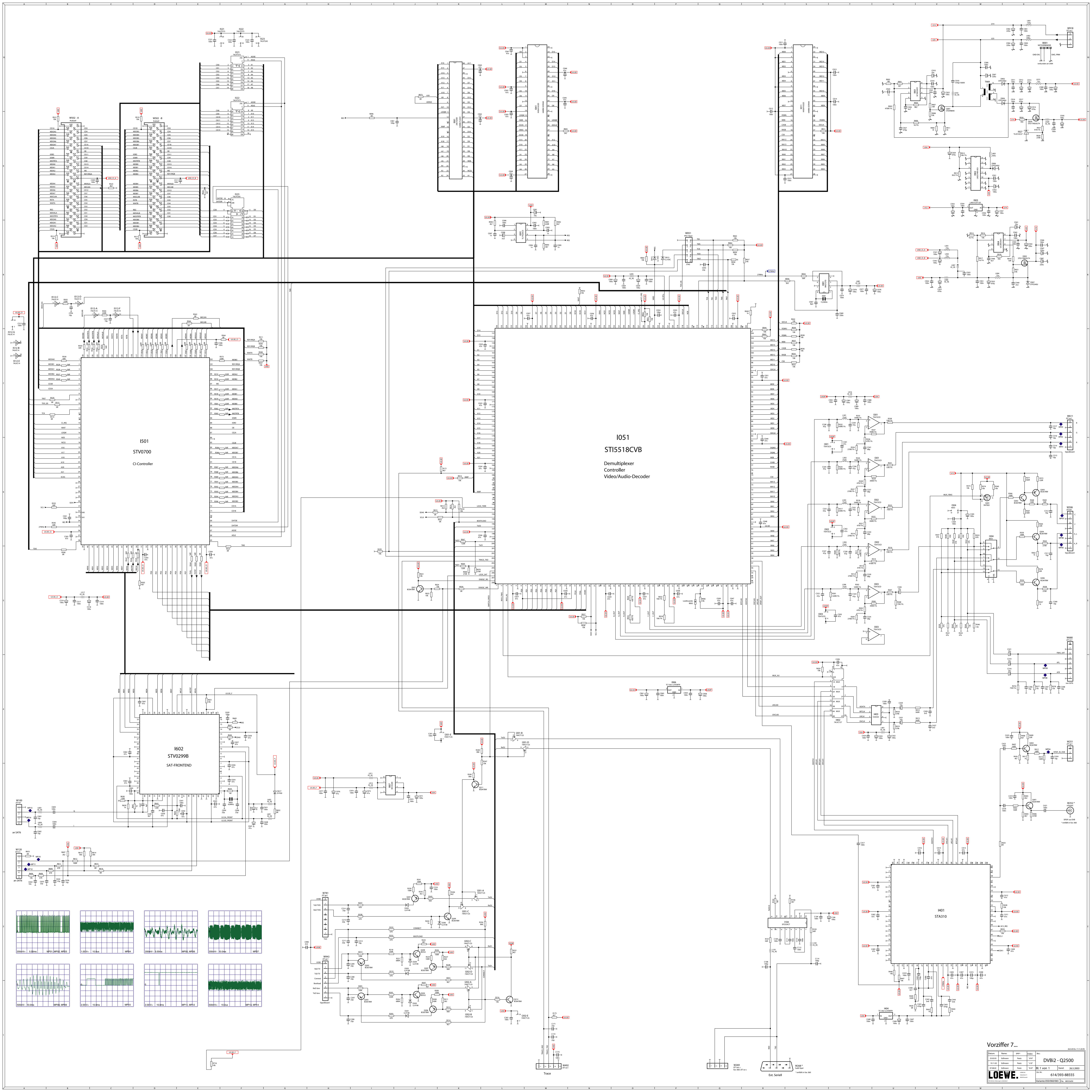
I501
STV0700
CI-Controller
I051
STI5518CVB
Demultiplexer
Controller
Video/Audio-Decoder
I602
STV0299B
SAT-FRONTEND
I401
STA310
Trace
Ext. Seriell
Vorziffer 7...
26.5.03 Ex / 7.11.03 Ri
Datum: | Name: | gepr.: | Index:
25.02.03 | Süßmann | Peetz | "d10"
19.11.02 | Süßmann | Peetz | "c10"
07.08.02 | Süßmann | Peetz | "b10"
Bez.: DVBi2 - Q2500
Bl. 1 von 1
Stand: 26.5.2003
Zei.-Nr: 614/393-88555
Variante:050/060/065
File: 88555d50
LOEWE.
LOEWE AG
Industriestr.11
96305 Kronach
Alle Rechte, Änderungen vorbehalten!

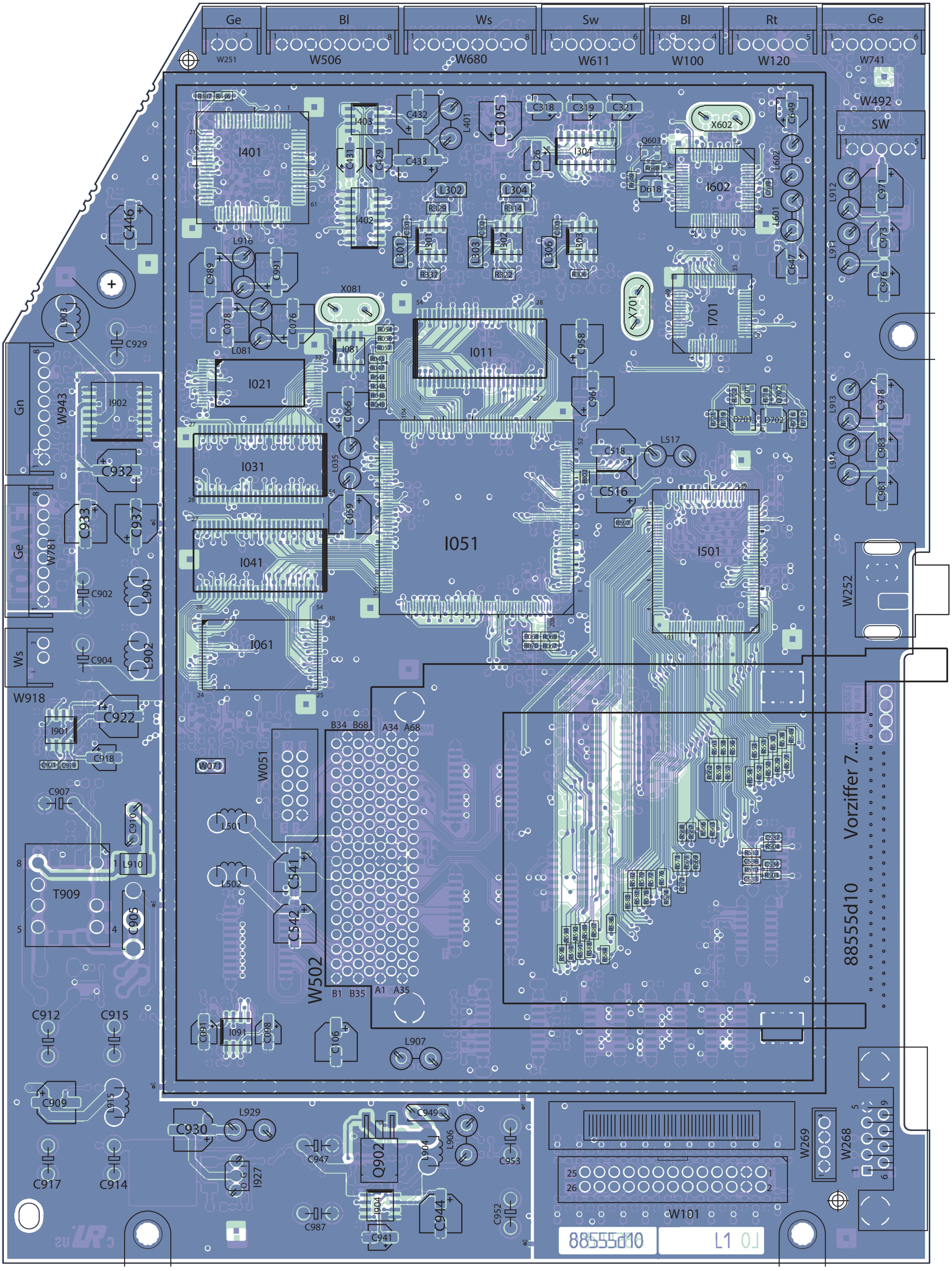

Lpl. DVB2 88555D Bestückungsseite • **DVB2 P.C.B 88555D** Components side

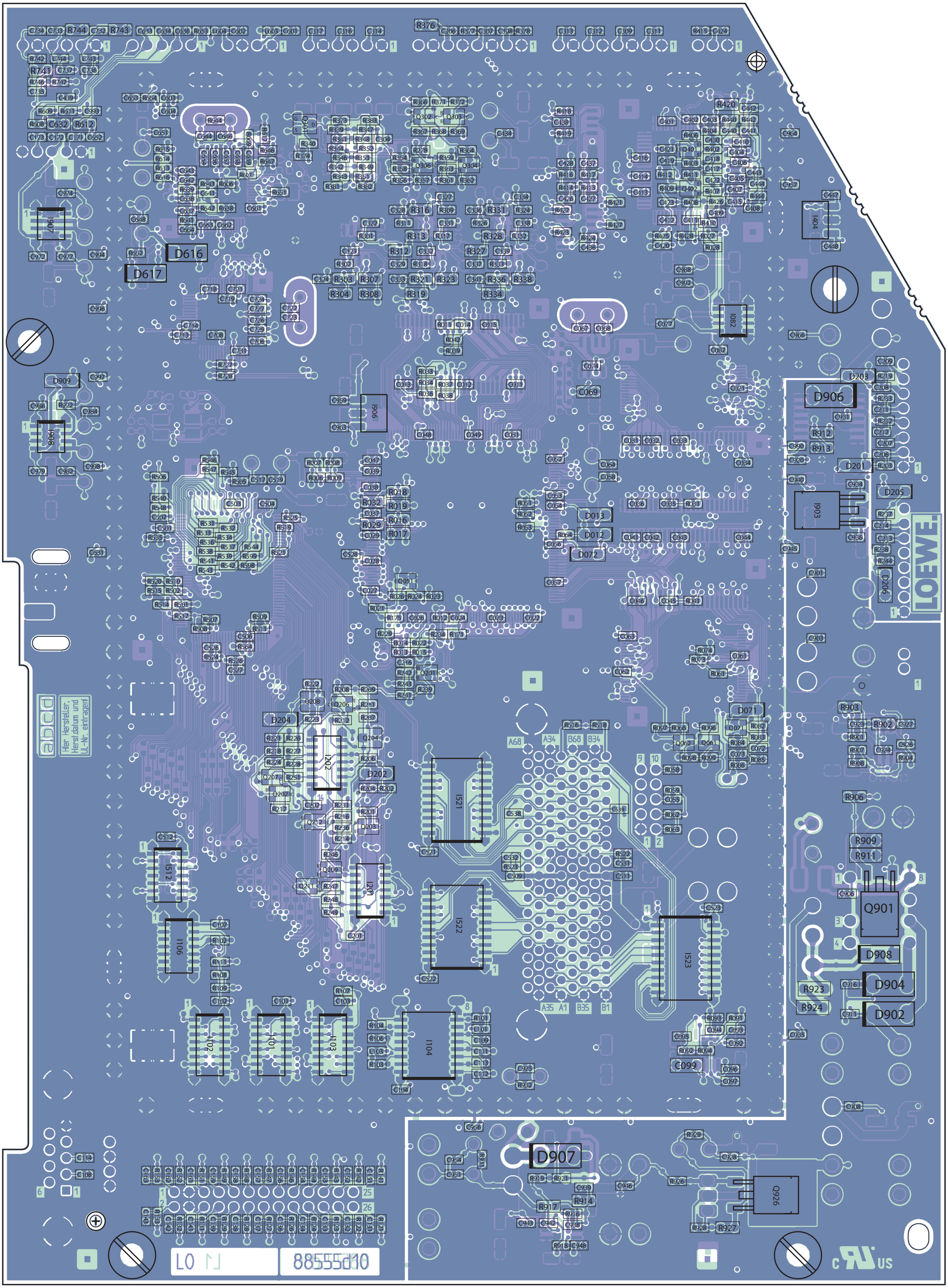

Lpl. DVB2 88555D Lötseite • **DVB2 P.C.B 88555D** Solder side